MUTOH

MANUEL D'UTILISATION

Imprimante Jet d'encre Couleur

ValueJet

VJ-2638X VJ-1938X VJ-1638X
VJ-1938WX VJ-1638WX

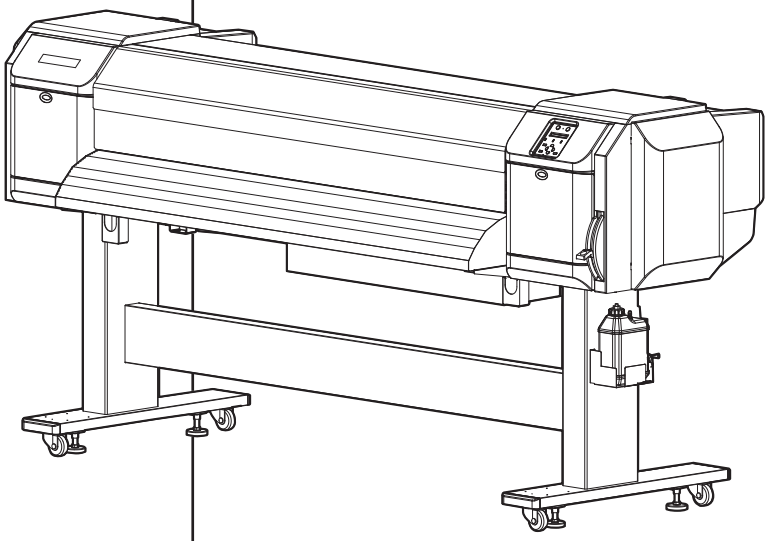

Veuillez lire ce manuel avant d'utiliser l'imprimante.

Rev.	VJx638xF-A-13

Avis important

1. À l'attention des utilisateurs d'Europe

La marquage CE est un marquage européen obligatoire pour certaines catégories de produits afin d'indiquer la conformité aux exigences de santé et de sécurité énoncées dans les Directives Européennes.

En apposant ce marquage, le fabricant, son mandataire ou la personne qui met le produit sur le marché ou en service s'assure que le produit réponde à toutes les exigences essentielles de toutes les Directives Européennes applicables et que, les procédures d'évaluation de la conformité applicables sont appliquées.

2. À l'attention des utilisateurs des États-Unis

Cet équipement a été testé et jugé conforme aux exigences des appareils numériques de classe A, selon la partie 15 des règles de la FCC.
Ces exigences sont conçues pour fournir une protection raisonnable contre les interférences nuisibles lorsque l'équipement est utilisé dans un environnement commercial.

Cet équipement génère, utilise et peut émettre une énergie de radiofréquence et, s'il n'est pas installé et utilisé conformément au manuel d'instruction, il peut causer des interférences nuisibles aux communications radio.

Le fonctionnement de cet équipement dans une zone résidentielle est susceptible de provoquer des interférences nuisibles, auquel cas l'utilisateur peut être tenu de prendre les mesures qui s'imposent.

3. Marques mentionnées dans ce manuel

- MUTOH, ValueJet, VJ-2638X, VJ-1938X, VJ-1638X, VJ-1938WX, VJ-1638WX, RTL-PASS sont des marques déposées ou des noms de produits de MUTOH INDUSTRIES LTD.
- Microsoft et Windows sont des marques déposées ou des marques de Microsoft Corporation aux Ètats-Unis et/ou dans d'autres pays.
- VerteLith est une marque commerciale de MUTOH INDUSTRIES LTD.
- Les noms de sociétés et de produits qui apparaissent dans ce guide sont des marques d'posées ou des marques commerciales des sociétés respectives.

REMARQUE

- Aucune partie de ce produit ou document ne peut être reproduite, copiée ou transmise sous quelque forme ou par tout moyen, sauf pour un usage personnel, sans l'autorisation de MUTOH INDUSTRIES LTD.
- Le produit et le contenu de cette publication peuvent être modifiés sans avis préalable.
- MUTOH INDUSTRIES LTD. a redoublé d'efforts pour maintenir cette publication sans erreur, mais si vous trouvez des incertitudes ou des erreurs typographiques, contactez-nous ou le magasin où vous avez acheté cet appareil.
- MUTOH INDUSTRIES LTD. ne sera pas responsable des dommages ou problèmes résultant de l'utilisation de cet équipement ou de ce manuel.

À propos de ce manuel

1. Contenu du manuel

Trois manuels sont disponibles pour ce produit.

Manuel d'installation

Explique les procédures de fonctionnement ainsi que le déballage, l'installation et la préparation avant utilisation.

Guide d'activation du produit

Ce manuel explique la procédure de fonctionnement lorsque vous utilisez l'imprimante pour la première fois.

Manuel d'utilisation (ce manuel)

2. Objet et lecteurs cibles

Ce manuel décrit les préparatifs avant l'utilisation et les procédures de fonctionnement de l'imprimante couleur à jet d'encre VJ-2638X/1938X/1638X/1938WX/1638WX.
Ce manuel est conçu pour les propriétaires et les utilisateurs de cette imprimante.
Avant d'utiliser cette imprimante, il est nécessaire de bien comprendre le contenu et les instructions du manuel.

3. Structure du manuel

Section	Description
1 Consignes de sécurité	Ce chapitre explique l'installation de cette imprimante, les notes d'avertissement que les opérateurs doivent connaître, les mises en garde et les étiquettes d'avertissement sur l'unité principale de l'imprimante.
2 Aperçu du produit	Ce chapitre explique les fonctions de l'imprimante ainsi que les noms et les fonctions de chaque partie.
3 Avant l'utilisation	Ce chapitre décrit les étapes nécessaires avant l'utilisation de l'imprimante.
4 Manipulation de l'imprimante	Ce chapitre explique comment manipuler l'imprimante.
5 Menu de configuration du panneau	Cette section décrit le menu de configuration de l'imprimante.
6 Entretien	Ce chapitre décrit l'entretien au quotidien du produit.
7 Résolution des problèmes	Ce chapitre décrit les problèmes éventuels rencontrés lors de l'utilisation de ce produit et les contremesures à prendre.
8 Annexe	Le présent chapitre décrit les caractéristiques et les composants de l'imprimante.

REMARQUE

- Veuillez lire les parties « **1 Consignes de sécurité** » à « **4 Manipulation de l'imprimante** » avant d'utiliser l'imprimante.
- Lisez de « **5 Menu Configuration du panneau** » à « **8 Annexe** » si nécessaire.

4. Notation manuelle

Cette section explique des mises en garde générales qui doivent être respectées pour utiliser cette imprimante en toute sécurité.

Avertissement	Signification
AVERTISSEMENT	Utilisé dans les situations dangereuses qui peuvent entraîner des blessures graves ou mortelles.
ATTENTION	Utilisé dans les situations dangereuses qui peuvent entraîner des blessures légères à modérées, ou lorsque tous les produits ou des composants sont endommagés.
REMARQUE	Il est utilisé pour des mises en garde spéciales et pour des informations qui doivent être soulignées.
CONSEIL	Indique des conseils utiles pour utiliser et comprendre l'imprimante.
⃠	Indique les opérations « proscrites ».
❗	Indique les opérations « nécessaires ».
☞	Indique les pages de référence de ce manuel.

TABLE DES MATIÈRES

1 Consignes de sécurité

1.1 Types et significations des avertissements 16

1.2 Consignes de sécurité importantes 17

1.3 Étiquettes d'avertissement 21
1.3.1 Manipulation des étiquettes d'avertissement. 21
1.3.2 Emplacement et type d'étiquettes d'avertissement 22
1.3.2.1 VJ-2638X/1938X/1638X Étiquettes d'avertissement. 22
1.3.2.2 VJ-1938WX/1638WX Étiquettes d'avertissement 26

2 Aperçu du produit

2.1 Caractéristiques 30

2.2 Noms et fonctions des parties 31
2.2.1 Section Avant. 31
2.2.2 Section Arrière 33
2.2.3 Panneau de commande. 35
2.2.4 Indicateur de niveau d'encre 38
2.2.4.1 Graphique de niveau d'encre estimé. 40

2.3 Statut de l'imprimante hors ligne 41
2.3.1 Statut 41
2.3.2 Modifier le statut de l'imprimante 42

3 Avant l'utilisation

3.1 Connexion du cordon d'alimentation. 44

3.2 Mise en ON/OFF (marche/arrêt) de l'alimentation. 49
3.2.1 Mise en marche de l'alimentation 49
3.2.2 Arrêt de l'alimentation 50

3.3 Remplissage d'encre 52
3.3.1 Changement de l'angle du réceptacle de la cartouche d'encre (VJ-2638X/1938X/1638X/1638WX) 54
3.3.1.1 Insertion des cartouches d'angle de manière verticale 54
3.3.1.2 Insertion des cartouches d'angle de manière horizontale 55
3.3.2 Lors de l'utilisation des cartouches d'encre de 220 ml/440 ml 57
3.3.2.1 Pour VJ-2638X/1938X/1638X 57
3.3.2.2 Pour VJ-1938WX. 65
3.3.2.3 Pour VJ-1638WX. 72
3.3.3 Installation du bloc adaptateur d'encre haute capacité (en option) pour VJ-2638X/1938X/1638X 80

3.3.4 Première utilisation d'un bloc adaptateur d'encre haute capacité sur une imprimante dont l'encre est chargée 87

3.4 Chargement du support 88
3.4.1 Chargement du support en rouleau sur les porte-matériaux 88
3.4.2 Chargement du support en rouleau en l'imprimante 93
3.4.3 Configuration des paramètres du type d'utilisateur 101
3.4.4 Changement du couple de serrage du porte-matériaux du support en rouleau 103
3.4.5 Relâcher les bras de pression individuellement (VJ-1938WX/1638WX uniquement) 105

3.5 Test d'impression 107
3.5.1 Vérification de la buse 110
3.5.2 Impression en mode 111
3.5.3 Configuration de l'impression 112
3.5.4 Impression de palette 113
3.5.5 Alignement de la tête 114
3.5.5.1 Alignement de tête standard 115
3.5.5.2 Alignement de tête personnalisé 120

3.6 Réglage de la qualité d'impression standard 126
3.6.1 Réglage de la qualité d'impression standard 127
3.6.1.1 Standard confirmation pattern 128
3.6.1.2 Standard rough adjustment pattern 134
3.6.1.3 Standard micro adjustment pattern 139
3.6.2 Custom print quality adjustment 144
3.6.2.1 Custom Confirm Pattern 145
3.6.2.2 Custom rough adjustment pattern 151
3.6.2.3 Custom micro adjustment pattern 161

3.7 Connexion de l'imprimante au PC 171
3.7.1 Exigences du système 171
3.7.2 Préparation des câbles 171
3.7.3 Connexion d'un câble d'interface réseau 172

4 Manipulation de l'imprimante

4.1 Imprimer l'ordinogramme 174

4.2 Support 176
4.2.1 Précautions relatives à la manipulation des supports 176
4.2.2 Précautions relatives au stockage des supports 177
4.2.3 Zone d'impression 177
4.2.4 Ajustement de la hauteur de la tête 178
4.2.4.1 Lors du paramétrage de la tête d'impression sur Mid 178
4.2.4.2 Lors du paramétrage de la tête d'impression sur High 180
4.2.4.3 Lors du paramétrage de la tête d'impression sur Low 182
4.2.5 Compensation de l'alimentation du support 184
4.2.5.1 Procédure relative à l'ajustement de compensation d'alimentation du support 184
4.2.5.2 Comment fixer fermement le support 189
4.2.6 Installation des plateaux porte-support du support d'impression 190

4.3 Configurations du menu sur le panneau de commande 193
4.3.1 Procédure de la configuration du menu 193
4.3.2 Aperçu du menu de configuration du panneau 195

4.4 Mise en marche à partie du panneau de commande 196
4.4.1 Support d'alimentation 196
4.4.2 Arrêt d'impression 197
4.4.3 Coupure du support 198
4.4.4 Coupure du support à la main 199
4.4.5 Modification et confirmation des réglages au cours de l'impression 201
4.4.5.1 Procédure de modification et confirmation des réglages au cours de l'impression 201
4.4.5.2 Réglages pouvant être modifiés ou confirmés au cours de l'impression. 202
4.4.6 Arrêter l'impression 204
4.4.7 Lancer l'impression au cours du chauffage (VJ-2638X/1938X/1638X) 205
4.4.8 Affichage Normal au cours de l'impression 206

5 Menu Configuration du panneau

5.1 Setup menu. 210
5.1.1 User Type menu 212
5.1.1.1 Menu Configuration avancée du type d'utilisateur. 213
5.1.2 Spitting menu. 228
5.1.2.1 Spitting Pass Count menu 229
5.1.3 Side Margin menu 231
5.1.4 Media Set menu. 232
5.1.5 Media Width menu. 233
5.1.6 Output Mode menu 235
5.1.6.1 Ink Dry Time menu 236
5.1.6.2 Page Gap menu 236
5.1.7 Method of Cut menu 237
5.1.7.1 Cut Pressure menu 237
5.1.8 Origin menu 238
5.1.9 Menu Prev. Stick (VJ-2638X/1938X/1638X) 240
5.1.10 Menu Standby Heating (VJ-2638X/1938X/1638X) 240
5.1.11 Head Travel menu 241
5.1.12 Multi Strike menu 241
5.1.13 Strike Wait menu 242
5.1.14 Slant Check menu 242
5.1.15 Auto Cleaning menu 243
5.1.15.1 Idle Auto Cleaning 243
5.1.15.2 Printing Mode Auto Cleaning. 244
5.1.15.3 Pre-printing Mode Auto Cleaning 244
5.1.16 Ink Status menu. 245
5.1.17 Roll Length menu. 246
5.1.17.1 Roll Length menu 246
5.1.17.2 Print Stop menu. 247
5.1.17.3 Near End menu 248
5.1.18 Exhaust Fan menu. 248
5.1.19 Longstore menu. 249
5.1.20 CR Maintenance menu 250

5.1.21 Initialization menu 250
5.1.22 Life Times menu 251
5.1.23 IP Address menu 251
5.1.24 Subnet Mask menu 252
5.1.25 Gateway menu 253
5.1.26 Header Dump menu 253
5.1.27 Single Head menu 254
5.1.28 Heater Control menu 255
5.1.28.1 VJ-1938X/1638X 255
5.1.28.2 VJ-2638X. 255
5.1.29 Start Feed Menu 257

5.2 Test Print Menu 258

5.3 Cleaning menu 259

5.4 Menu Option menu 260

5.5 Menu Version 263

5.6 Sleep Mode menu 264
5.6.1 Timer Setting menu 265
5.6.2 Sleep Mode Start menu 266

5.7 Display menu 267
5.7.1 Language menu. 267
5.7.2 Temperature menu 268
5.7.3 Length menu 268
5.7.4 Remain Ink menu 268

5.8 Job Status Menu 269

6 Entretien

6.1 Remplacement des consommables 272
6.1.1 Remplacement des cartouches d'encre 272
6.1.2 Remplacement du support en rouleau 282
6.1.3 Remplacement des éponges de la boite de rinçage 286
6.1.4 Remplacement de la lame 292

6.2 Nettoyage de l'imprimante 301
6.2.1 Nettoyage du boîtier externe 302
6.2.2 Nettoyage de l'intérieur de l'imprimante 303
6.2.3 Nettoyage de la tête d'impression 307
6.2.4 Nettoyage du tampon de nettoyage 309
6.2.5 Nettoyage de la circonférence de la tête d'impression 316

6.3 Élimination des liquides résiduels 323

6.4 Déplacement ou transport de l'imprimante 325
6.4.1 Déplacement de l'imprimante 325
6.4.2 Transport de l'imprimante 327

7 Dépannage

7.1 Dysfonctionnements et défaillances 330
7.1.1 Problèmes d'installation et de fonctionnement 330
7.1.2 Impossible d'imprimer 331
7.1.3 Dépannage des supports. 333
7.1.4 Résolution des problèmes liés à l'impression 337

7.2 Messages d'erreur 340
7.2.1 Messages d'état. 340
7.2.2 Affichage de messages d'erreur et solutions. 343
7.2.3 Erreur nécessitant le redémarrage 345

7.3 Le support est coincé 346

7.4 Récupération de puce intelligente 349
7.4.1 Lorsque le message «[********] S/C Recog. Err.» apparaît 349
7.4.2 Lorsque le message «[****] Check Color ->E» apparaît 349

8 Annexe

8.1 Caractéristiques du produit 352
8.1.1 Caractéristiques de l'imprimante 352

8.2 Caractéristique de l'interface 355
8.2.1 Caractéristiques d'interface réseau 355

8.3 Liste des options/articles 356

9 Schéma du Setup menu

1 Consignes de sécurité

Ce chapitre traite des notices d'avertissement, des mesures de sécurité et des étiquettes d'avertissement de l'appareil que les utilisateurs et les personnes chargées de l'installation doivent savoir.

AVERTISSEMENT

- **Pendant l'installation et l'utilisation de cette imprimante, assurez-vous de respecter les instructions et les avertissements indiqués dans ce manuel.**

1.1 Types et significations des avertissements

Les avertissements reportés dans le Manuel d'utilisation et les étiquettes d'avertissement jointes à cette imprimante sont réparties en trois étapes.
Comprendre les significations des notes d'avertissement suivantes et respecter les instructions contenues dans ce manuel.

Avertissement	Signification
AVERTISSEMENT	Utilisé dans les situations dangereuses qui peuvent entraîner des blessures graves ou mortelles.
ATTENTION	Utilisé dans les situations dangereuses qui peuvent entraîner des blessures légères à modérées, ou lorsque tous les produits ou des composants peuvent être endommagés.
REMARQUE	Utilisé pour des mises en garde spéciales et pour des informations qui doivent être soulignées.

1.2 Consignes de sécurité importantes

Cette section explique des mises en garde générales qui doivent être respectées pour utiliser cette imprimante en toute sécurité.

AVERTISSEMENT

<Propre au VJ-2638X/1938X/1638X/1938WX/1638WX>

N'installez pas cette imprimante dans les endroits suivants.
L'imprimante pourrait tomber et causer des blessures.
- Sur un support instable
- Un emplacement incliné
- Endroit où les vibrations des autres machines sont transmises.

Évitez de monter sur l'imprimante ou d'y poser des objets lourds.
L'imprimante pourrait tomber et causer des blessures.

Évitez de bloquer la ventilation de l'appareil avec un tissu ou toute autre matière.
Si vous bloquez la ventilation, l'intérieur de l'appareil pourrait surchauffer et provoquer un incendie.

N'installez pas l'imprimante dans un endroit humide ou poussiéreux.
Ceci peut entraîner une électrocution ou un incendie.

N'utilisez pas un cordon d'alimentation endommagé.
Ceci peut entraîner une électrocution ou un incendie.

Évitez de tirer sur la fiche d'alimentation ou de la brancher avec des mains mouillées.
Ceci peut entraîner une électrocution.

Ne raccordez pas de fil de terre dans les endroits suivants :
- Tuyaux de gaz
  Il existe une possibilité d'inflammation et d'explosion.
- Prise de terre de câbles téléphoniques et paratonnerres
  Un courant de forte intensité peut circuler lorsque la foudre frappe.
- Conduite d'eau et robinet
  La prise de terre pourrait ne pas fonctionner si une conduite en plastique est raccordée au milieu du tuyau métallique.

N'insérez pas ou ne jetez pas d'objets métalliques ou inflammables dans l'imprimante à travers les ouvertures comme la fente d'aération.
Ceci peut entraîner une électrocution ou un incendie.

Si des substances étrangères ou des liquides tels que l'eau pénètrent dans l'imprimante, ne l'utilisez pas.
Ceci peut entraîner une électrocution ou un incendie.
Éteignez immédiatement l'interrupteur d'alimentation, débranchez le cordon d'alimentation de la prise électrique et contactez votre revendeur MUTOH.

Connectez les différents cordons comme indiqué dans le manuel d'utilisation.
Un câblage inapproprié peut entraîner un incendie.

Assurez-vous d'utiliser le type de cordon d'alimentation spécifié.
L'utilisation d'un cordon d'alimentation autre que celui spécifié peut provoquer une électrocution ou un incendie.

Assurez-vous d'utiliser uniquement l'alimentation spécifiée (100-120 V AC ou 200-240 V AC).
Si vous utilisez une alimentation autre que la tension spécifiée, cela pourrait provoquer une électrocution ou un incendie.

Branchez votre imprimante directement à la prise électrique (100-120 V AC ou 200-240 V AC).
N'utilisez pas de fiches multiples sur la même prise.
Cela pourrait générer de la chaleur et provoquer un incendie.

Assurez-vous d'utiliser une prise électrique dédiée avec le fil de terre pour l'alimentation, puis connectez-la au fil de terre.
Veillez à toujours brancher le fil de terre pour éviter tout risque d'électrocution ou d'incendie.

Vous êtes dans l'obligation de disposer correctement du liquide résiduel de l'imprimante conformément à la Loi sur l'élimination des déchets et l'assainissement public et les règlementations locales.
Veuillez déléguer l'élimination des déchets à une société d'élimination des déchets industriels.

<VJ-2638X/1938X/1638X>

Ne placez pas de matériaux combustibles sur le cylindre d'impression pendant le fonctionnement du chauffage.
Cela peut causer un incendie.

Ne renversez pas de liquide inflammable sur le cylindre d'impression.
Cela peut causer un incendie.

ATTENTION

<Propre au VJ-2638X/1938X/1638X/1938WX/1638WX>

Faites attention aux points suivants lors de la manipulation du cordon d'alimentation.
- N'altérez pas le cordon d'alimentation.
- Ne posez aucun objet lourd sur le cordon d'alimentation.
- Évitez de plier, de tordre ou de tirer sur le cordon d'alimentation avec force.
- Ne faites pas passer le cordon d'alimentation à proximité des appareils de chauffage.

Faites attention aux points suivants lors de la manipulation de la fiche d'alimentation.
Toute mauvaise manipulation du câble d'alimentation peut provoquer un incendie.
- Assurez-vous qu'aucune substance étrangère telle que la poussière ne se dépose sur la fiche d'alimentation.
- Assurez-vous que la fiche d'alimentation est bien introduite à l'extrémité de la prise électrique.

Portez des gants, des lunettes et un masque de protection lorsque vous manipulez des sacs d'encre.
Évitez tout contact avec les yeux ou la peau.
- En cas de contact avec les yeux ou la peau, se laver immédiatement à l'eau.
- Cela pourrait provoquer une hémorragie oculaire ou une légère inflammation.
  En cas d'anomalie, consultez immédiatement un médecin.

Ne démontez pas les cartouches d'encre et les blocs d'encre.
Si elles sont démontées, l'encre pourrait entrer en contact avec les yeux ou la peau.

NE PAS laisser tomber ou frapper le bloc d'encre.
L'encre peut fuir du bloc d'encre.

N'actionnez pas le levier de chargement du support pendant l'utilisation initiale.
La tête d'impression peut toucher le rouleau de pressurisation et causer un dysfonctionnement.

N'utilisez pas de solvants volatiles tels que le diluant, le benzène ou l'alcool.
Ces solvants peuvent endommager la peinture.

Assurez-vous que l'humidité ne pénètre pas dans l'imprimante.
Un court-circuit pourrait se produire à l'intérieur du circuit électrique de l'imprimante.

En aucun cas, vous ne devez ouvrir les couvercles joints à l'aide des vis.
Ceci peut provoquer une électrocution ou un dysfonctionnement.

Ne laissez pas s'écouler les liquides résiduels lors du remplacement des éponges de la Flushing-box (boîte de rinçage).
Si les liquides résiduels entrent en contact avec le rouleau à grille, sa surface serait endommagée, et la fonction d'alimentation du support pourra être affectée.

Lors du nettoyage du tampon de Cleaning (nettoyage),
- Ne touchez ni au tampon de Cleaning (nettoyage), ni au capuchon de la Head (tête) d'impression.
  Le nettoyage de la tête peut ne pas être effectué correctement à cause de l'huile sur vos mains.
- Veuillez utiliser un bâtonnet de Cleaning (nettoyage) pour essuyer la tête d'impression.
  L'utilisation d'une baguette de Cleaning (nettoyage) humide peut entraîner le bouchage de la tête d'impression.
- Ne réutilisez pas la baguette de Cleaning (nettoyage).
  La poussière s'y trouvant pourrait endommager la tête d'impression.

Lors du nettoyage des alentours de la tête d'impression,
- Ne touchez jamais les buses de la tête d'impression.
  Au risque d'endommager la tête d'impression.
- Ne touchez pas le bout de la baguette de Cleaning (nettoyage).
  La tête d'impression pourrait subir des dommages à cause de l'huile présente sur vos mains.
- Ne versez jamais de l'eau, etc. sur l'embout du bâtonnet de Cleaning (nettoyage).
  Au risque d'endommager la tête d'impression.
- Ne réutilisez pas la baguette de Cleaning (nettoyage).
  La poussière s'y trouvant pourrait endommager la tête d'impression.

N'inclinez pas l'imprimante, ne l'appuyez pas contre un mur et ne la retournez pas.
L'encre à l'intérieur de l'imprimante pourrait couler.
En outre, le fonctionnement normal après le déplacement (vers ces positions) ne peut pas être garanti.

Le déballage ou le déplacement de l'imprimante doit être fait par le nombre de personnes suivant.
- Plus de 4 personnes

L'installation des supports dédiés sur l'imprimante doit être fait par le nombre de personnes suivant.
- Plus de 4 personnes

Lors du retrait de l'imprimante de son carton, veillez à retirer le vinyle, installer le socle de transport, et tenez-le.
Si vous soulevez l'imprimante emballée dans le vinyle, elle pourrait glisser, tomber et être endommager.

Si vous n'utilisez pas l'imprimante pendant une longue période de temps, veuillez débrancher la fiche d'alimentation de la prise électrique par mesure de sécurité.

Assurez-vous de raccorder le fil de terre à une mise à la terre conforme aux normes suivantes:
- Borne de terre de la prise électrique
- Fil de terre avec plaque de cuivre enfoui à au moins 650 mm, de profondeur dans le sol

Avant le fonctionnement, veuillez lire la fiche de données de sécurité (SDS).

Prêtez attention aux points suivants lorsque vous coupez le support en rouleau.
Vous pouvez vous couper le doigt ou la main si vous effectuez une mauvaise manipulation de la lame de Razor (rasoir).
- Lorsque vous tenez le support, ne placez pas vos doigts sur la rainure tranchante du Media (support).
- Déplacez lentement la lame de rasoir le long de la rainure tranchante du Media (support).

Avant le nettoyage des zones autres que le tampon et la circonférence de la tête d'impression, assurez-vous de couper l'alimentation et de débrancher la fiche d'alimentation.

Déplacez l'imprimante tout en la maintenant à l'horizontale.

Cet équipement n'est pas adapté à une utilisation dans des endroits où des enfants sont susceptibles d'être présents.

<VJ-2638X/1938X/1638X>

Évitez de toucher le guide de Media (support) lors de l'impression.
Le guide de Media (support) pourrait devenir très chaud et vous risquez de vous brûler.

Ne touchez pas la fente d'alimentation des Media (supports), le cylindre d'impression et le guide de support, lors du fonctionnement du dispositif de chauffage.
La fente d'alimentation des Media (supports), le cylindre d'impression et le guide de support peuvent devenir très chaud et vous brûler.

Aérez votre lieu de travail.
Dans le cas contraire, cela pourrait entrainer des nausées et un risque d'incendie.

Peu après l'impression, le guide de support devient très chaud.
Laissez le guide de Media (support) se refroidir avant la prochaine opération.

1.3 Étiquettes d'avertissement

Cette section décrit la manipulation des étiquettes d'avertissement, l'emplacement pour les apposer et les différents types.
Les étiquettes d'avertissement sont jointes aux pièces de l'imprimante qui doivent être traitées avec une attention particulière.
Il est nécessaire de bien étudier les emplacements et de comprendre les descriptions du danger associé à chaque étiquette avant l'utilisation de l'imprimante.

1.3.1 Manipulation des étiquettes d'avertissement

Lorsque vous manipulez les étiquettes d'avertissement, faites attention aux points suivants.

REMARQUE

- Vérifiez si toutes les étiquettes d'avertissement sont lisibles.
  Si les lettres ou les illustrations sur l'étiquette ne sont pas claires, enlevez la poussière sur l'étiquette.
- Utilisez un chiffon, de l'eau et un détergent doux pour dépoussiérer les étiquettes d'avertissement.
  Évitez les solvants organiques et l'essence.
- Veuillez remplacer les étiquettes si elles sont endommagées, perdues ou illisibles.
  Si vous devez remplacer les étiquettes d'avertissement, contactez votre revendeur local MUTOH.

1.3.2 Emplacement et type d'étiquettes d'avertissement

Les emplacements pour apposer les étiquettes d'avertissement sont indiqués sur le schéma suivant.

1.3.2.1 VJ-2638X/1938X/1638X Étiquettes d'avertissement

Côté avant

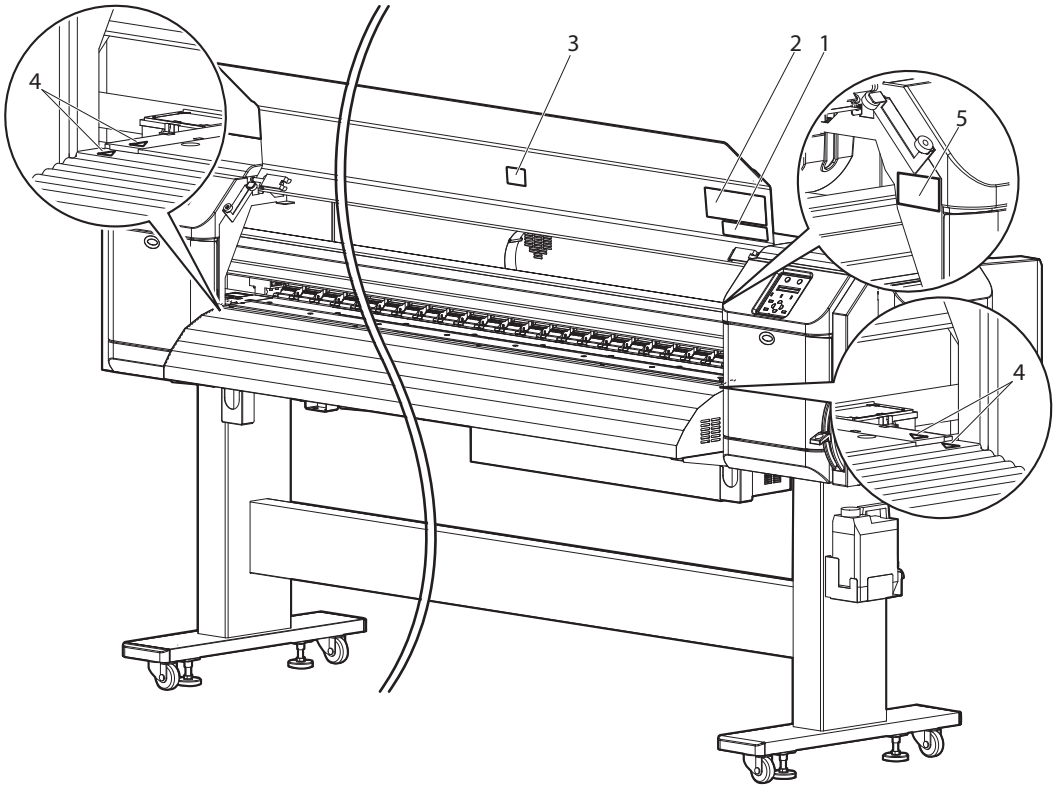

N°	Types d'étiquettes d'avertissement
1	

N°	Types d’étiquettes d’avertissement
2	
3	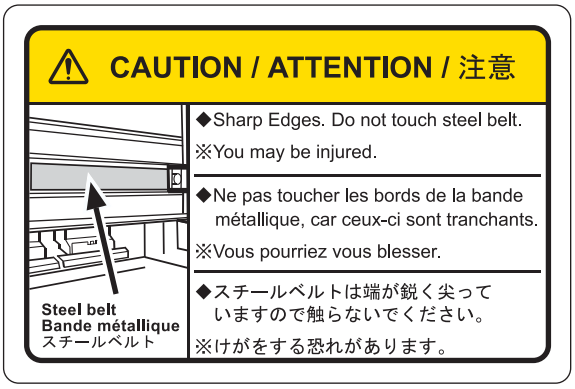
4	Hot Surface Caution Label The surface may get hot and may cause burn injury. Do not touch with your hand for at least 30 minutes after turning off the printer.
5	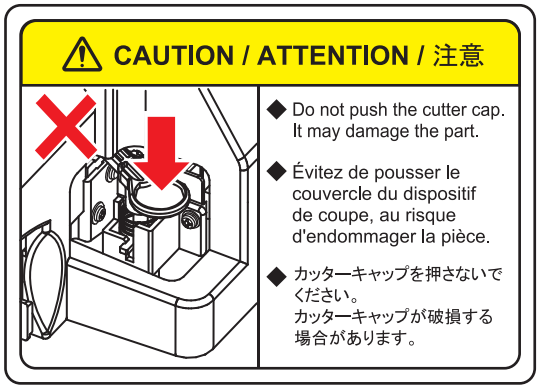

Côté arrière

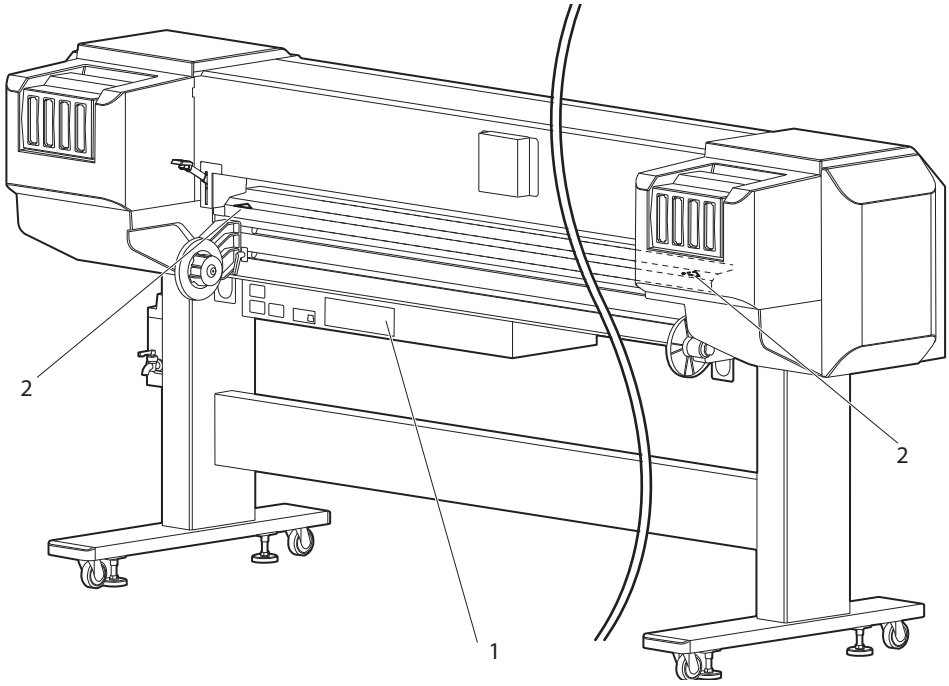

VJ-2638X/1938X

No.	Types d'étiquettes d'avertissement
1	⚠ CAUTION ◆This device has three power systems. There is a risk of electric shock unless the three power cables are unplugged during the maintenance. ⚠ 注 意 ◆この機器は３系統の電源を持っています。保守の時には３本の電源ケーブルを抜かないと感電の危険があります。
2	Hot Surface Caution Label The surface may get hot and may cause burn injury. Do not touch with your hand for at least 30 minutes after turning off the printer.

VJ-1638X

No.	Types d'étiquettes d'avertissement
1	⚠ CAUTION ◆This device has two power systems. There is a risk of electric shock unless the two power cables are unplugged during the maintenance. ⚠ 注 意 ◆この機器は２系統の電源を持っています。 保守の時には２本の電源ケーブルを抜かないと感電の危険があります。

1.3.2.2 VJ-1938WX/1638WX Étiquettes d'avertissement

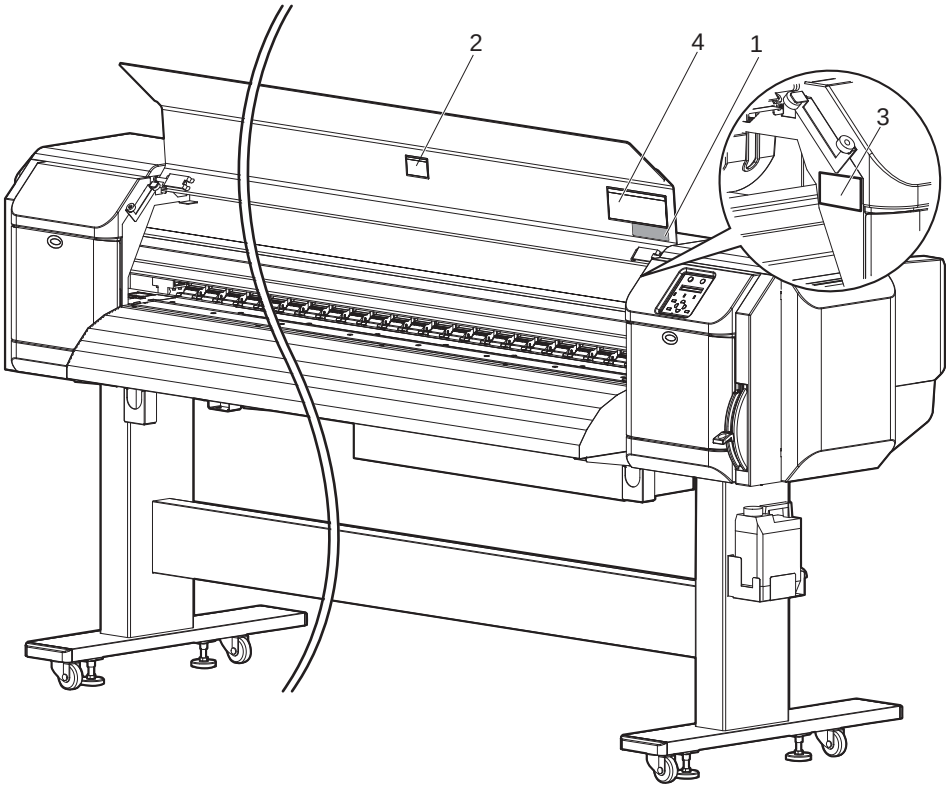

N°	Types d'étiquettes d'avertissement
1	
2	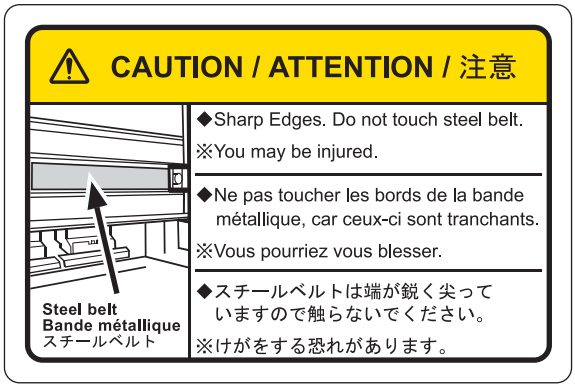

N°	Types d’étiquettes d’avertissement
3	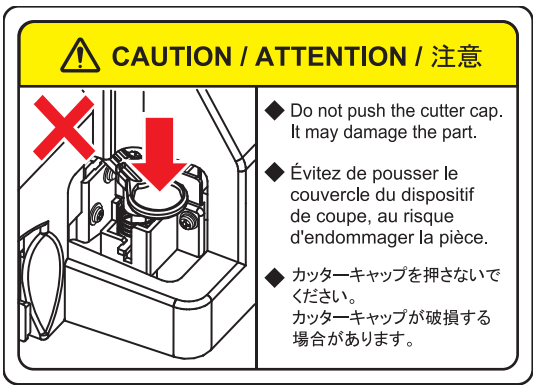

VJ-1938WX

No.	Types d’étiquettes d’avertissement
4	

VJ-1638WX

No.	Types d'étiquettes d'avertissement
4	**⚠ CAUTION 注 意** ◆作画中はフロントカバーを開けないでください。また、作画中は開口部から手を入れたり用紙に触れないでください。思わぬケガをしたり、良好な作画結果が得られないことがあります。 ※長時間作画を行わない時は、用紙を外し用紙セットレバーをアップ状態にしてください。良好な作画結果が得られないことがあります。 ◆直接機械に送風機や空調装置の風を当てないで下さい。 ※風によりヘッドノズル内のインクが固まり、ヘッド故障の原因になったり、インクの吐出に影響を与え、満足な印字結果が得られないことがあります。 ◆ Do not open the front cover while printing. Moreover,do not touch the media while printing. Good printing result might not be obtained. ※ Please remove the media and hold the lever up when not using for a long time. Due to the environment conditions,media float and wrinkle might happen that does not obtain the good result. ◆ Do not give a direct wind from a fan or air conditioner to the machine. ※ A wind may dry the ink in the head nozzles causing clogging that affects ink jetting, and you will not be able to obtain satisfactory printing results.

REMARQUE

Les marques suivantes sont des normes de sécurité de la Chine.

≤2000m	汉文	仅适用于海拔2000m以下地区安全使用。
	藏文	《2000m ཡར་ལས་ཁམས་ཀྱི་ཁ་ཐུག་ཏུ་ལས་ཀ་ཡིན་པའི་ཁམས་ཀྱི་ཆེ་ཤོས་ཀྱི་ཚད་ཀྱི་ནང་ལས་ཁ་ཤོ་ལས་བྱེད།》
	蒙古文	"ཀུ་མཆོད་ངོས་ལས་མཐོ་ཚད་སྒྲ2000མན་ཀྱི་ས་ལྷལ་པོ་ནར་ཞེན་མེད་པའི་སྒོད་བྱས་འཐུས།"
	壮文	Dan hab yungh youq gij digih haijbaz 2000m doxroengz haenx ancienz sawjyungh.
	维文	دېڭىز يۈزىدىن 2000 مېتر تۆۋەن رايونلاردىلا بىخەتەر ئىشلەتكىلى بولىدۇ
	汉文	"仅适用于非热带气候条件下安全使用。"
	藏文	《ཉིན་ཞུགས་ཆེན་པོ་ཆགས་ཁྱད་ཅན་གྱི་ཁ་ཏོག་ལས་ཀ་ཡིན་པའི་ཁམས་ཀྱི་ཆེ་ཤོས་ཀྱི་ཚད་ཀྱི་ནང་ལས་ཁ་ཤོ་ལས་བྱེད།》
	蒙古文	"ཚ་བའི་ས་ལྷལ་གྱི་གནམ་གཤིས་མེད་པའི་ས་ལྷལ་པོ་ནར་ཞེན་མེད་པའི་སྒོད་བྱས་འཐུས།"
	壮文	Dan hab yungh youq gij dienheiq diuzgen mbouj dwg diegndat haenx ancienz sawjyungh.
	维文	غەيرى ئىسسىق بەلباغ ھاۋا كىلىماتى شارائىتىدىلا بىخەتەر ئىشلەتكىلى بولىدۇ

2 Aperçu du produit

Ce chapitre explique les fonctions de l'imprimante ainsi que les noms et les fonctions de chaque partie.

2.1 Caractéristiques

Cette section décrit les principales caractéristiques de l'imprimante.

(1) Impression rapide

La nouvelle tête d'impression permet d'effectuer des impressions rapides.

(2) Éventail de supports compatibles

La hauteur de la tête d'Print (impression est réglable 3 niveaux, rendant de fait possible l'impression de différents papier avec une largeur allant de 0,08 mm à 2,8 mm.

(3) Reproduction des couleurs éclatantes (pour le VJ-2638X/1938X/1638X)

7 couleurs d'encre sont utilisées pour l'impression dans le but de reproduire des couleurs vives et éclatantes.
Les cartouches d'encre haute capacité de 220 et 440 ml(VJ-2638X/1938X/1638X) disposant de puce à circuits intégrés sont utilisées. Le bloc adaptateur d'encre haute capacité à utiliser les blocs d'encre de 1.000 ml (option pour VJ-2638X/1938X/1638X) est disponible.
La consommation d'encre peut être contrôlée grâce aux puces à circuits intégrés, ce qui améliore considérablement la productivité. L'utilisation de points d'impression variables permet également d'améliorer la reproduction des couleurs.

(4) Utilisation effective des supports

L'appareil dispose de la fonction du réglage d'origine qui vous permet de définir la position de lancement d'impression de manière arbitraire.
Il est possible d'imprimer sur un support qui contient déjà des impressions, permettant ainsi l'utilisation effective des marges.

2.2 Noms et fonctions des parties

Cette section décrit les noms et les fonctions de chaque partie.

2.2.1 Section Avant

REMARQUE

Les illustrations utilisées dans la présente section sont celles du VJ-1638X.

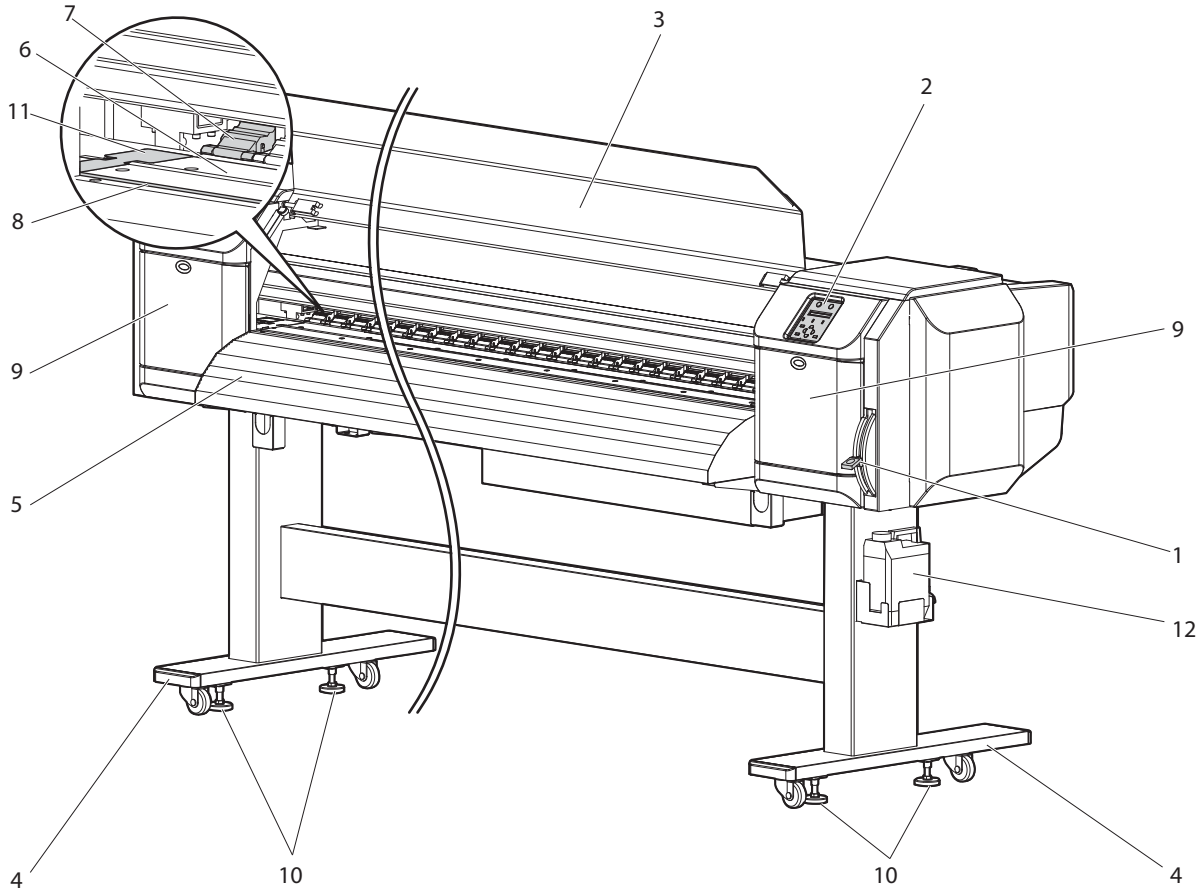

N°	Nom	Fonction
1	Levier de chargement du support	Utilisé pour fixer ou relâcher le support. • Baissez le levier pour fixer le support. • Baissez davantage le levier pour fixer fermement le support. Utilisé pour améliorer la précision d'alimentation du support. • Levez le levier pour relâcher le support.
2	Panneau de commande	Utilisé pour définir les conditions de fonctionnement, l'affichage de l'imprimante et diverses fonctions. ☞2.2.3 Panneau de commande

N°	Nom	Fonction
3	Capot avant	Utilisé pour prévenir tout contact de l'utilisateur avec le mécanisme de commande pendant l'impression. S'ouvre et se ferme lorsque le support est chargé ou bloqué. Se ferme normalement.
4	Support	Utilisé pendant l'installation de l'imprimante sur une surface plane.
5	Guide de support	Utilisé pour alimenter délicatement le support lors du chargement ou de l'impression sur le support. • Un dispositif de chauffage (sécheur) pour le séchage de l'encre est installé à l'intérieur du VJ-2638X/1938X/1638X. • VJ-1938WX/1638WX n'est pas équipé de dispositifs de Heaters (chauffage).
6	Cylindre d'impression	Installés à l'intérieur du couvercle avant. • Un dispositif de chauffage (chauffage du cylindre d'impression) pour le séchage de l'encre est installé à l'intérieur du VJ-2638X/1938X/1638X. • VJ-1938WX/1938X/1638WX n'est pas équipé de dispositifs de chauffage.
7	Rouleaux de pressurisation	Installés à l'intérieur du couvercle avant. Appuyez et maintenez le support tout entier lors de l'impression.
8	Rainure tranchante du support	Installés à l'intérieur du couvercle avant. Utilisée pour la coupe droite du support.
9	Couvercle de maintenance	Utilisé pour empêcher l'utilisateur de toucher la partie mécanique interne. Ouvrez ou fermez dans les cas suivants. • Lors du nettoyage du tampon de nettoyage • Lorsque vous nettoyez la circonférence de la tête d'impression • Lorsque vous remplacez la lame Se ferme normalement.
10	Ajusteur	Permet d'installer l'imprimante horizontalement.
11	Plateaux porte-support du support d'impression	Installés à l'intérieur du couvercle avant. En fixant les plateaux porte-support du support d'impression sur les deux côtés du support, il est possible d'éviter, dans une certaine mesure, les déformations des supports.
12	Réservoir de fluide résiduel	Utilisé pour collecter les décharges des résidus d'encre de l'imprimante.

2.2.2 Section Arrière

(1) Section arrière (VJ-2638X)

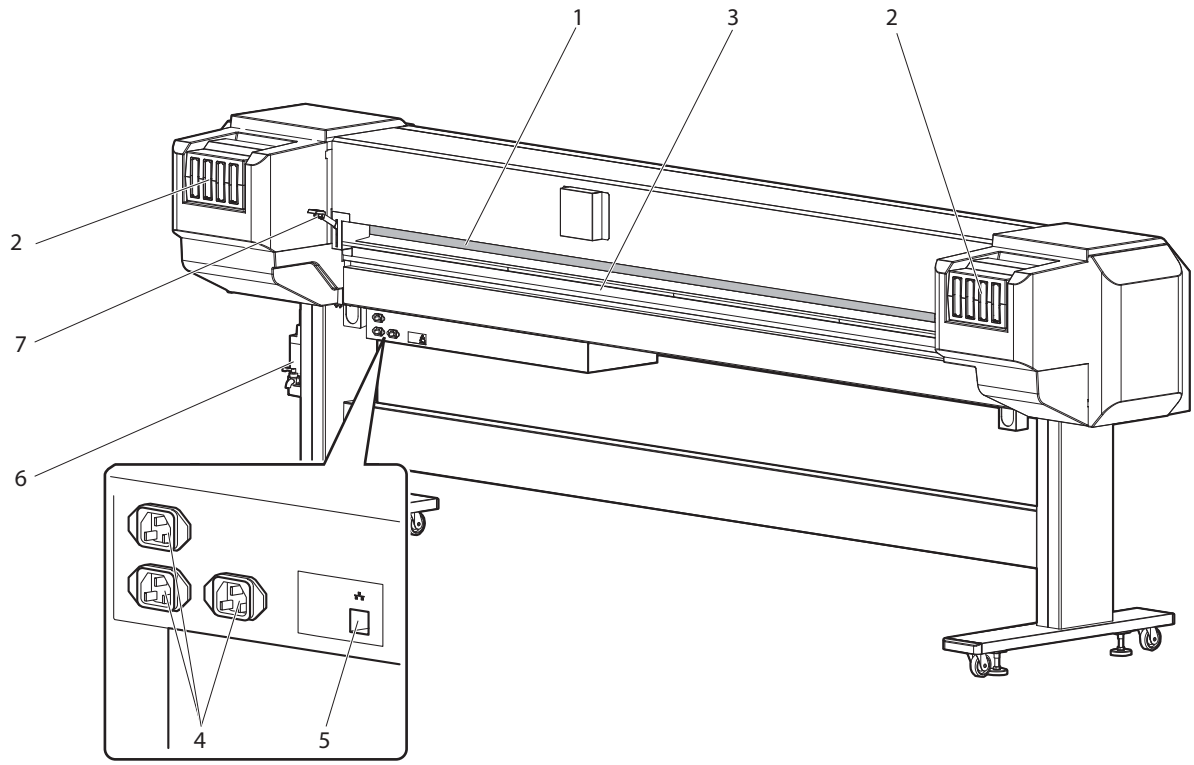

N°	Nom	Fonction
1	Fente d'alimentation des supports	Utilisé pour l'alimentation du support.
2	Réceptacle à cartouches d'encre	Insérez les cartouches d'encre.
3	Guide de support	Utilisé pour alimenter délicatement le support lors du chargement ou de l'impression sur le support. • Un dispositif de chauffage (pré-chauffage) pour le séchage de l'encre est installé à l'intérieur du VJ-2638X/1938X/1638X. • VJ-1638WX n'est pas équipé de dispositifs de chauffage.
4	Entrée AC	Utilisée pour le branchement du cordon d'alimentation.
5	Connecteur de câble d'interface réseau	Permet de connecter un câble d'interface réseau.
6	Valve du liquide résiduel	S'ouvre ou se ferme pour la décharge du fluide résiduel à partir du réservoir de liquide résiduel. Se ferme normalement.
7	Levier de chargement du support	Utilisé pour fixer ou relâcher le support. • Baissez le levier pour fixer le support. • Baissez davantage le levier pour fixer fermement le support. Utilisé pour améliorer la précision d'alimentation du support. • Levez le levier pour relâcher le support.

(2) Section arrière (VJ-1938X/1638X/1938WX/1638WX)

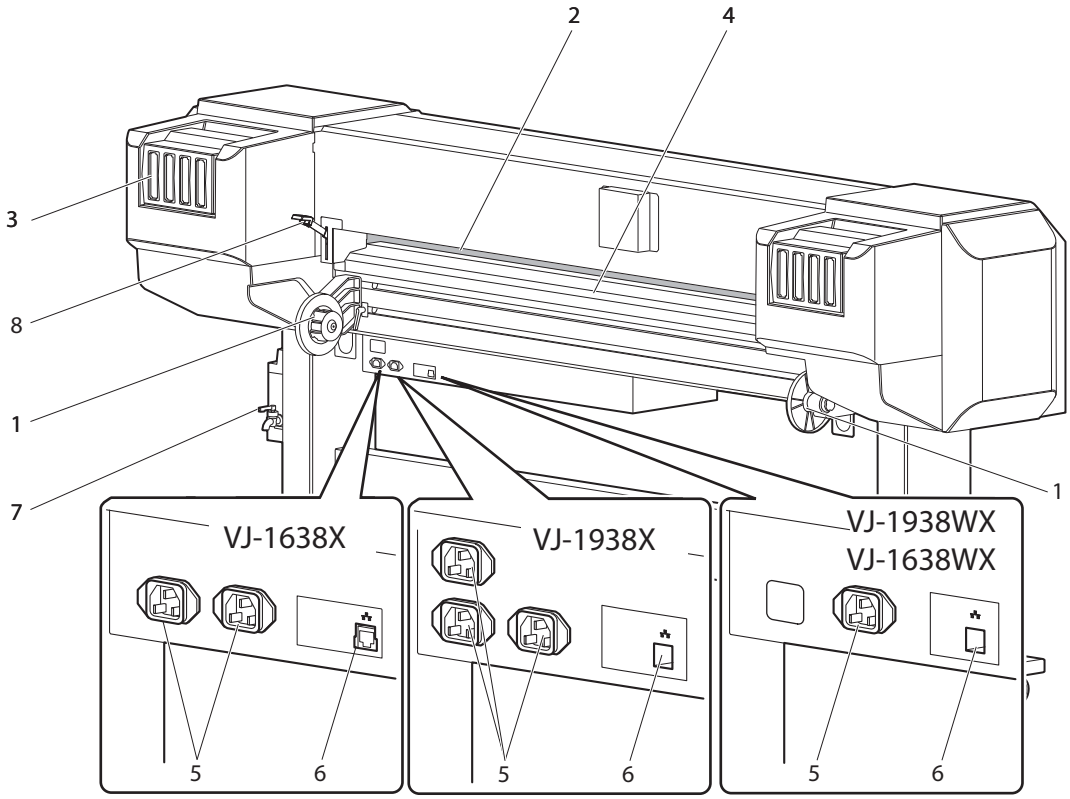

N°	Nom	Fonction
1	Porte-matériaux du support en rouleau	Chargez le support de rouleau. Équipé de brides pour joindre le support en rouleau et les leviers de fixation pour fixer les porte-matériaux du support en rouleau.
2	Fente d'alimentation des supports	Utilisé pour l'alimentation du support.
3	Réceptacle à cartouches d'encre	Insérez les cartouches d'encre.
4	Guide de support	Utilisé pour alimenter délicatement le support lors du chargement ou de l'impression sur le support. • Un dispositif de chauffage (pré-chauffage) pour le séchage de l'encre est installé à l'intérieur du VJ-1938X/1638X. • VJ-1938WX/1638WX n'est pas équipé de dispositifs de chauffage.
5	Entrée AC	Utilisée pour le branchement du cordon d'alimentation.
6	Connecteur de câble d'interface réseau	Permet de connecter un câble d'interface réseau.
7	Valve du liquide résiduel	S'ouvre ou se ferme pour la décharge du fluide résiduel à partir du réservoir de liquide résiduel. Se ferme normalement.

2.2.3 Panneau de commande

Utilisé pour définir les conditions de fonctionnement, pour afficher le statut de l'imprimante et régler diverses fonctions.
Les noms des boutons et l'affichage du statut ainsi que les fonctions y sont décrites.

CONSEIL

Reportez-vous à ce qui suit pour plus de détails sur le mode d'utilisation du panneau de commande.

- Lors du réglage du menu à partir du panneau de commande:
  ☞4.3 Configurations du menu sur le panneau de commande
- Lors de l'exécution de fonctions diverses à partir du panneau de commande:
  ☞4.4 Mise en marche à partie du panneau de commande

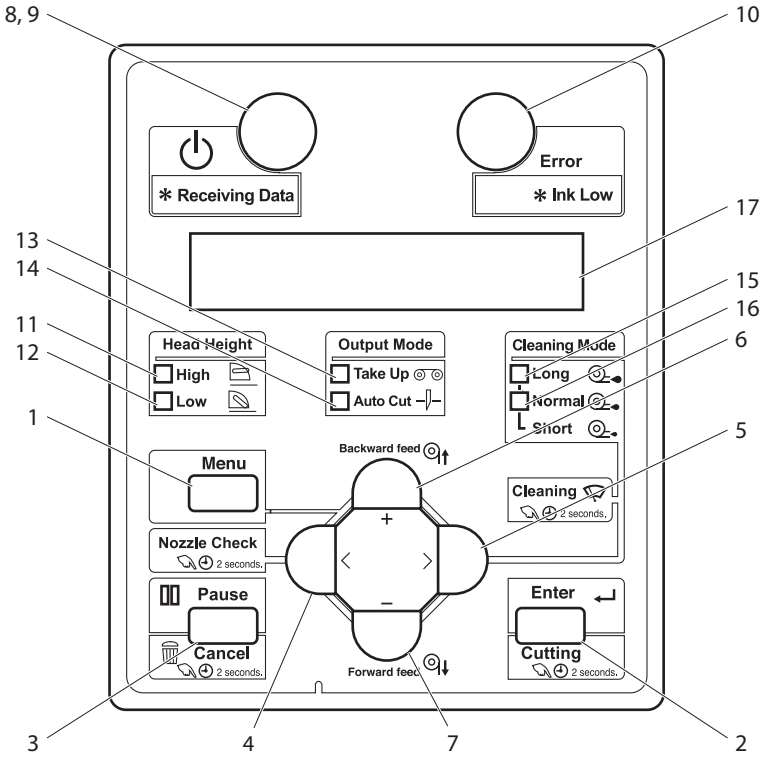

(1) Boutons de fonctionnement

REMARQUE

- Les boutons de fonctionnement sont assignés aux différentes fonctions et noms, selon le statut de l'imprimante (Normal ou affichage du menu de Setup).
  Pour plus de détails sur le statut de l'imprimante, veuillez consulter **2.3 Statut de l'imprimante hors ligne**.

N°	Nom	Normal	Affichage du menu de Setup
1	Bouton [Menu]	Bascule vers le menu de Setup (configuration)	Bascule de l'affichage du menu de Setup au menu Normal.
2	Bouton [Enter]	Redémarre l'impression lorsqu'elle a été suspendue.	• Sélectionne le menu à configurer, et bascule vers le fil d'Ariane suivant. • Le paramétrage est défini et enregistré.
	Bouton [Cutting]	Coupe les supports lorsqu'elle est enfoncée pendant plus de deux secondes.	—
3	Bouton [Pause]	Met l'impression en pause.	—
	Bouton [Cancel]	• Pendant l'impression : Une pression de plus de deux secondes, force l'arrêt de l'impression et supprime un fichier des données restantes. • Pendant la réception ou l'analyse des données: Une pression de plus de deux secondes, supprime les données déjà reçues et analysées.	• Retourne au menu précédent du fil d'Ariane. Les changements effectués dans le menu des paramètres sont annulés. • Bascule de l'affichage du menu de Setup au menu Normal.
4	[<] Bouton	—	—
	Bouton [Nozzle Check]	Appuyez et maintenez ce bouton enfoncé pendant deux secondes ou plus pour effectuer une impression de vérification des buses.	—
5	[>] Bouton	• Sets Cleaning Mode. • La lampe du Cleaning Mode s'illumine en vert.	Bascule le menu vers le fil d'Ariane précédent.
	Bouton [Cleaning]	Le nettoyage démarre lorsque ce bouton est enfoncé pendant plus de deux secondes.	—
6	Bouton [Backward↑]	Le support est aligné dans la direction arrière.	—
	Bouton [+]	—	• Change le menu affiché dans la direction avant. • La configuration est modifiée dans la direction arrière. • La valeur numérique est augmentée pendant la saisie numérique.
7	Bouton [Forward↓]	Le support est aligné dans la direction avant.	—
	Bouton [–]	—	• Change le menu affiché dans la direction arrière. • Change les réglages dans la direction avant. • La valeur numérique est diminuée pendant la saisie numérique.
8	Bouton [Power]	Met l'imprimante en ON/OFF.	Met l'imprimante en ON/OFF.

(2) Section affichage

N°	Nom	Couleur	Statut	Description
9	Lampe de l'indicateur de marche	Bleu	Lampe allumée	EN MARCHE.
			La lampe clignote	• Réception et analyse des données. • Première mise en service du support.
			Lampe éteinte	HORS TENSION.
10	Signal d'erreur de la lampe	Orange	Lampe allumée	Une erreur est survenue. Le contenu de l'erreur s'affiche à l'écran LCD
			La lampe clignote	Il reste très peu d'encre.
			Lampe éteinte	Il n'y a aucune erreur.
11	Lampe supérieure	Vert	Lampe allumée	La hauteur de la tête d'impression est réglée sur High. Lorsque la lampe inférieure s'allume, la hauteur de la tête d'impression est paramétré sur Mid.
			Lampe éteinte	La hauteur de la tête d'impression est réglée sur Low.
12	Lampe inférieure	Vert	Lampe allumée	La hauteur de la tête d'impression est réglée sur Low. Lorsque la lampe supérieure s'allume, la hauteur de la tête d'impression est paramétré sur Mid.
			Lampe éteinte	La hauteur de la tête d'impression est réglée sur High.
13	Lampe Take up	Vert	Lampe allumée	Le mode d'éjection de support est défini sur « Take-up ».
			Lampe éteinte	Le mode d'éjection de support est défini sur « Off » ou « Auto cut ».
14	Lampe Auto Cut	Vert	Lampe allumée	Le mode d'éjection de support est défini sur « Auto cut ».
			Lampe éteinte	Le mode d'éjection de support est défini sur « Off » ou « Take-up ».
15	Lampe au mode longue	Vert	Lampe allumée	• Le mode de nettoyage est paramétré sur long. • Lorsque la lampe au mode Normal est en marche, le mode de nettoyage est défini sur Short.
			Lampe éteinte	Le mode de nettoyage est paramétré sur Normal.
16	Lampe au mode Normal	Vert	Lampe allumée	• Le mode de nettoyage est paramétré sur normal. • Lorsque la lampe longue est en marche, le mode de nettoyage est défini sur Short.
			Lampe éteinte	Le mode de nettoyage est paramétré sur long.
17	Section affichage LCD	—	—	Affiche le statut du fonctionnement de l'imprimante ou un message d'erreur.

CONSEIL

- Lorsqu'une erreur qui requiert un redémarrage (dysfonctionnement dangereux pour le fonctionnement de l'imprimante) survient, toutes les lampes clignotent et une alarme retentit.
  ☞7.2.3 Erreur nécessitant le redémarrage
- Si l'erreur persiste même lorsque le dysfonctionnement est réglé, contactez votre distributeur local MUTOH.

2.2.4 Indicateur de niveau d'encre

Lorsque le paramètre « Remain Ink menu » du menu Affichage est défini sur « On », l'indicateur de niveau d'encre qui décrit l'état de l'encre ou de la cartouche s'affiche sur l'écran LCD.

☞5.7 Display menu

☞5.7.4 Remain Ink menu

- En fonctionnement normal
  ☞2.3.1 Statut
- Au cours de l'impression
- Pour afficher les erreurs d'encre ou de cartouches
  ☞7.2.2 Affichage de messages d'erreur et solutions

L'indicateur et les étiquettes de couleur d'encre correspondante sont présentés ci-dessous.

REMARQUE

- Les étiquettes de couleurs d'encre sont fixées sur la partie supérieure des réceptacles à cartouches d'encre.

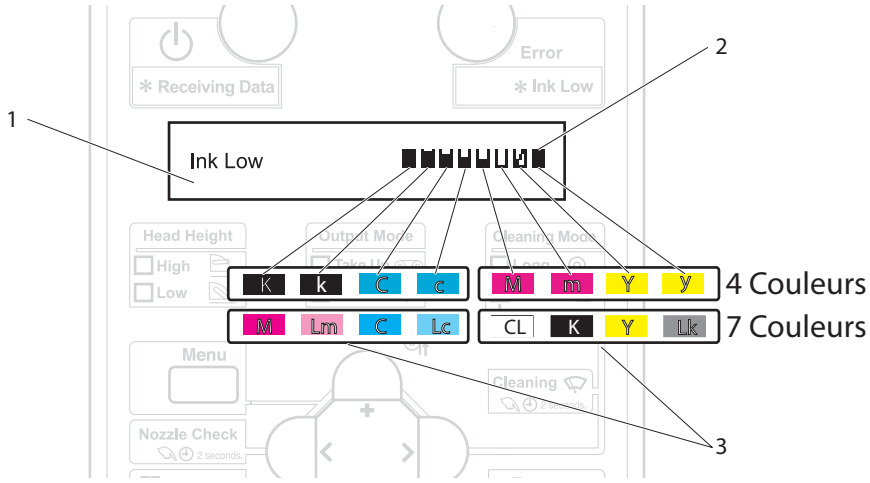

N°	Nom
1	Section affichage LCD
2	Indicateur de niveau d'encre
3	Étiquette de couleur d'encre

2.2.4.1 Graphique de niveau d'encre estimé

N°	Indicateur affichant	l'état de l'encre des cartouches
1		Quantité d'encre restante: Plus de 80%, moins de 100%
2		Quantité d'encre restante: Plus de 60%, moins de 80%
3		Quantité d'encre restante: Plus de 40%, moins de 60%
4		Quantité d'encre restante: Plus de 20%, moins de 40%
5		Quantité d'encre restante: Moins de 20% • Si le voyant clignote, la récupération de la puce intelligente est effectuée sur la cartouche d'encre correspondante. ☞7.4 Récupération de puce intelligente
6		Encre sur le point de finir
7		Encre finie
8		Aucune cartouche

2.3 Statut de l'imprimante hors ligne

Cette section décrit le statut de l'imprimante.

2.3.1 Statut

(1) Normal

L'impression est possible lorsque le support est chargé.
Les différentes fonctions d'impression peuvent être effectuées à partir du panneau de commande.

(2) Affichage du menu de configuration

Les différents paramétrages d'impression peuvent être effectués à partir du panneau de commande.
Les différentes fonctions d'impression peuvent être effectuées à partir du panneau de commande.
Les contenus d'affichage du moniteur LCD du panneau de commande sont les suivants.

(3) Affichage de l'écran

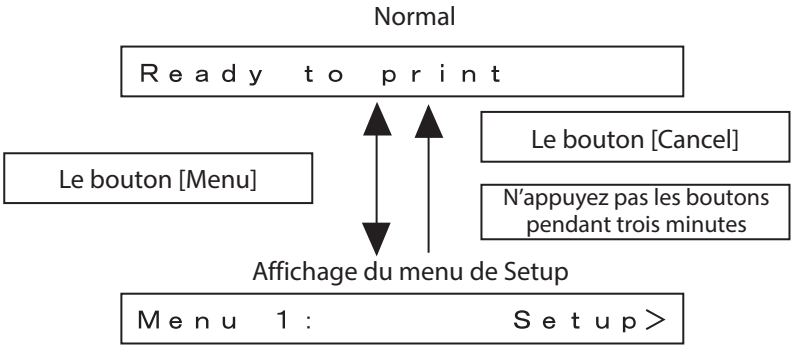

2.3.2 Modifier le statut de l'imprimante

Suivez la procédure ci-dessous et modifiez le statut de l'imprimante.

(1) Normal → Affichage du menu de Setup

Appuyez sur le bouton [Menu] du panneau de commande lorsque l'imprimante est en mode Normal.

- « Menu 1 : Setup> » s'affiche sur le panneau de commande et l'affichage bascule vers le menu de configuration.

REMARQUE

- Pour plus de détails sur le menu de configuration, veuillez consulter **4.3 Configurations du menu sur le panneau de commande**.

(2) Affichage du menu de Setup → Normal

Lors que l'imprimante est en mode Affichage du menu de configuration, effectuez l'une des opérations suivantes pour basculer le panneau de commande vers l'affichage Normal.

- Appuyez sur le bouton [Cancel] ou [Menu] du panneau de commande.
- Dans le menu de configuration, n'appuyez pas les boutons pendant trois minutes.

REMARQUE

- Pour plus de détails sur les messages de statut, veuillez consulter **7.2.1 Messages d'état**.

3 Avant l'utilisation

Ce chapitre décrit les étapes nécessaires avant l'utilisation de l'imprimante.

3.1 Connexion du cordon d'alimentation

Cette section décrit la procédure de connexion du cordon d'alimentation.

AVERTISSEMENT

- **Assurez-vous d'utiliser le type de cordon d'alimentation spécifié.**
  L'utilisation d'un cordon d'alimentation autre que celui spécifié peut provoquer une électrocution ou un incendie.
- **N'utilisez pas un cordon d'alimentation endommagé.**
  Ceci peut entraîner une électrocution ou un incendie.

ATTENTION

- **Faites attention aux points suivants lors de la manipulation du cordon d'alimentation.**
  - **N'altérez pas le cordon d'alimentation.**
  - **Ne posez aucun objet lourd sur le cordon d'alimentation.**
  - **Évitez de plier, de tordre ou de tirer sur le cordon d'alimentation avec force.**
  - **Ne faites pas passer le cordon d'alimentation à proximité des appareils de chauffage.**

REMARQUE

- Contactez votre revendeur MUTOH en cas d'altération du cordon d'alimentation.

Pour l'installation du cordon d'alimentation, suivez les instructions ci-après:

1. Assurez-vous que l'imprimante est en hors tension.

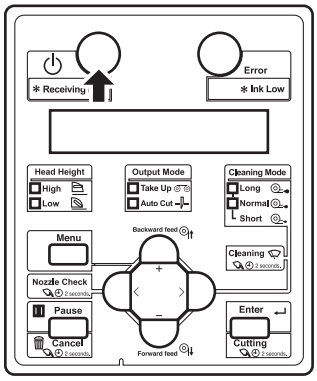

REMARQUE

- L'appareil est sous tension lorsque le bouton [Power] du panneau de commande est enfoncé. Appuyez une fois de plus sur le bouton pour couper l'alimentation.

2. Branchez les cordons d'alimentation aux prises AC, situées sur le côté droit de l'appareil.

REMARQUE

- Le nombre de prises AC diffère en fonction du modèle d'imprimante
  - VJ-2638X/1938X: 3 endroits
  - VJ-1638X: 2 endroits
  - VJ-1938WX/1638WX: 1 endroit

<VJ-2638X>

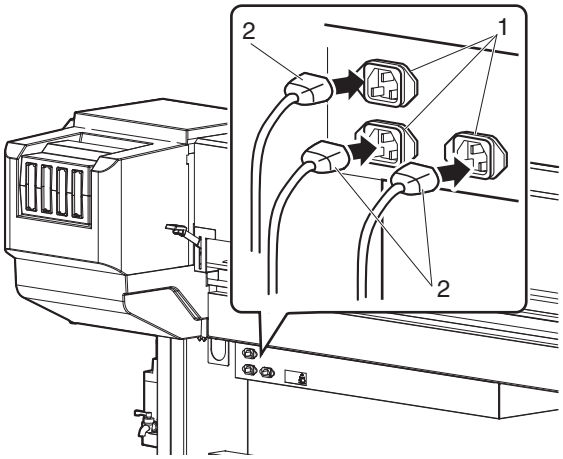

N°	Nom
1	Entrée AC
2	Cordon d'alimentation

<VJ-1938X/1638X>

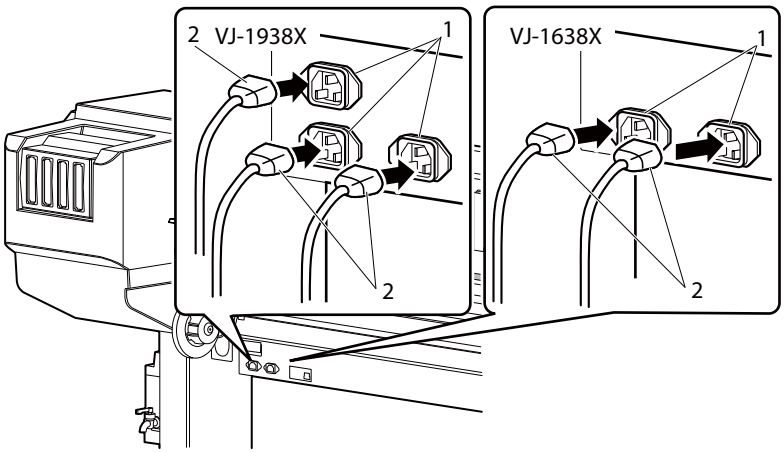

N°	Nom
1	Entrée AC
2	Cordon d'alimentation

<VJ-1938WX/1638WX>

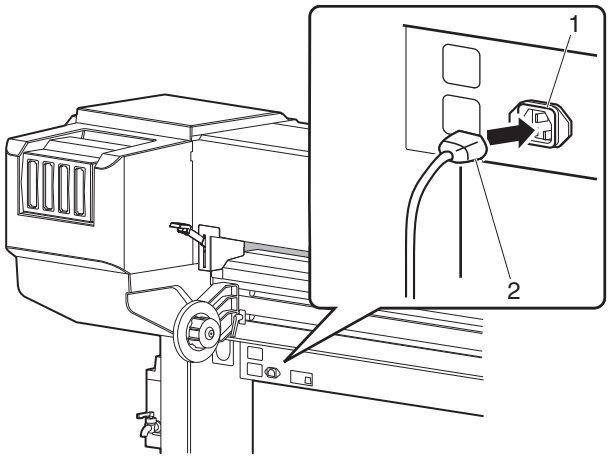

N°	Nom
1	Entrée AC
2	Cordon d'alimentation

3. Branchez correctement le cordon d'alimentation à la prise.

AVERTISSEMENT

- **Évitez de tirer sur la fiche d'alimentation ou de la brancher avec des mains mouillées.**
  Ceci peut entraîner une électrocution.
- **Assurez-vous d'utiliser uniquement l'alimentation spécifiée (100-120 V AC ou 200-240 V AC).**
  Si vous utilisez une alimentation autre que la tension spécifiée, cela pourrait provoquer une électrocution ou un incendie.
- **Branchez votre imprimante directement à la prise électrique (100-120 V AC ou 200-240 V AC).**
  N'utilisez pas de fiches multiples sur la même prise.
  Cela pourrait générer de la chaleur et provoquer un incendie.
- **Assurez-vous d'utiliser une prise électrique dédiée avec le fil de terre pour l'alimentation, puis connectez-la au fil de terre.**
  Veillez à toujours brancher le fil de terre pour éviter tout risque d'électrocution ou d'incendie.
- **Ne raccordez pas de fil de terre dans les endroits suivants:**
  - **Tuyaux de gaz**
    Il existe une possibilité d'inflammation et d'explosion.
  - **Fil de terre de câbles téléphoniques et paratonnerres**
    Un courant de forte intensité peut circuler lorsque la foudre frappe.
  - **Conduite d'eau et robinet**
    La prise de terre ne fonctionne pas si une partie du tuyau métallique est en plastique.

ATTENTION

- **Faites attention aux points suivants lors de la manipulation de la fiche d'alimentation.**
  Toute mauvaise manipulation du câble d'alimentation peut provoquer un incendie.
  - **Assurez-vous qu'aucune substance étrangère telle que la poussière ne se dépose sur la fiche d'alimentation.**
  - **Assurez-vous que la fiche d'alimentation est introduite à fond.**
  - **Si vous n'utilisez pas l'imprimante pendant une longue période de temps, veuillez débrancher la fiche d'alimentation de la prise électrique par mesure de sécurité.**
- **Assurez-vous de raccorder le fil de terre à une mise à la terre conforme aux normes suivantes:**
  - **Une borne de terre de la prise électrique**
  - **Fil de terre avec plaque de cuivre enfoui à au moins 650 mm, de profondeur dans le sol.**

REMARQUE

- Contactez votre revendeur MUTOH si la mise à la terre n'est pas effectuée ou ne peut être effectuée.
- Lorsque l'imprimante est branchée, évitez de retirer le cordon d'alimentation de la prise électrique. Chaque fois que le cordon est retiré de la prise électrique, coupez l'alimentation sur le panneau de commande, attendez une minute ou plus avant de le rebrancher.
- Lors de l'insertion du cordon d'alimentation dans la prise d'alimentation, la capacité suivante est requise. Si vous ne pouvez pas assurer la capacité, insérez le cordon d'alimentation séparément dans une autre prise d'alimentation.
  - VJ-2636:
    Lorsque « Heater Ctrl » est « EcoMode », « Eco/Fixer » ou « Eco/Dryer »: 26A
    Lorsque « Heater Ctrl » est « Powerful » (puissant), « Pow/Fixer » ou « Pow/Dryer »: 30A
  - VJ-1938X: 30A
  - VJ-1638X: 19A
  - VJ-1938WX/1638 WX: 2,5A

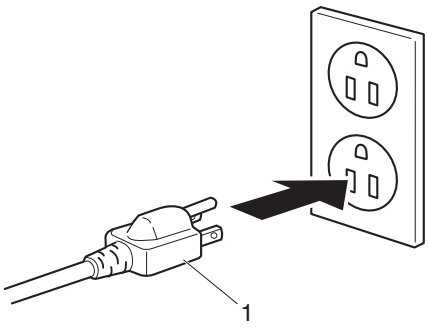

N°	Nom
1	Fiche d'alimentation

3.2 Mise en ON/OFF (marche/arrêt) de l'alimentation

Cette section explique comment mettre en marche et arrêter l'imprimante.

3.2.1 Mise en marche de l'alimentation

Pour mettre l'alimentation en marche, suivez les instructions ci-après:

1. Appuyez sur le bouton [Power] du panneau de commande pour arrêter l'imprimante.
   - Le voyant d'alimentation du panneau de commande est éteint.

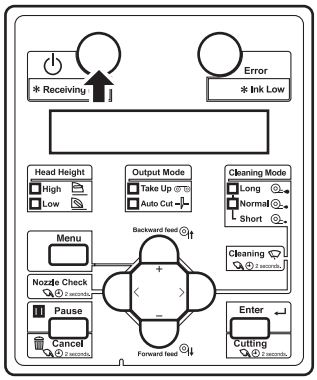

   - L'imprimante lance la mise en opération initiale.
   - Une fois la mise en opération terminée, l'imprimante bascule au statut normal.

REMARQUE

- Si un problème survient au cours de la mise en opération initiale, un message s'affiche sur le panneau de commande et l'imprimante arrête de fonctionner.
  En cas d'arrêt de fonctionnement, consultez la section **7 Dépannage** et réglez le problème.

3.2.2 Arrêt de l'alimentation

Pour arrêter l'imprimante, suivez les instructions ci-après:

1. Vérifiez les éléments suivants qui se rapportent aux conditions de fonctionnement de l'imprimante.
   - L'impression ou les autres opérations ne sont pas en cours.
   - Que l'affichage à l'écran du panneau de commande est normal.
2. Appuyez sur le bouton [Power] du panneau de commande pour arrêter l'imprimante.
   - Le voyant d'alimentation du panneau de commande est éteint.

REMARQUE

- Si le panneau de commande est dans l'état suivant, l'alimentation est en marche.
  - La touche [Power] est appuyée.
  - Le voyant d'alimentation s'éclaire en bleu.

  Appuyez une fois de plus sur le bouton pour couper l'alimentation.

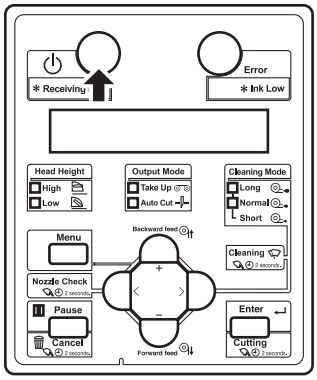

- L'imprimante arrête de fonctionner.
- « Power Off » s'affiche sur le panneau de commande.
- Tous les voyants du panneau de commande ainsi que l'écran LCD s'éteignent.
- L'imprimante arrête automatiquement de fonctionner.

REMARQUE

- Si un problème survient au cours de l'arrêt, un message s'affiche sur le panneau de commande et l'imprimante arrête de fonctionner.
  En cas d'arrêt de fonctionnement, consultez la section **7 Dépannage** et réglez le problème.
- Après l'arrêt de l'imprimante, rallumez-la après dix secondes ou plus.

3. Soulevez le levier de chargement du support lorsque l'imprimante n'est pas utilisée pendant un long moment.

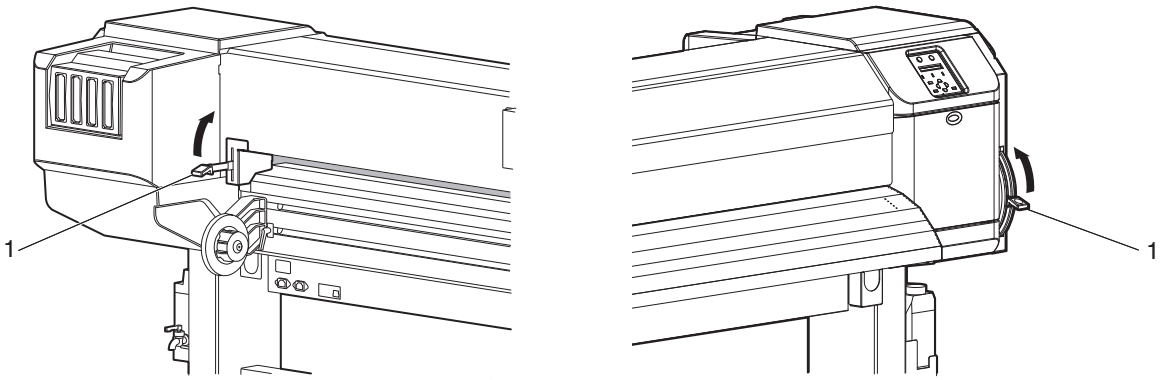

N°	Nom
1	Levier de chargement du support

3.3 Remplissage d'encre

Cette section décrit la procédure initiale d'installation des cartouches d'encre.

ATTENTION

- **Avant le fonctionnement, veuillez lire la fiche de données de sécurité (SDS).**
- **Lors de la manipulation des cartouches d'encre ou des blocs d'encre, évitez tout contact avec vos yeux et votre peau.**
  Si l'encre pénètre dans vos yeux, ou adhère à votre peau, rincez immédiatement avec de l'eau.
  Dans le cas contraire, vous pourrez souffrir d'une irritation ou d'une inflammation légère des yeux.
  En cas d'anomalie, consultez immédiatement un médecin.
- **Veuillez ne pas démonter les cartouches et les blocs d'encre.**
  Si elles sont démontées, l'encre pourrait entrer en contact avec les yeux ou la peau.
- **NE PAS laisser tomber ou frapper le bloc d'encre.**
  L'encre peut fuir du bloc d'encre.
- **Suivez strictement les indications suivantes lors du remplissage de l'encre.**
  - **Ne mettez pas l'imprimante hors tension.**
  - **Ne débranchez pas le cordon d'alimentation.**
  - **N'ouvrez pas le capot avant.**
  - **N'ouvrez pas le volet d'entretien.**
  - **Ne soulevez pas le levier de chargement du support.**

REMARQUE

- N'utilisez pas les cartouches d'encre que vous avez insérées dans les réceptacles à cartouches d'encre d'autres imprimantes. Les cartouche d'encre ne seront pas utilisées à nouveau.
- Utilisez les cartouches ou des blocs d'encre authentiques pour le remplissage.
  L'imprimante a été conçue pour utiliser des cartouches et des blocs d'encre authentiques.
  Si vous utilisez une cartouche d'encre qui n'a pas été produite par le fabricant d'origine.
  - l'impression pourrait devenir floue, ou l'épuisement de l'encre dans la cartouche pourrait ne pas être détecté correctement.
  - Aucune panne consécutive à l'utilisation d'une cartouche d'encre autre que celles recommandées ci-dessus n'est couverte par la garantie, et les frais de réparation sont à la charge du client.
- Pour plus de détails sur le type de cartouche d'encre, contactez votre revendeur de produits MUTOH.
- Évitez de soumettre les cartouches ou les blocs d'encre à de violentes secousses.
  au risque de provoquer une fuite d'encre.
- Ne démontez pas les cartouches d'encre.
  Une cartouche ou un bloc d'encre démontée est inutilisable.
- Assurez-vous d'utiliser un liquide de nettoyage dédié.
  - (VJ-2638X/1938X/1638X)
    référence produit: VJ-MSINK3-CL220, VJ-MSINK3-CL1000, VJ-MS31-CL220U
  - (VJ-1938WX/1638WX) référence produit: RJ-FGCLS
- Secouez légèrement les cartouches ou les blocs d'encre avant l'installation.
  Cela risquerait d'endommager la qualité d'impression.
- Lorsqu'une cartouche ou bloc d'encre est déplacée d'un endroit froid à un lieu chaud, conservez-la pendant trois heures au moins dans le nouvel environnement avant de procéder aux impressions.
- N'insérez ou ne retirez pas les cartouches d'encre plus de 10 fois.
  Si la cartouche d'encre a été retirée / insérée plus que le nombre de fois indiqué ci-dessus, elle ne peut pas être utilisé même lorsqu'il reste de l'encre.
- Les cartouches et blocs d'encre de cette imprimante disposent de puces de circuits intégrés.
  Lors du retrait ou l'insertion des cartouches et du bloc adaptateur d'encre haute capacité (en option) dans les situations suivantes, les informations des circuits intégrés peuvent être endommagées et les cartouches ne seront plus utilisables.
  - Au cours de l'impression
  - Pendant dix secondes après l'insertion de toutes les cartouches d'encre

3.3.1 Changement de l'angle du réceptacle de la cartouche d'encre (VJ-2638X/1938X/1638X/1638WX)

REMARQUE

- VJ-1938WX ne dispose pas de cette fonction.

Suivez la procédure ci-dessous pour changer l'angle.

3.3.1.1 Insertion des cartouches d'angle de manière verticale

1. Faites tourner le réceptacle de la cartouche de 90 degrés vers le haut.

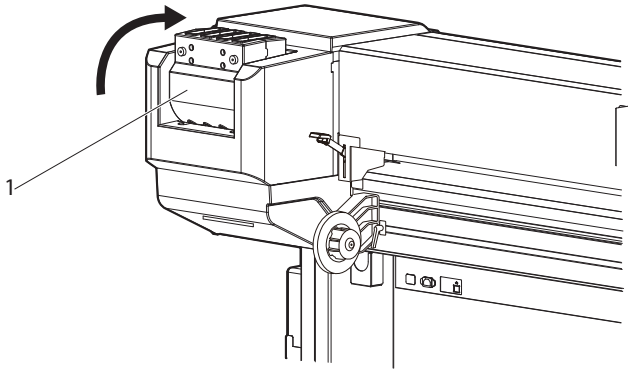

N°	Nom
1	Réceptacle à cartouches d'encre

2. Vérifiez si le réceptacle de la cartouche d'encre est vertical.
3. Modifiez dans le sens contraire de la męme maničre.

3.3.1.2 Insertion des cartouches d'angle de manière horizontale

1. Inclinez légèrement le réceptacle de la cartouche d'encre vers l'arrière de l'imprimante.

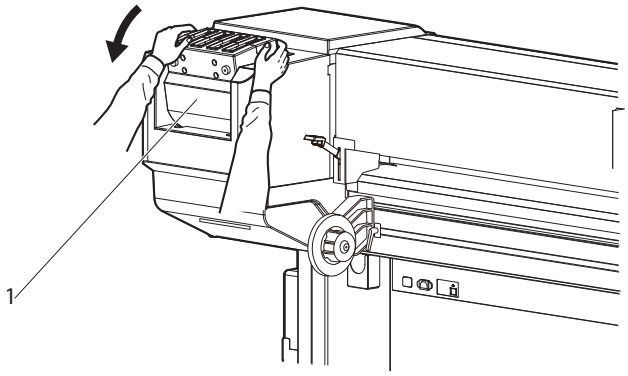

N°	Nom
1	Réceptacle à cartouches d'encre

2. Pour déverrouiller, replacez le réceptacle de la cartouche d'encre dans sa position d'origine.

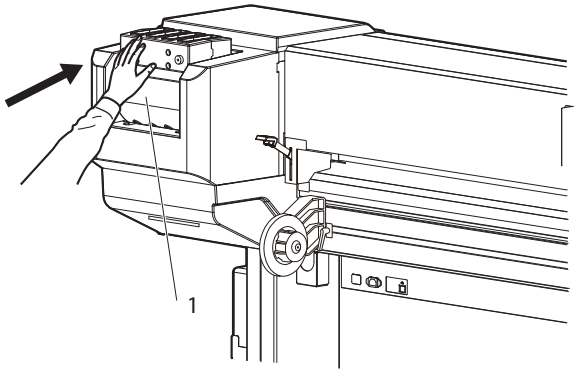

N°	Nom
1	Réceptacle à cartouches d'encre

3. Faites tourner le réceptacle de la cartouche de 90 degrés vers le bas.

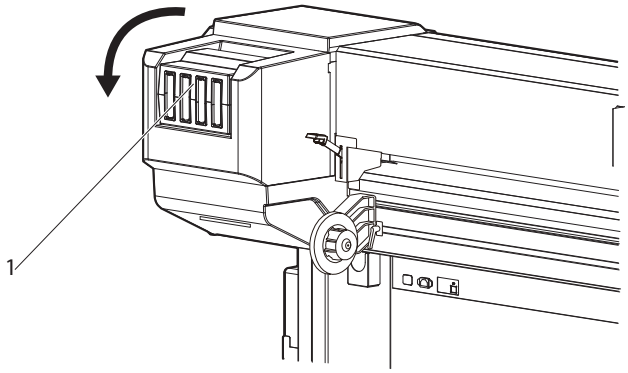

N°	Nom
1	Réceptacle à cartouches d'encre

4. Vérifiez si le réceptacle de la cartouche d'encre est horizontal.
5. Vérifiez dans le sens contraire de la même manière.

3.3.2 Lors de l'utilisation des cartouches d'encre de 220 ml/440 ml

REMARQUE

- Les procédures varient selon le produit. Vérifiez le nom de modèle votre imprimante et suivez la bonne procédure.

3.3.2.1 Pour VJ-2638X/1938X/1638X

1. Mettez l'imprimante en MARCHE.

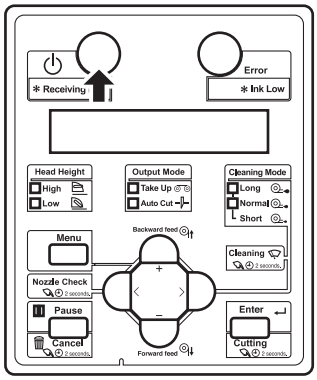

- L'imprimante lance l'opération d'initialisation.
- La première opération terminée, le message: « Start Ink Charge – > E » s'affiche à l'écran du panneau de commande.

2. Appuyez sur la touche [Enter] du panneau de commande.

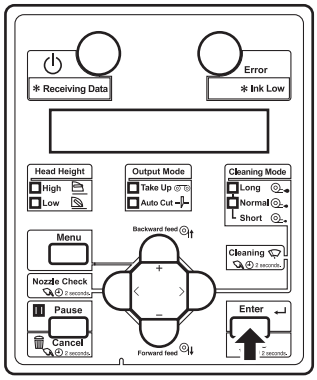

- Le message « Insert CleaningCart. » s'affiche sur le panneau de commande.

3. Enlevez les cartouches de nettoyage (8 pièces) des cartouches.

4. Faites tourner le réceptacle de la cartouche de 90 degrés vers le haut.
   ☞3.3.1 Changement de l'angle du réceptacle de la cartouche d'encre (VJ-2638X/1938X/1638X/1638WX)

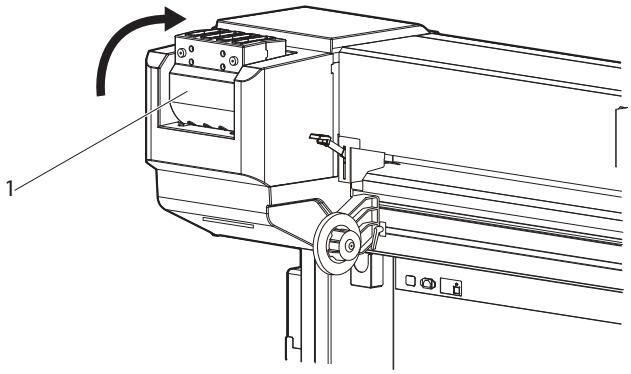

N°	Nom
1	Réceptacle à cartouches d'encre

5. Insérez les cartouches de nettoyage dans les réceptacles de cartouche.
   - Maintenez la flèche de la cartouche de nettoyage face au côté avant de l'imprimante et insérez-la.

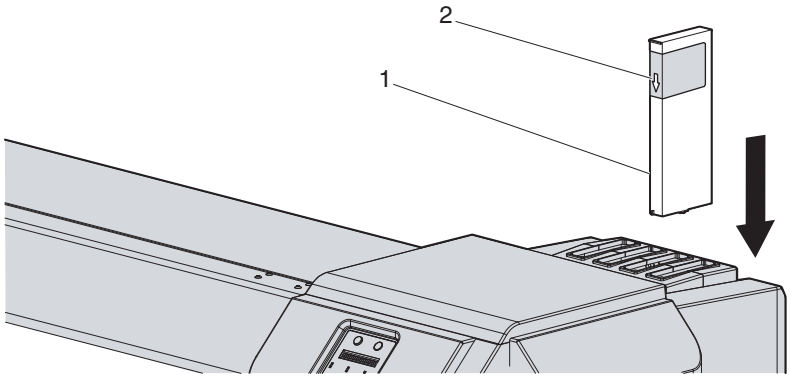

N°	Nom
1	Cartouche de nettoyage
2	Flèche

- Insérez les cartouches de nettoyage à fond dans les réceptacles de cartouches d'encre.

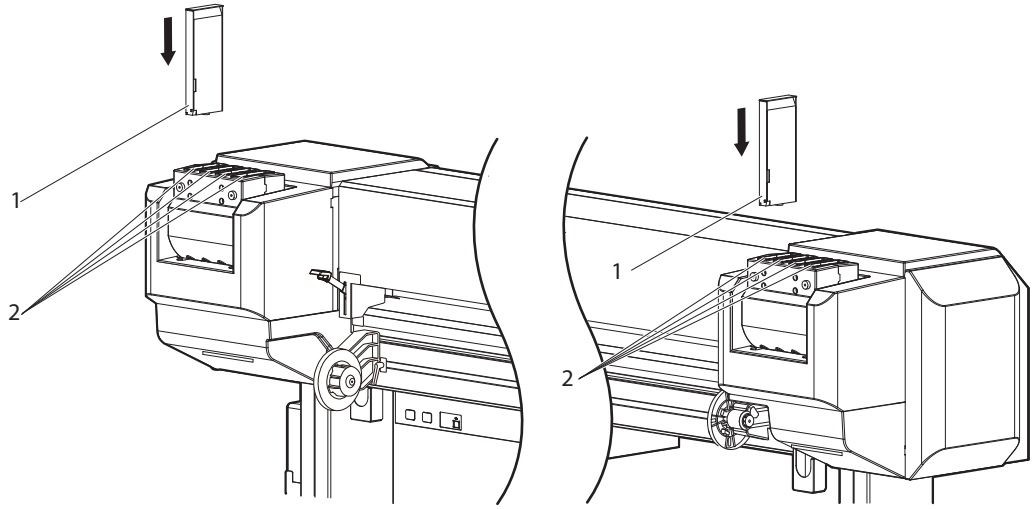

N°	Nom
1	Cartouche de nettoyage
2	Réceptacles des cartouches d'encre

- Lorsque toutes les cartouches de nettoyage ont été insérées, « Busy-Washing » s'affiche sur le panneau de commande et l'imprimante commence à charger le liquide de nettoyage.
- Après chargement du fluide de nettoyage, le message « Remove cartridges » s'affiche sur l'écran du panneau de commande.

6. Retirez toutes les cartouches de nettoyage.

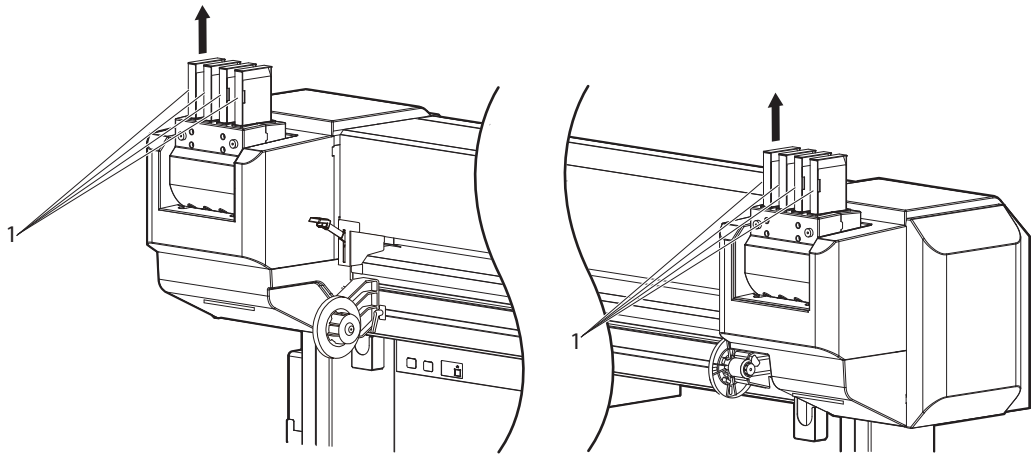

N°	Nom
1	Cartouche de nettoyage

- Le message « Busy-Washing » s'affiche sur le panneau de commande et l'imprimante commence le nettoyage de la tête d'impression.

- À la fin de ce nettoyage, le message « Wash retry? No » s'affiche sur le panneau de commande.

7. Appuyez sur la touche [Enter] du panneau de commande.

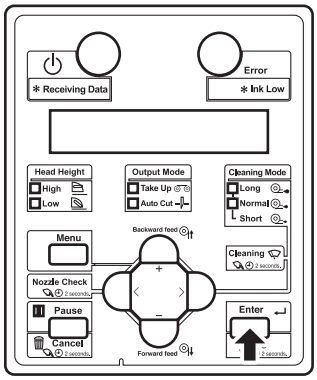

- Le message « Insert InkCartridges » s'affiche sur le panneau de commande.

8. Sortez les cartouches d'encre de leur emballage et agitez-les doucement deux ou trois fois.

   a. Pour quatre couleurs:
   Il vous faut les cartouches suivantes.

      - Black (K) (Noir): 2 cartouches
      - Cyan (C): 2 cartouches
      - Magenta (M): 2 cartouches
      - Yellow (Y) (Jaune): 2 cartouches

   b. Pour sept couleurs:
   Il vous faut les cartouches suivantes.

      - Magenta (M): 1 cartouche
      - Light Magenta (Lm) (Magenta clair): 1 cartouche
      - Cyan (C): 1 cartouche
      - Light Cyan (Lc) (Cyan clair): 1 cartouche
      - Liquide de nettoyage (CL) 1 bloc
      - Black (K) (Noir): 1 cartouche
      - Yellow (Y) (Jaune): 1 cartouche
      - Light Black (Lk) (Noir clair): 1 cartouche

9. Placez toutes les cartouches d'encre dans les réceptacles à cartouches à l'arrière de l'imprimante.
   - Veillez à insérer les cartouches d'encre dans les réceptacles appropriés.
     Faites correspondre l'étiquette de couleur d'encre avec la couleur d'encre avant d'insérer le bloc d'encre
   - Maintenez la flèche de la cartouche de nettoyage face au côté avant de l'imprimante et insérez-la.

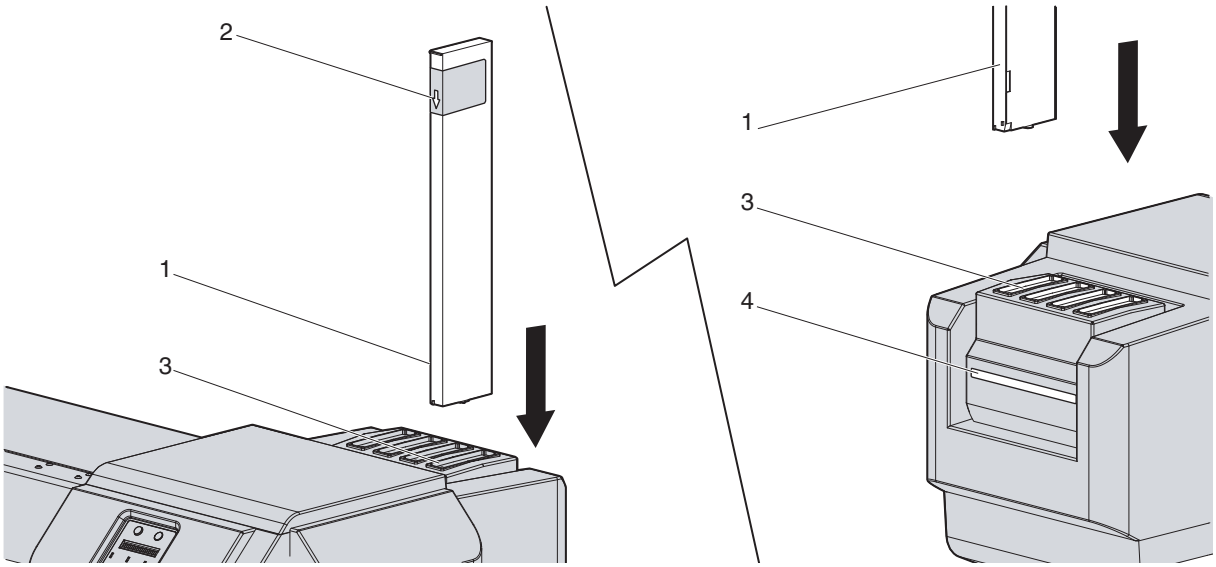

N°	Nom
1	Cartouche d'encre
2	Flèche
3	Réceptacles des cartouches d'encre
4	Étiquettes de couleur d'encre

a.Type à 4 couleurs

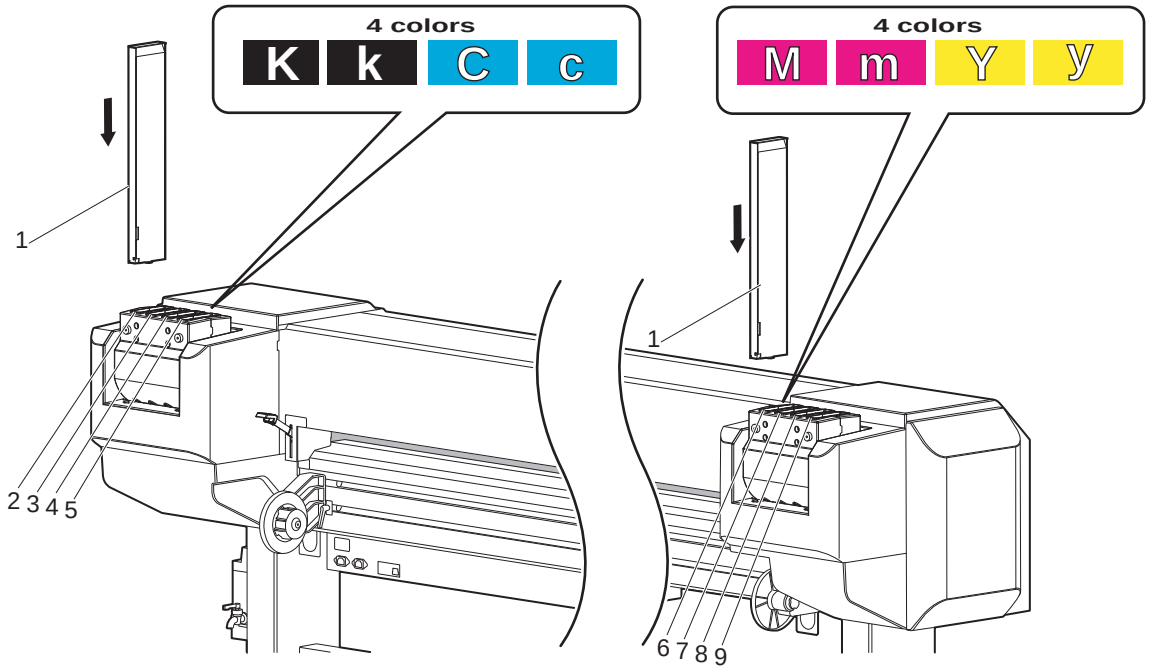

N°	Nom
1	Cartouche d'encre
2	Réceptacle à cartouches d'encre K1
3	Réceptacle à cartouches d'encre K2
4	Réceptacle à cartouches d'encre C1
5	Réceptacle à cartouches d'encre C2
6	Réceptacle à cartouches d'encre M1
7	Réceptacle à cartouches d'encre M2
8	Réceptacle à cartouches d'encre Y1
9	Réceptacle à cartouches d'encre Y2

b.Type à 7 couleurs

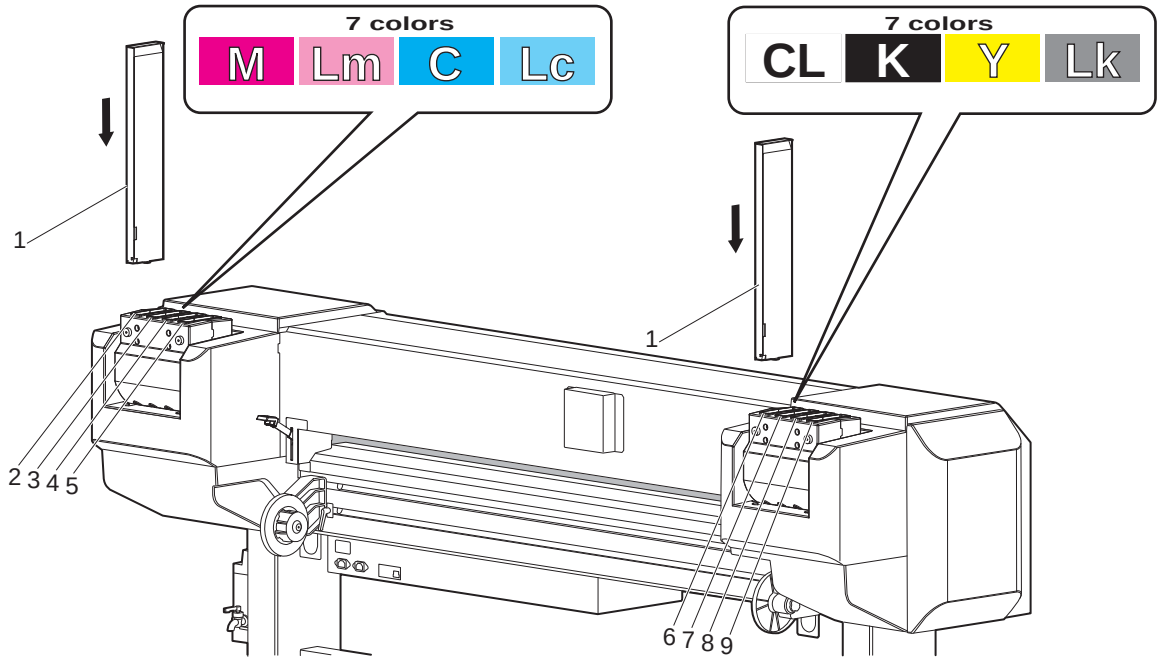

N°	Nom
1	Bloc adaptateur d'encre haute capacité
2	Réceptacle à cartouches d'encre 1
3	Réceptacle à cartouches d'encre 2
4	Réceptacle à cartouches d'encre 3
5	Réceptacle à cartouches d'encre 4
6	Réceptacle à cartouches d'encre 5
7	Réceptacle à cartouches d'encre 6
8	Réceptacle à cartouches d'encre 7
9	Réceptacle à cartouches d'encre 8

- Insérez toutes les cartouches d'encre dans les réceptacles correspondants.
- Lorsqu'une cartouche d'encre est installée, le message « Ink Refill **% » s'affiche sur le panneau de commande et le ravitaillement de l'encre commence.
- La durée nécessaire pour le chargement initial d'encre est la suivante.
    - VJ-2638X: Environ 20 minutes
    - VJ-1938X: Environ 18 minutes
    - VJ-1638X: Environ 17 minutes
- Le chargement de l'encre et la pause sont répétés durant le premier remplissage d'encre.

- Le premier remplissage d'encre est terminé lorsque « 100 %» s'affiche.
- Après le premier remplissage d'encre, « Media End » s'affiche sur l'écran du panneau de commande.

ATTENTION

- **Suivez strictement les indications suivantes lors du remplissage de l'encre. Si le remplissage de l'encre est interrompu, il y aura perte d'encre à sa reprise.**
  - **Ne coupez pas l'alimentation de l'imprimante.**
  - **Ne débranchez pas le cordon d'alimentation de l'imprimante.**
  - **N'ouvrez pas le capot avant.**
  - **N'ouvrez pas le volet d'entretien.**
  - **Ne soulevez pas le levier de chargement du support.**

REMARQUE

- VJ-2638X/1938X/1638X décide automatiquement d'utiliser soit quatre couleurs ou sept couleurs en fonction du nombre de couleurs de cartouches d'encre installées lors du premier remplissage d'encre. Il n'est pas nécessaire de faire des réglages spéciaux.
- Les utilisateurs ne peuvent pas changer le nombre de couleurs de cartouche d'encre après le premier remplissage d'encre sur le VJ-2638X/1938X/1638X. Pour demander un changement, contactez votre revendeur MUTOH.
- Si l'imprimante imprime en vérification de buses immédiatement après le premier remplissage d'encre, les résultats suivants pourraient être obtenus :
  - Des lignes floues.
  - Certaines données non imprimées.

  Dans ces cas, suivez la procédure décrite à la section **5.3 Cleaning menu** et effectuez un «Little Charge». Ensuite, vérifiez le résultat d'impression.

  Si vous ne constatez aucune amélioration dans le résultat d'impression même après avoir effectué le «Little Charge », n'utilisez pas l'imprimante pendant une heure ou plus.
  Ensuite, effectuez à nouveau un «Little Charge» et vérifiez le résultat d'impression.

  S'il n'y a toujours pas d'amélioration, contactez votre revendeur des produits MUTOH.

3.3.2.2 Pour VJ-1938WX

1. Mettez l'imprimante en MARCHE.

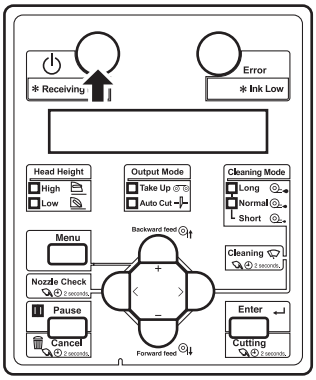

- L'imprimante lance l'opération d'initialisation.
- La première opération terminée, le message: « Start Ink Charge – > E » s'affiche à l'écran du panneau de commande.

2. Appuyez sur la touche [Enter] du panneau de commande.

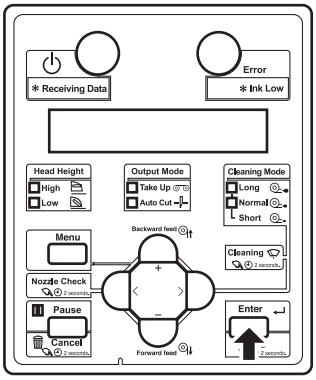

- À la fin de ce nettoyage, le message « Wash retry? No » s'affiche sur le panneau de commande.

3. Sélectionnez l'option du nettoyage du conduit d'encre avant le premier chargement d'encre.

REMARQUE

- Le nettoyage peut être nécessaire en fonction du type d'encre à installer.
- Pour effectuer le nettoyage de la tête, assurez-vous d'utiliser le liquide de nettoyage qui correspond à l'encre.

a. Lorsqu'un nettoyage s'impose, appuyez sur le bouton [+] ou [-] pour sélectionner « Yes ».

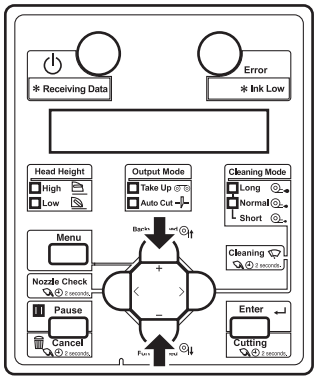

b. Lorsque le nettoyage n'est pas nécessaire, passez à l'étape 8.

4. Appuyez sur la touche [Enter] du panneau de commande.

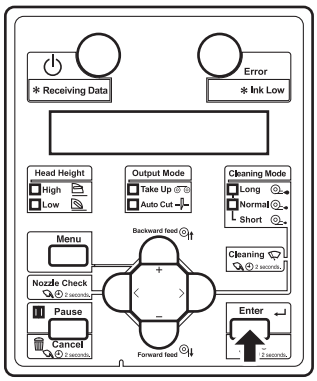

- Le message « Insert CleaningCart. » s'affiche sur le panneau de commande.

5. Enlevez les cartouches de nettoyage (8 pièces) des cartouches.

6. Insérez les cartouches de nettoyage dans les réceptacles de cartouche.

- Maintenez la flèche de la cartouche d'encre vers le haut et insérez-la à l'intérieur de l'imprimante.

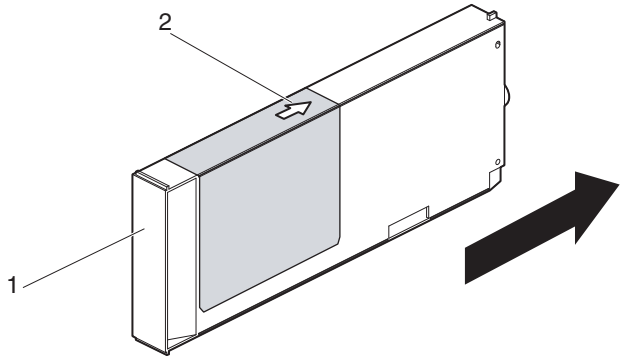

N°	Nom
1	Cartouche de nettoyage
2	Flèche

- Insérez les cartouches de nettoyage à fond dans les réceptacles de cartouches d'encre.

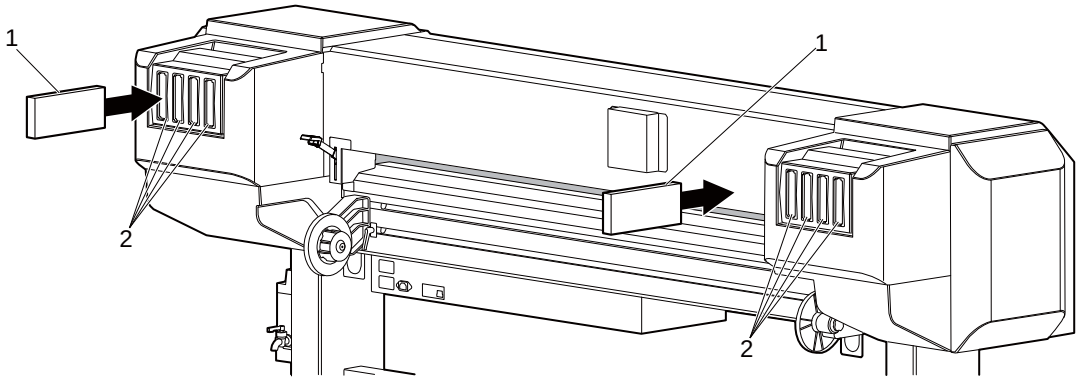

N°	Nom
1	Cartouche de nettoyage
2	Réceptacles des cartouches d'encre

- Lorsque toutes les cartouches de nettoyage ont été insérées, « Busy-Washing » s'affiche sur le panneau de commande et l'imprimante commence à charger le liquide de nettoyage.
- Après chargement du fluide de nettoyage, le message « Remove cartridges » s'affiche sur l'écran du panneau de commande.

7. Retirez toutes les cartouches de nettoyage.

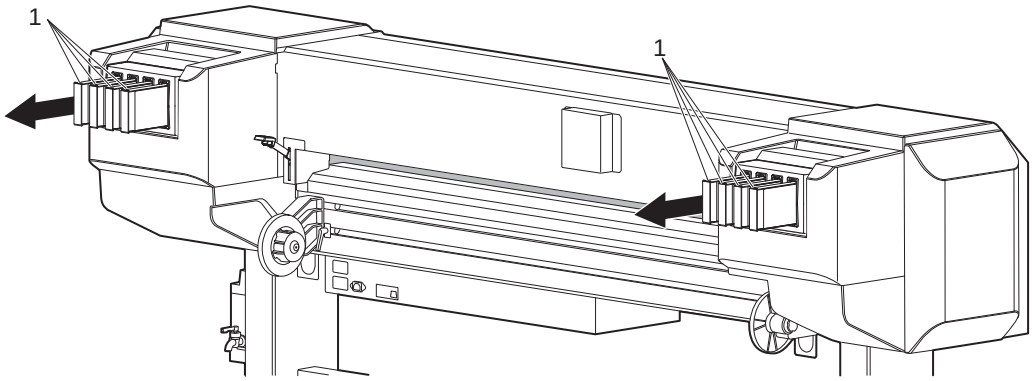

N°	Nom
1	Cartouche de nettoyage

- Le message « Busy-Washing » s'affiche sur le panneau de commande et l'imprimante commence le nettoyage de la tête d'impression.
- À la fin de ce nettoyage, le message « Wash retry? No » s'affiche sur le panneau de commande.

8. Appuyez sur la touche [Enter] du panneau de commande.

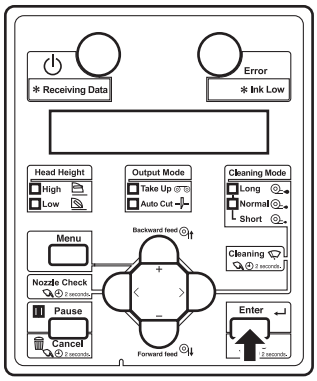

- Le message « Insert InkCartridges » s'affiche sur le panneau de commande.

9. Sortez les cartouches d'encre de leur emballage et agitez-les doucement deux ou trois fois.
   - Il vous faut les cartouches suivantes.
     - Black (K) (Noir): 2 cartouches
     - Cyan (C): 2 cartouches
     - Magenta (M): 2 cartouches
     - Yellow (Y) (Jaune): 2 cartouches

10. Placez les cartouches d'encre dans le réceptacle à cartouches à l'arrière de l'imprimante.

- Veillez à insérer les cartouches d'encre dans les réceptacles appropriés.
  Faites correspondre l'étiquette de couleur d'encre avec la couleur d'encre avant d'insérer le bloc d'encre.
- Maintenez la flèche de la cartouche d'encre orientée vers le haut et insérez-la à l'intérieur de l'imprimante.

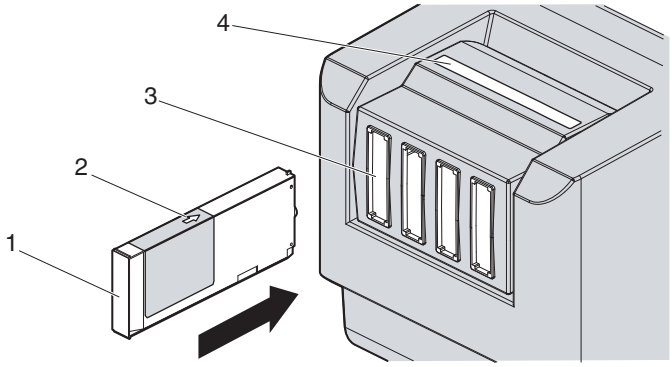

N°	Nom
1	Cartouche d'encre
2	Flèche
3	Réceptacles des cartouches d'encre
4	Étiquettes de couleur d'encre

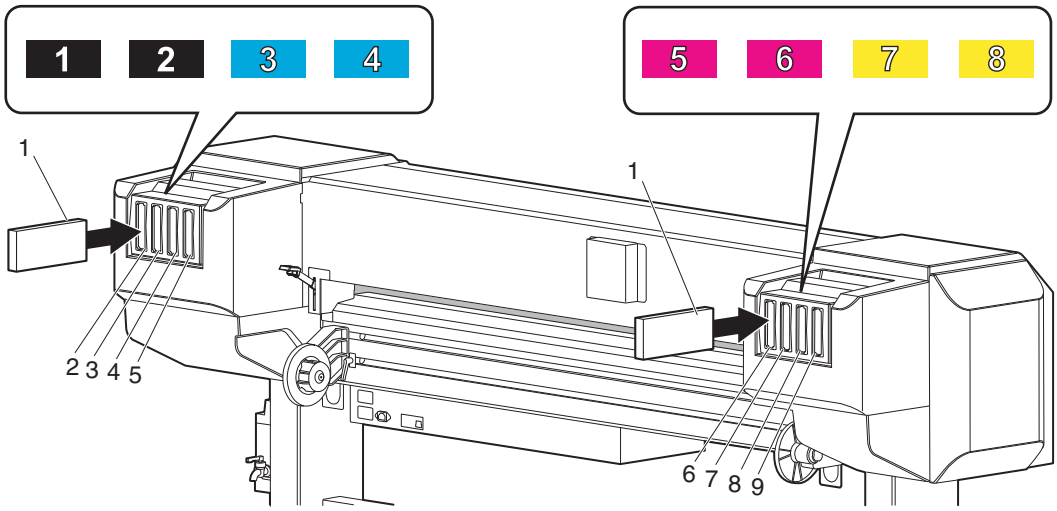

N°	Nom
1	Cartouche d'encre
2	Réceptacle à cartouches d'encre K1
3	Réceptacle à cartouches d'encre K2
4	Réceptacle à cartouches d'encre C1
5	Réceptacle à cartouches d'encre C2
6	Réceptacle à cartouches d'encre M1
7	Réceptacle à cartouches d'encre M2
8	Réceptacle à cartouches d'encre Y1
9	Réceptacle à cartouches d'encre Y2

- Insérez toutes les cartouches d'encre dans les réceptacles correspondants.
- Lorsqu'une cartouche d'encre est installée, le message « Ink Refill **% » s'affiche sur le panneau de commande et le ravitaillement de l'encre commence.
- Le premier chargement d'encre dure environ 18 minutes.
- Le chargement de l'encre et la pause sont répétés durant le premier remplissage d'encre.
- Le premier remplissage d'encre est terminé lorsque « 100% » s'affiche.
- Après le premier remplissage d'encre, « Media End » s'affiche sur l'écran du panneau de commande.

ATTENTION

- **Suivez strictement les indications suivantes lors du remplissage de l'encre. Si le remplissage de l'encre est interrompu, il y aura perte d'encre à sa reprise.**
  - **Ne coupez pas l'alimentation de l'imprimante.**
  - **Ne débranchez pas le cordon d'alimentation de l'imprimante.**
  - **N'ouvrez pas le capot avant.**
  - **N'ouvrez pas le volet d'entretien.**
  - **Ne soulevez pas le levier de chargement du support.**

REMARQUE

- Si l'imprimante imprime en vérification de buses immédiatement après le premier remplissage d'encre, les résultats suivants pourraient être obtenus:
  - Des lignes floues.
  - Certaines données non imprimées.

  Dans ces cas, suivez la procédure décrite à la section **5.3 Cleaning menu** et effectuez un «Little Charge». Ensuite, vérifiez le résultat d'impression.

  Si vous ne constatez aucune amélioration dans le résultat d'impression même après avoir effectué le «Little Charge », n'utilisez pas l'imprimante pendant une heure ou plus.
  Ensuite, effectuez à nouveau un «Little Charge» et vérifiez le résultat d'impression.

  S'il n'y a toujours pas d'amélioration, contactez votre revendeur des produits MUTOH.

3.3.2.3 Pour VJ-1638WX

1. Mettez l'imprimante en MARCHE.

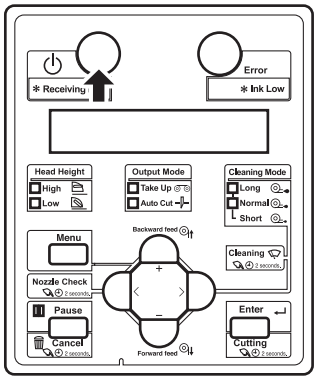

- L'imprimante lance l'opération d'initialisation.
- La première opération terminée, le message: « Start Ink Charge – > E » s'affiche à l'écran du panneau de commande.

2. Appuyez sur la touche [Enter] du panneau de commande.

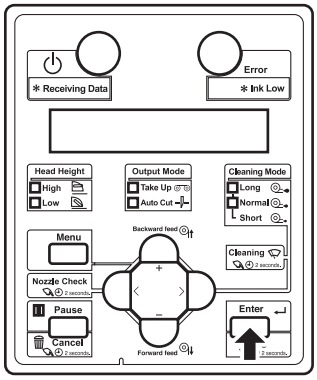

- À la fin de ce nettoyage, le message « Wash retry? No » s'affiche sur le panneau de commande.

3. Sélectionnez l'option du nettoyage du conduit d'encre avant le premier chargement d'encre.

REMARQUE

- Le nettoyage peut être nécessaire en fonction du type d'encre à installer.
- Pour effectuer le nettoyage de la tête, assurez-vous d'utiliser le liquide de nettoyage qui correspond à l'encre.

a. Lorsqu'un nettoyage s'impose, appuyez sur le bouton [+] ou [-] pour sélectionner « Yes ».

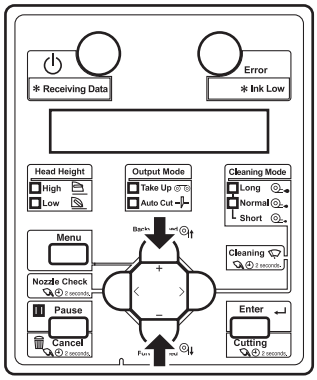

b. Lorsque le nettoyage n'est pas nécessaire, passez à l'étape 8.

4. Appuyez sur la touche [Enter] du panneau de commande.

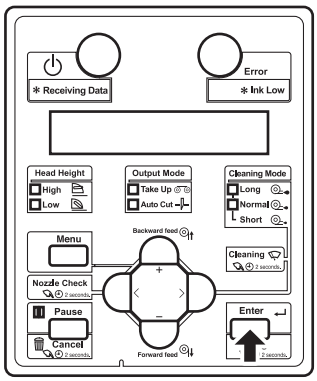

- Le message « Insert CleaningCart. » s'affiche sur le panneau de commande.

5. Enlevez les cartouches de nettoyage (8 pièces) des cartouches.

6. Faites tourner le réceptacle de la cartouche de 90 degrés vers le haut.
   ☞3.3.1 Changement de l'angle du réceptacle de la cartouche d'encre (VJ-2638X/1938X/1638X/1638WX)

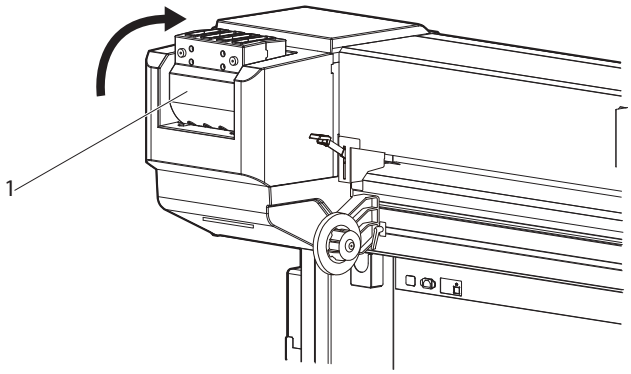

N°	Nom
1	Réceptacle à cartouches d'encre

7. Insérez les cartouches de nettoyage dans les réceptacles de cartouche.
   - Maintenez la flèche de la cartouche de nettoyage face au côté avant de l'imprimante et insérez-la.

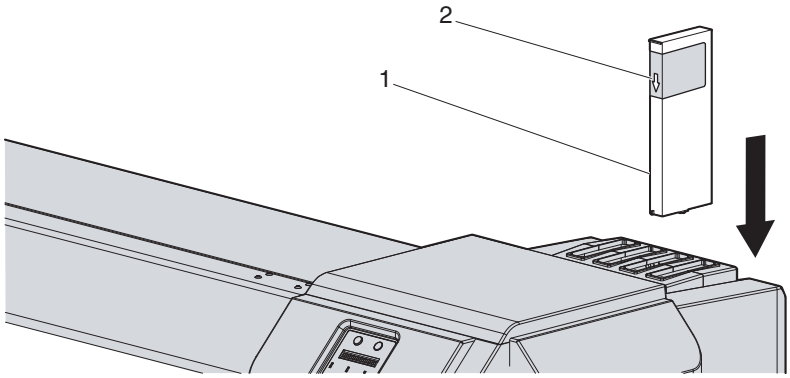

N°	Nom
1	Cartouche de nettoyage
2	Flèche

- Insérez les cartouches de nettoyage à fond dans les réceptacles de cartouches d'encre.

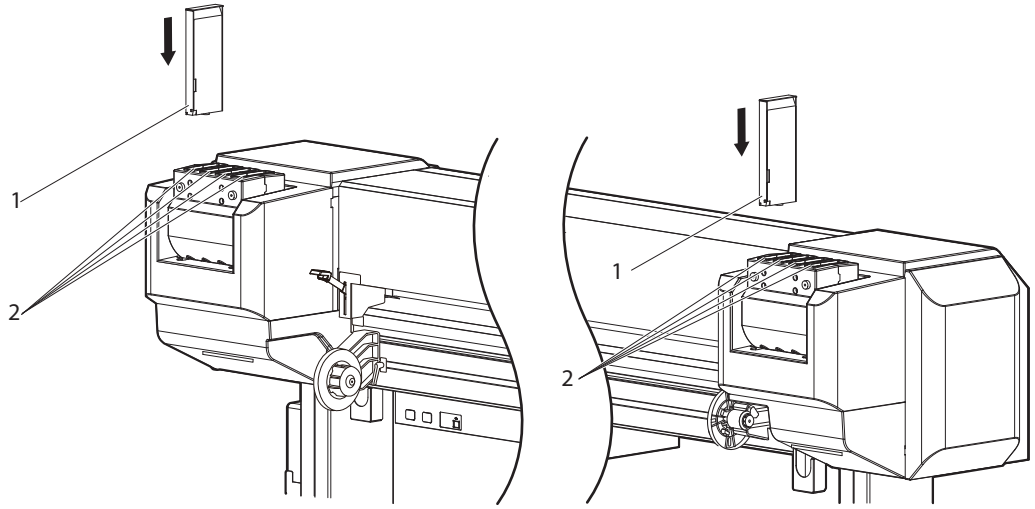

N°	Nom
1	Cartouche de nettoyage
2	Réceptacles des cartouches d'encre

- Lorsque toutes les cartouches de nettoyage ont été insérées, « Busy-Washing » s'affiche sur le panneau de commande et l'imprimante commence à charger le liquide de nettoyage.
- Après chargement du fluide de nettoyage, le message « Remove cartridges » s'affiche sur l'écran du panneau de commande.

8. Retirez toutes les cartouches de nettoyage.

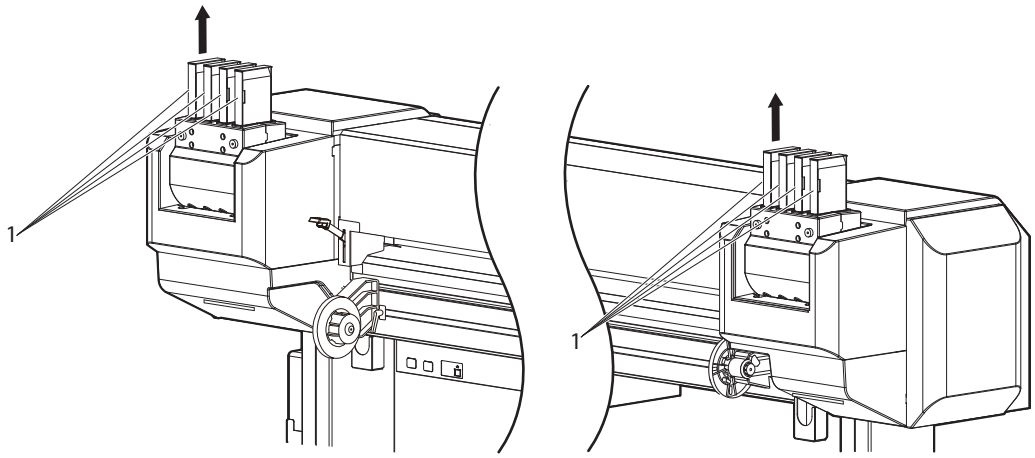

N°	Nom
1	Cartouche de nettoyage

- Le message « Busy-Washing » s'affiche sur le panneau de commande et l'imprimante commence le nettoyage de la tête d'impression.

- À la fin de ce nettoyage, le message « Wash retry? No » s'affiche sur le panneau de commande.

9. Appuyez sur la touche [Enter] du panneau de commande.

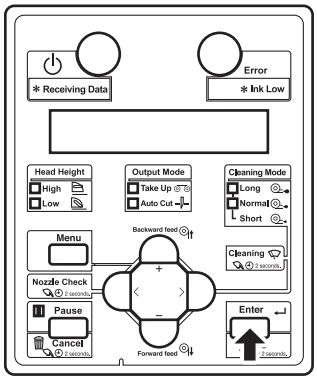

- Le message « Insert InkCartridges » s'affiche sur le panneau de commande.

10. Sortez les cartouches d'encre de leur emballage et agitez-les doucement deux ou trois fois.

- Il vous faut les cartouches suivantes.
  - Black (K) (Noir): 2 cartouches
  - Cyan (C): 2 cartouches
  - Magenta (M): 2 cartouches
  - Yellow (Y) (Jaune): 2 cartouches

11. Placez toutes les cartouches d'encre dans les réceptacles à cartouches à l'arrière de l'imprimante.

- Veillez à insérer les cartouches d'encre dans les réceptacles appropriés.
  Faites correspondre l'étiquette de couleur d'encre avec la couleur d'encre avant d'insérer le bloc d'encre.
- Maintenez la flèche de la cartouche de nettoyage face au côté avant de l'imprimante et insérez-la.

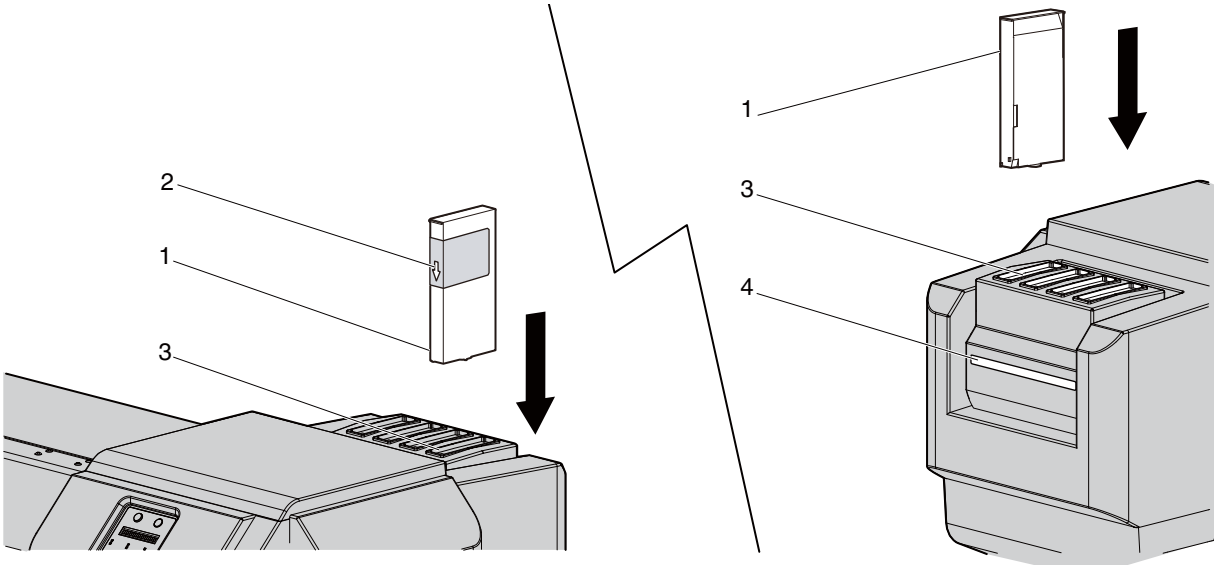

N°	Nom
1	Cartouche d'encre
2	Flèche
3	Réceptacles des cartouches d'encre
4	Étiquettes de couleur d'encre

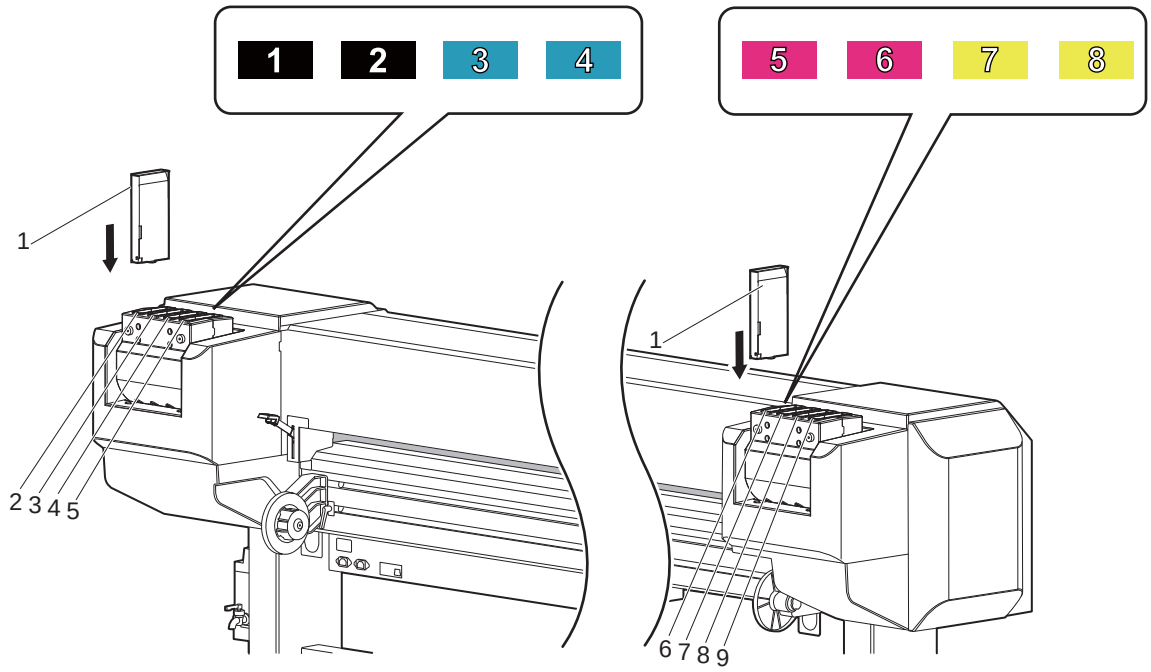

N°	Nom
1	Cartouche d'encre
2	Réceptacle à cartouches d'encre K1
3	Réceptacle à cartouches d'encre K2
4	Réceptacle à cartouches d'encre C1
5	Réceptacle à cartouches d'encre C2
6	Réceptacle à cartouches d'encre M1
7	Réceptacle à cartouches d'encre M2
8	Réceptacle à cartouches d'encre Y1
9	Réceptacle à cartouches d'encre Y2

- Insérez toutes les cartouches d'encre dans les réceptacles correspondants.
- Lorsqu'une cartouche d'encre est installée, le message « Ink Refill **% » s'affiche sur le panneau de commande et le ravitaillement de l'encre commence.
- Le premier chargement d'encre dure environ 17 minutes.
- Le chargement de l'encre et la pause sont répétés durant le premier remplissage d'encre.
- Le premier remplissage d'encre est terminé lorsque « 100% » s'affiche.
- Après le premier remplissage d'encre, « Media End » s'affiche sur l'écran du panneau de commande.

ATTENTION

- **Suivez strictement les indications suivantes lors du remplissage de l'encre. Si le remplissage de l'encre est interrompu, il y aura perte d'encre à sa reprise.**
  - **Ne coupez pas l'alimentation de l'imprimante.**
  - **Ne débranchez pas le cordon d'alimentation de l'imprimante.**
  - **N'ouvrez pas le capot avant.**
  - **N'ouvrez pas le volet d'entretien.**
  - **Ne soulevez pas le levier de chargement du support.**

REMARQUE

- Si l'imprimante imprime en vérification de buses immédiatement après le premier remplissage d'encre, les résultats suivants pourraient être obtenus:
  - Des lignes floues.
  - Certaines données non imprimées.

  Dans ces cas, suivez la procédure décrite à la section **5.3 Cleaning menu** et effectuez un «Little Charge». Ensuite, vérifiez le résultat d'impression.

  Si vous ne constatez aucune amélioration dans le résultat d'impression même après avoir effectué le «Little Charge », n'utilisez pas l'imprimante pendant une heure ou plus.
  Ensuite, effectuez à nouveau un «Little Charge» et vérifiez le résultat d'impression.

  S'il n'y a toujours pas d'amélioration, contactez votre revendeur des produits MUTOH.

3.3.3 Installation du bloc adaptateur d'encre haute capacité (en option) pour VJ-2638X/1938X/1638X

Utilisez le bloc adaptateur d'encre haute capacité, en option, afin de vous servir des blocs d'encre de 1.000 ml sur le VJ-2638X/1938X/1638X.

REMARQUE

Les blocs adaptateurs d'encre haute capacité ne sont pas compatibles avec le VJ-1938WX/1638WX.

Suivez la procédure ci-après pour installer le bloc adaptateur d'encre haute capacité.

1. Vérifiez l'angle du réceptacle de la cartouche d'encre pour voir si l'angle d'insertion de la cartouche est horizontal.

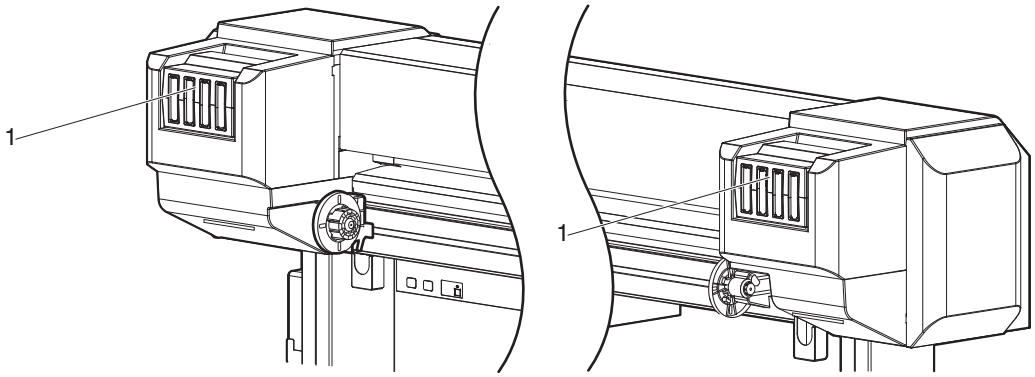

N°	Nom
1	Réceptacle à cartouches d'encre

- Si l'angle d'insertion de la cartouche n'est pas horizontal, modifiez sa position.
  ☞3.3.1 Changement de l'angle du réceptacle de la cartouche d'encre (VJ-2638X/1938X/1638X/1638WX)

2. Mettez l'imprimante en MARCHE.

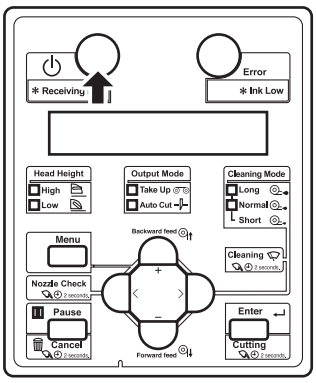

- L'imprimante lance l'opération d'initialisation.
- La première opération terminée, le message: « Start Ink Charge -> E » s'affiche à l'écran du panneau de commande.

3. Appuyez sur la touche [Enter] du panneau de commande.

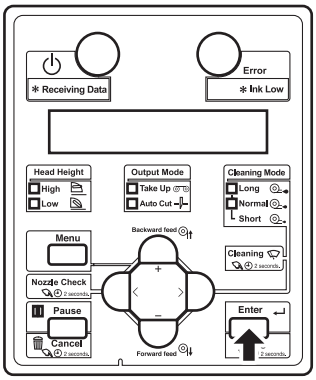

- Le message « Insert CleaningCart. » s'affiche sur le panneau de commande.

4. Retirez le bloc de liquide de nettoyage du sac.
5. Installez les blocs de liquide de nettoyage et la puce à circuits intégrés au bloc adaptateur d'encre haute capacité.

REMARQUE

- Pour installer ou enlever le bloc adaptateur d'encre haute capacité du bloc de liquide de nettoyage et la puce à circuits intégrés, consultez le manuel d'utilisation joint au bloc adaptateur d'encre haute capacité.

6. Insérez le bloc adaptateur d'encre haute capacité dans le réceptacle correspondant.

REMARQUE

- N'insérez pas de bloc adaptateur d'encre haute capacité dans le réceptacle sans avoir fixer le bloc du liquide de nettoyage.
  Les informations sur la puce à circuits intégrés restante seront à nouveau écrites et le bloc du liquide de nettoyage ne sera pas utilisable.

- Insérez à fond les blocs adaptateurs d'encre haute capacité dans les réceptacles correspondants.

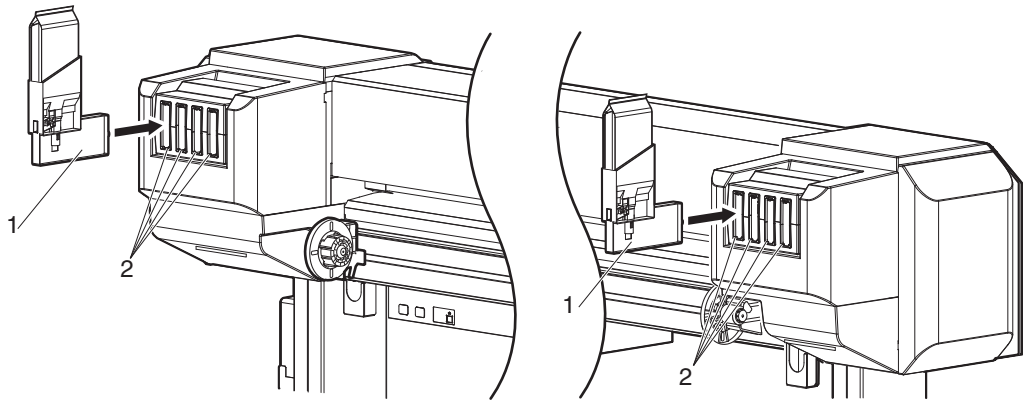

N°	Nom
1	Bloc adaptateur d'encre haute capacité
2	Réceptacles des cartouches d'encre

- Après insertion de tous les blocs adaptateur d'encre haute capacité, le message « Busy-Washing » s'affiche sur le panneau de commande et l'imprimante commence à charger le liquide de nettoyage.
- Après chargement du fluide de nettoyage, le message « Remove cartridges » s'affiche sur l'écran du panneau de commande.

7. Enlevez tous les blocs adaptateurs d'encre haute capacité.

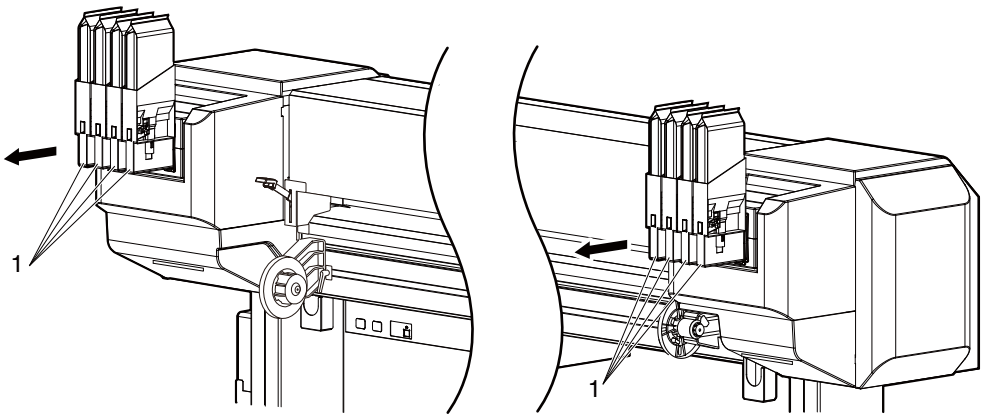

N°	Nom
1	Bloc adaptateur d'encre haute capacité

- Le message « Busy-Washing » s'affiche sur le panneau de commande et l'imprimante commence le nettoyage de la tête d'impression.
- À la fin de ce nettoyage, le message « Wash retry? No » s'affiche sur le panneau de commande.

REMARQUE

N'enlevez pas uniquement le bloc du liquide de nettoyage lorsque le bloc adaptateur d'encre haute capacité est installé sur l'imprimante. Les informations sur la puce à circuits intégrés restante seront à nouveau écrites et le bloc du liquide de nettoyage ne sera pas utilisable.

8. Appuyez sur la touche [Enter] du panneau de commande.

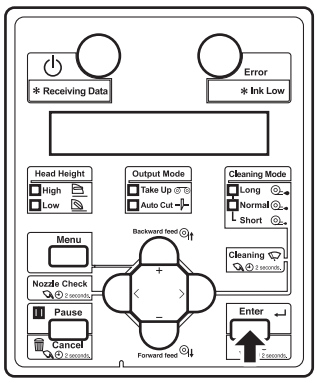

- Le message « Insert InkCartridges » s'affiche sur le panneau de commande.

9. Retirez le blocs de liquide de nettoyage et la puce à circuits intégrés au bloc adaptateur d'encre haute capacité.

REMARQUE

- Lorsqu'il reste un bloc de liquide de nettoyage et une puce à circuits intégrés, repérez le bloc et la puce correspondante, et conservez-les ensemble.

10. Installez le bloc d'encre et la puce à circuits intégrés sur l'adaptateur d'encre haute capacité.
    - Il vous faut les cartouches suivantes.
        - Black (K) (Noir): 2 cartouches
        - Cyan (C): 2 cartouches
        - Magenta (M): 2 cartouches
        - Yellow (Y) (Jaune): 2 cartouches

REMARQUE

- N'insérez pas de bloc adaptateur d'encre haute capacité dans le réceptacle sans avoir fixer le bloc d'encre.
  Les informations de la puce à circuits intégrés restante seront à nouveau écrites et le bloc d'encre de nettoyage ne sera pas utilisable.

11. Placez toutes les cartouches d'encre dans les réceptacles à cartouches à l'arrière de l'imprimante.

- Agitez délicatement 2 à 3 fois, le bloc adaptateur d'encre haute capacité avant de l'installer dans le réceptacle de la cartouche d'encre.
- Veillez à insérer les blocs d'encre dans les réceptacles appropriés.
  Faites correspondre l'étiquette de couleur d'encre avec la couleur d'encre avant d'insérer le bloc d'encre.
- Insérez à fond les blocs adaptateurs d'encre haute capacité dans les réceptacles correspondants.

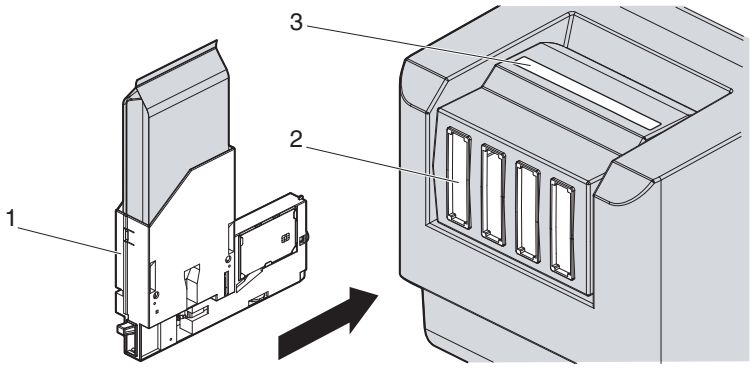

N°	Nom
1	Bloc adaptateur d'encre haute capacité
2	Réceptacles des cartouches d'encre
3	Étiquettes de couleur d'encre

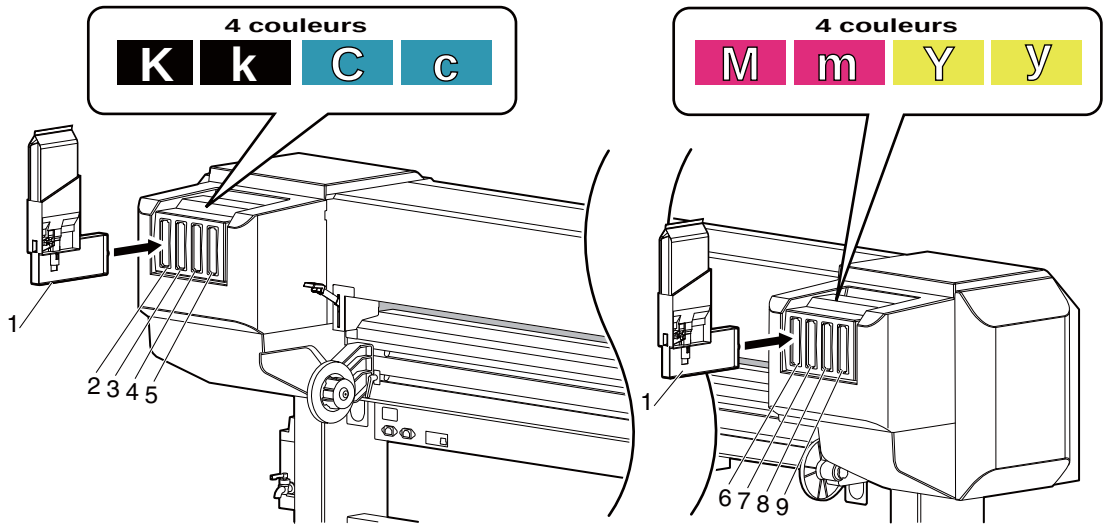

N°	Nom
1	Bloc adaptateur d'encre haute capacité
2	Réceptacle à cartouches d'encre K1
3	Réceptacle à cartouches d'encre K2
4	Réceptacle à cartouches d'encre C1
5	Réceptacle à cartouches d'encre C2
6	Réceptacle à cartouches d'encre M1
7	Réceptacle à cartouches d'encre M2
8	Réceptacle à cartouches d'encre Y1
9	Réceptacle à cartouches d'encre Y2

- Lorsqu'un bloc adaptateur d'encre haute capacité est installé, le message « Ink Refill **% » s'affiche sur le panneau de commande et le ravitaillement de l'encre commence.
- La durée nécessaire pour le chargement initial d'encre est la suivante.
  - VJ-2638X: Environ 20 minutes
  - VJ-1938X: Environ 18 minutes
  - VJ-1638X: Environ 17 minutes
- Le chargement de l'encre et la pause sont répétés durant le premier remplissage d'encre.
- Le premier remplissage d'encre est terminé lorsque « 100% » s'affiche.
- Après le premier remplissage d'encre, « Media End » s'affiche sur l'écran du panneau de commande.

ATTENTION

- **Suivez strictement les indications suivantes lors du remplissage de l'encre. Si le remplissage de l'encre est interrompu, il y aura perte d'encre à sa reprise.**
  - **Ne coupez pas l'alimentation de l'imprimante.**
  - **Ne débranchez pas le cordon d'alimentation de l'imprimante.**
  - **N'ouvrez pas le capot avant.**
  - **N'ouvrez pas le volet d'entretien.**
  - **Ne soulevez pas le levier de chargement du support.**

REMARQUE

- VJ-2638X/1938X/1638X décide automatiquement d'utiliser soit quatre couleurs ou sept couleurs en fonction du nombre de couleurs de blocs d'encre installés lors du premier remplissage d'encre. Il n'est pas nécessaire de faire des réglages spéciaux.
- Pour le VJ-2638X/1938X/1638X, les utilisateurs ne peuvent pas changer le nombre de couleurs de cartouche d'encre après le premier remplissage d'encre. Pour demander un changement, contactez votre revendeur MUTOH.
- Si l'imprimante imprime en vérification de buses immédiatement après le premier remplissage d'encre, les résultats suivants pourraient être obtenus:
  - Des lignes floues.
  - Certaines données non imprimées.

  Dans ces cas, suivez la procédure décrite à la section **5.3 Cleaning menu** et effectuez un «Little Charge». Ensuite, vérifiez le résultat d'impression.

  Si vous ne constatez aucune amélioration dans le résultat d'impression même après avoir effectué le «Little Charge », n'utilisez pas l'imprimante pendant une heure ou plus.
  Ensuite, effectuez à nouveau un «Little Charge» et vérifiez le résultat d'impression.

  S'il n'y a toujours pas d'amélioration, contactez votre revendeur des produits MUTOH.

3.3.4 Première utilisation d'un bloc adaptateur d'encre haute capacité sur une imprimante dont l'encre est chargée

Si l'imprimante est utilisée sans remplissage initial d'encre, l'air à l'intérieur du bloc adaptateur d'encre haute capacité se déplace vers les tubes d'encre et peut causer une obstruction des buses. Effectuez le premier remplissage d'encre à partir du menu nettoyage dans les cas suivants.

- Lors de la première utilisation d'un bloc adaptateur d'encre haute capacité sur une imprimante dont l'encre est chargée.
- Après l'utilisation des blocs adaptateurs d'encre haute capacité et leur remplacement par de nouveaux blocs.

☞**5.3 Cleaning menu**

3.4 Chargement du support

Cette section explique comment charger et définir le support et présente les paramètres pour chaque type de support.

REMARQUE

- Pour le VJ-2638X, reportez-vous au manuel d'utilisation de l'unité d'enroulement robuste.

  ☞Manuel d'instruction de l'unité d'enroulement robuste "4.3 Setting the Roll Paper"

  - Le manuel d'utilisation de l'unité d'enroulement robuste est inclus dans le CD-ROM du manuel d'utilisation de l'imprimante.
- Reportez-vous aux consignes ci-après pour la procédure de chargement du support.
  ☞4.2 Support

3.4.1 Chargement du support en rouleau sur les porte-matériaux

Cette section décrit la procédure de chargement du support en rouleau.
Placez le support en rouleau au centre de l'imprimante.

REMARQUE

- Pour le VJ-2638X, reportez-vous au manuel d'utilisation del'unité d'enroulement robuste.

  ☞Manuel d'utilisation de l'unité d'enroulement robuste "4.3 Setting the Roll Paper"

  - Le manuel d'utilisation de l'unité d'enroulement robuste est inclus dans le CD-ROM du manuel d'utilisation de l'imprimante.
- Les supports en rouleau suivants peuvent être chargés sur le VJ-1938X/1638X/1938WX/1638WX.
  - Diamètre extérieur: Inférieur ou égal à 150 mm
  - Diamètre du tube du support: 2 ou 3 pouces
  - Poids: Inférieur ou égal à 30 kg
  - Largeur:
    (VJ-1638X/1638WX) Inférieur ou égal à 1.625 mm
    (VJ-1938X/1938WX) Inférieur ou égal à 1.910 mm
  - Épaisseur: Inférieur ou égal à 2,8mm

  ☞8.1.1 Caractéristiques de l'imprimante

Suivez la procédure ci-après pour charger les supports en rouleaux.

1. Desserrez les leviers de fixation du porte-matériaux du support en rouleau (à gauche et à droite①) à l'arrière de l'imprimante. Réglez la distance entre les porte-matériaux du support en rouleau de sorte qu'elle soit plus grande(②) que la largeur réelle du support en rouleau.

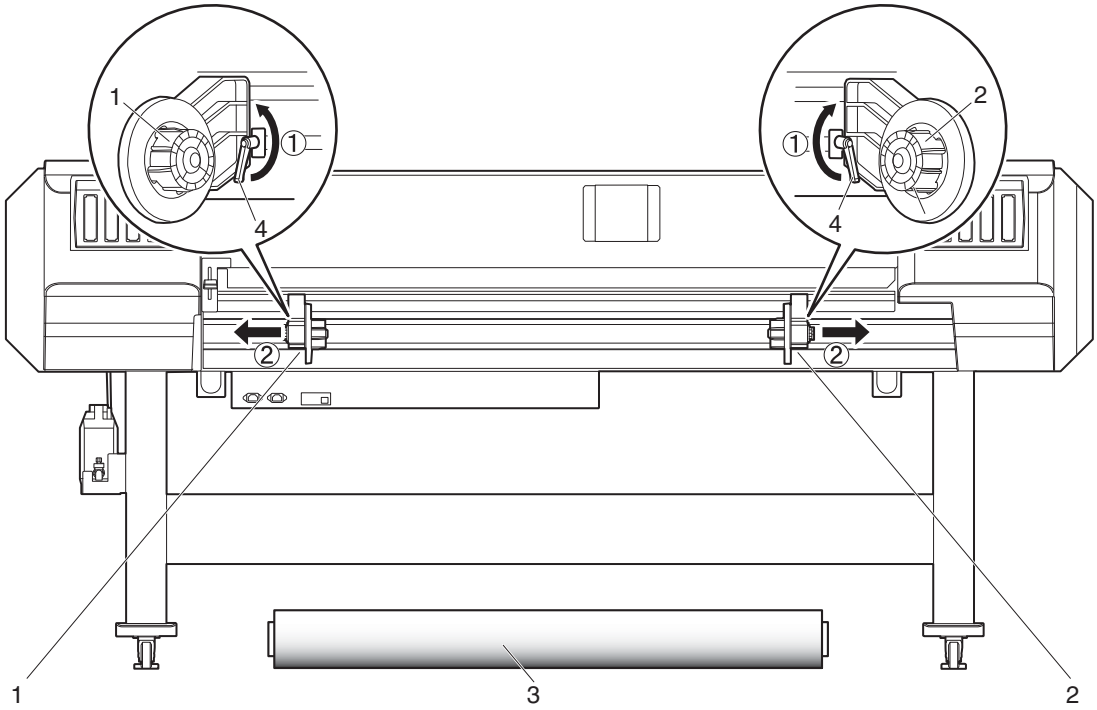

N°	Nom
1	Support (de gauche) du support en rouleau
2	Support (de droite) du support en rouleau
3	Support en rouleau
4	Levier de fixage

2. Resserrez le levier de fixation du porte-matériaux du support en rouleau (gauche) et fixez le porte-matériaux du support en rouleau (gauche).

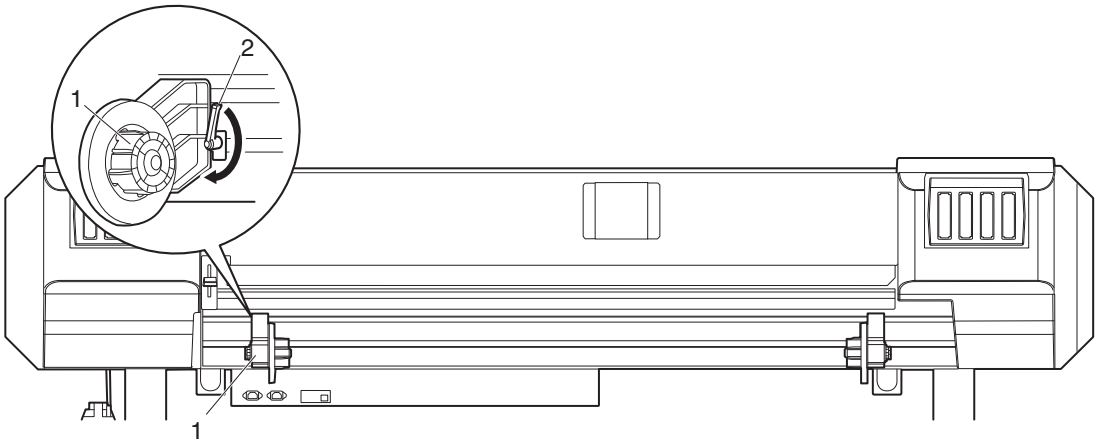

N°	Nom
1	Support (de gauche) du support en rouleau
2	Levier de fixage

3. Fixez le support en rouleau dans son porte-matériaux (gauche).

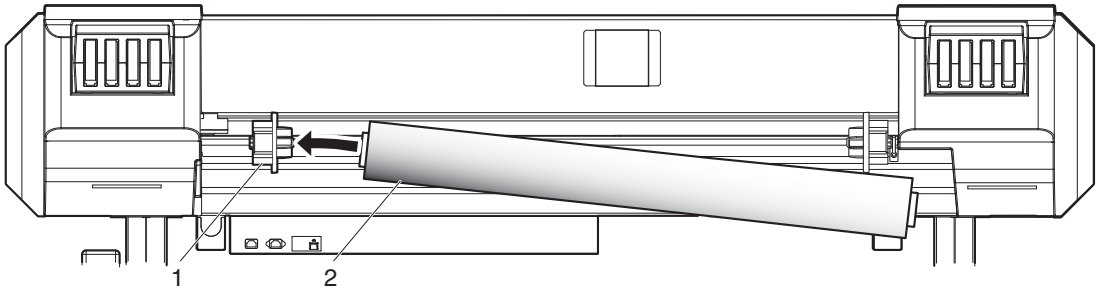

N°	Nom
1	Support (de gauche) du support en rouleau
2	Support en rouleau

4. Fixez le porte-matériaux du support en rouleau (droit) au support en rouleau(①) et resserrez le levier de fixation(②).

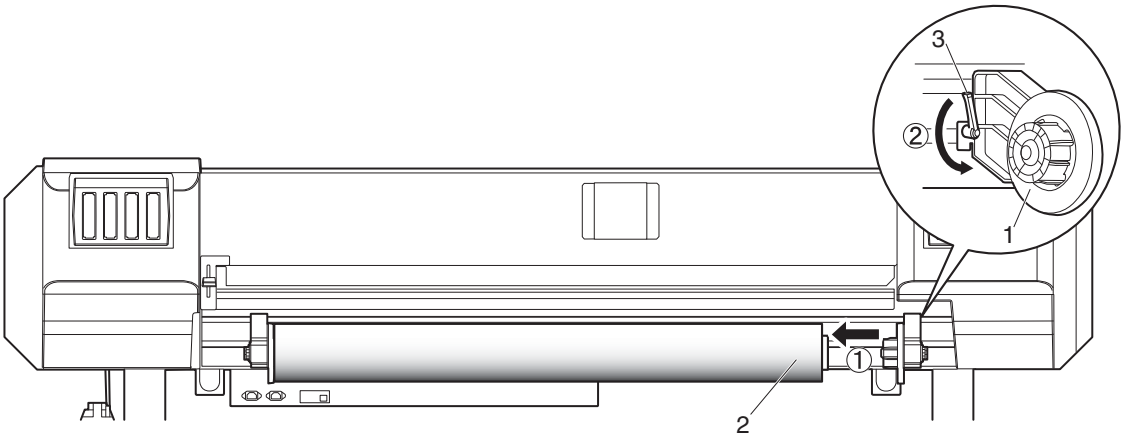

N°	Nom
1	Support (de droite) du support en rouleau
2	Support en rouleau
3	Levier de fixage

5. Desserrez les leviers de fixation de droite et de gauche des porte-matériaux du support en rouleau (①), puis déplacez le support en rouleau vers le centre (②), poussez les porte-matériaux du support en rouleau vers l'imprimante (③) et fixez les leviers (④).

REMARQUE

- Lors du serrage du levier de fixation, poussez le porte-matériaux du support en rouleau vers l'imprimante. Si vous ne le faites pas, le levier de fixation peut ne pas être complètement bloqué en raison du poids du support en rouleau.

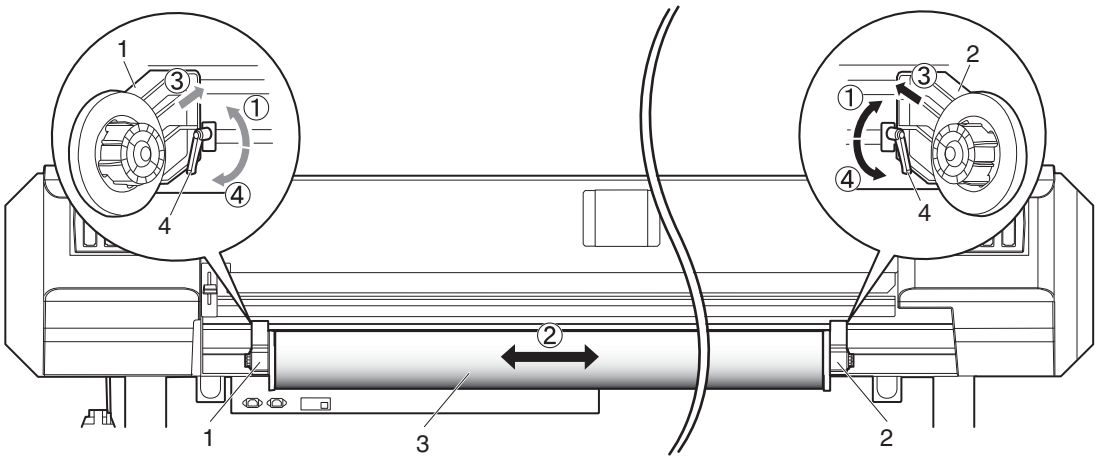

N°	Nom
1	Support (de gauche) du support en rouleau
2	Support (de droite) du support en rouleau
3	Support en rouleau
4	Levier de fixage

3.4.2 Chargement du support en rouleau en l'imprimante

Cette section décrit la chargement du support en rouleau.

REMARQUE

- Pour le VJ-2638X, reportez-vous au manuel d'utilisation de l'unité d'enroulement robuste.
  ☞Manuel d'utilisation de l'unité d'enroulement robuste "4.3 Setting the Roll Paper"
  - Le manuel d'utilisation de l'unité d'enroulement robuste est inclus dans le CD-ROM du manuel d'utilisation de l'imprimante.

1. Mettez l'imprimante en MARCHE.

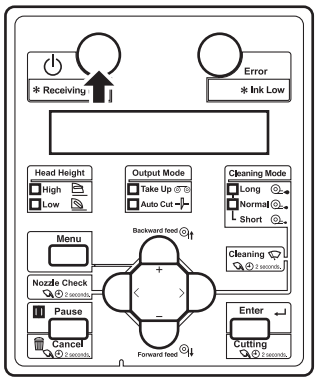

ATTENTION

- **N'actionnez pas le levier de chargement du support pendant l'utilisation initiale. La tête d'impression peut toucher le rouleau de pressurisation et causer un dysfonctionnement.**

  - L'imprimante lance l'opération d'initialisation.
  - « Media End » s'affiche sur le panneau de commande.

2. Soulevez le levier avant ou arrière de chargement du support.

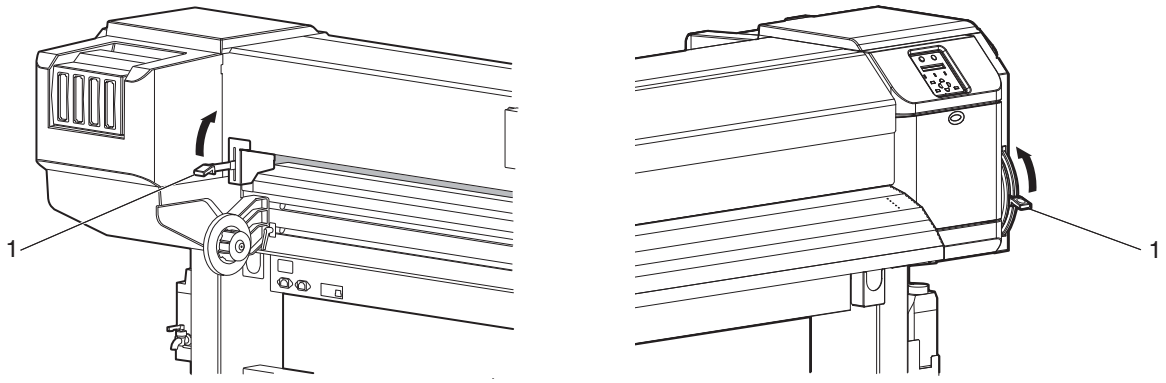

N°	Nom
1	Levier de chargement du support

- Le message « Lever Up » s'affiche sur le panneau de commande.

3. Ouvrez le capot avant.

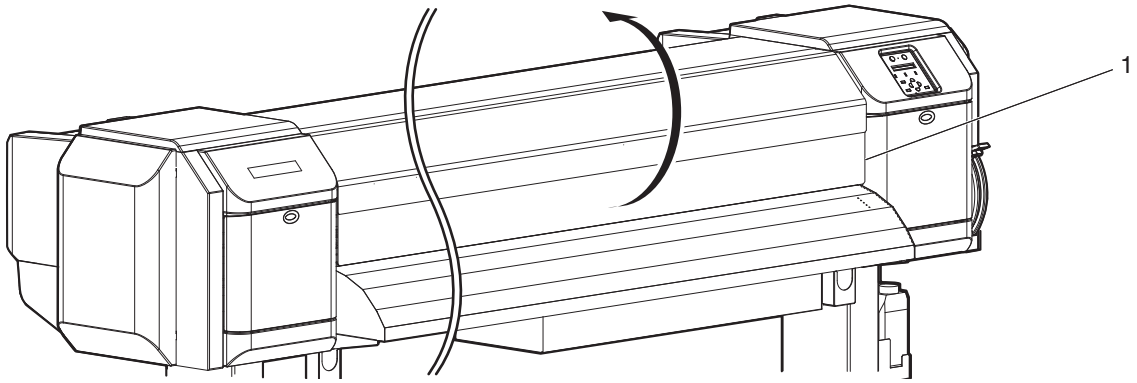

N°	Nom
1	Capot avant

4. Placez le support en rouleau dans la fente d'alimentation des supports.

REMARQUE

- Si le bord du support en rouleau n'est pas fermement enroulé, enroulez-le encore fermement avant de le charger.

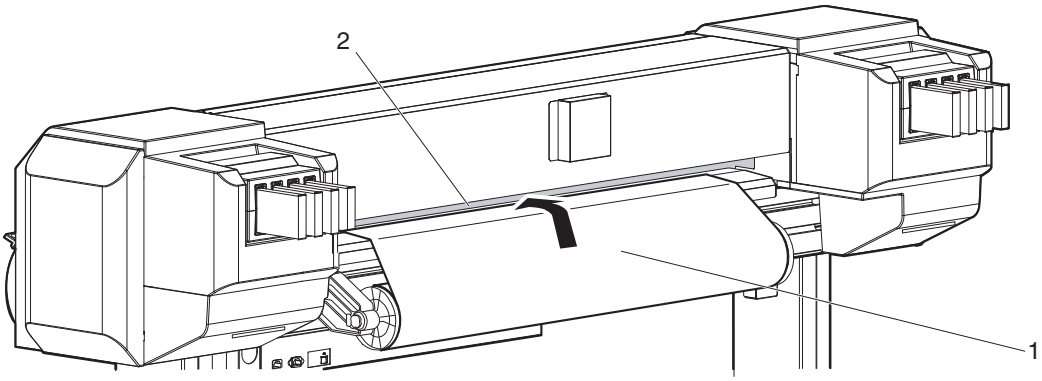

N°	Nom
1	Support en rouleau
2	Fente d'alimentation des supports

5. Faites ressortir le support en rouleau d'environ 1 m à partir de l'avant de la fente d'alimentation du support située à l'intérieur du capot avant.

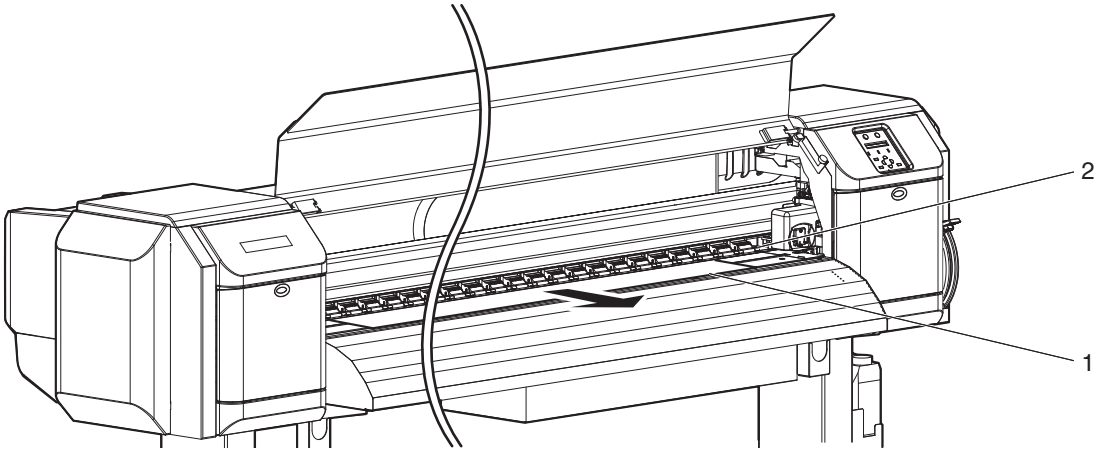

N°	Nom
1	Support en rouleau
2	Fente d'alimentation des supports

6. Enroulez à nouveau le support en rouleau en faisant défiler la bride du porte-matériaux du support en rouleau pendant que vous tenez le bord du support, et éliminez tout creux ou toute inclinaison.

REMARQUE

- Si vous libérez le support en rouleau lors de l'enroulement, il pourrait ressortir de la fente d'alimentation du support et retomber à l'arrière de l'imprimante.
- Assurez-vous que le côté droit du support en rouleau ne dépasse pas la marque de chargement. Dans le cas contraire, cela peut affecter la qualité d'impression.

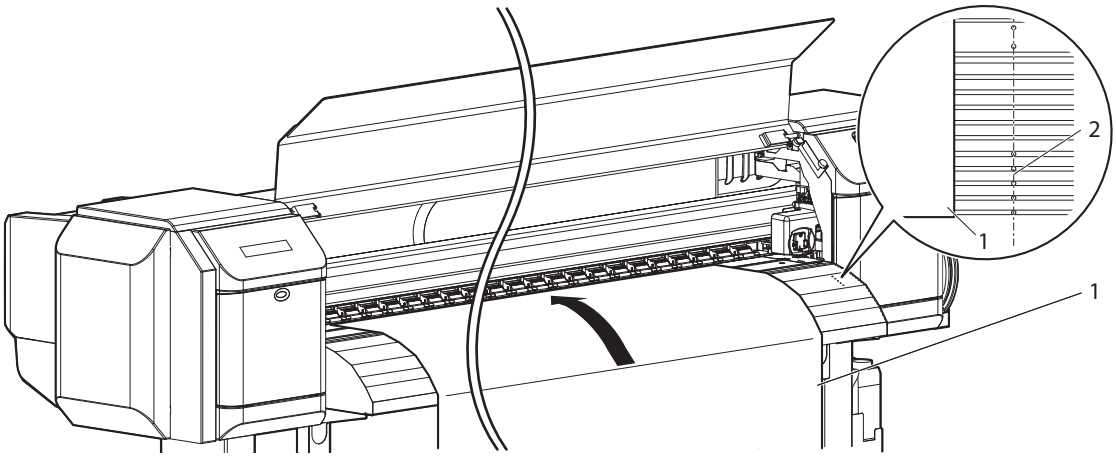

N°	Nom
1	Support en rouleau
2	Point de chargement du support

7. Assurez-vous que les bords du support sont correctement appuyés par les rouleaux de pressurisation.

   - Lorsque le support est défini comme sur la figure suivante, suivez la procédure pour régler la position du support en rouleau.
     Lorsque le support est défini comme sur la figure X suivante, les supports peuvent être mal alignés ou froissés lors de l'impression.

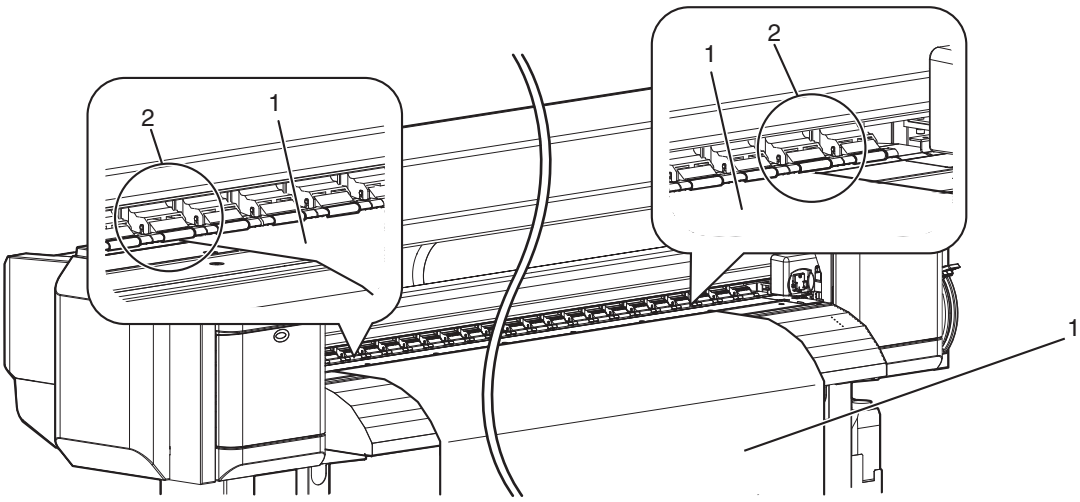

N°	Nom
1	Support en rouleau
2	Rouleaux de pressurisation

<Pour le VJ-2638X/1938X/1638X>

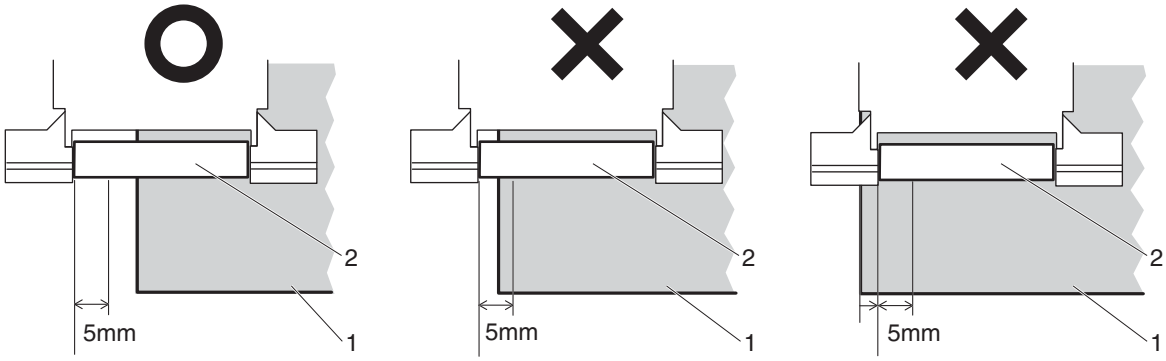

N°	Nom
1	Support en rouleau
2	Rouleaux de pressurisation

<Pour le VJ-1938WX/1638WX>

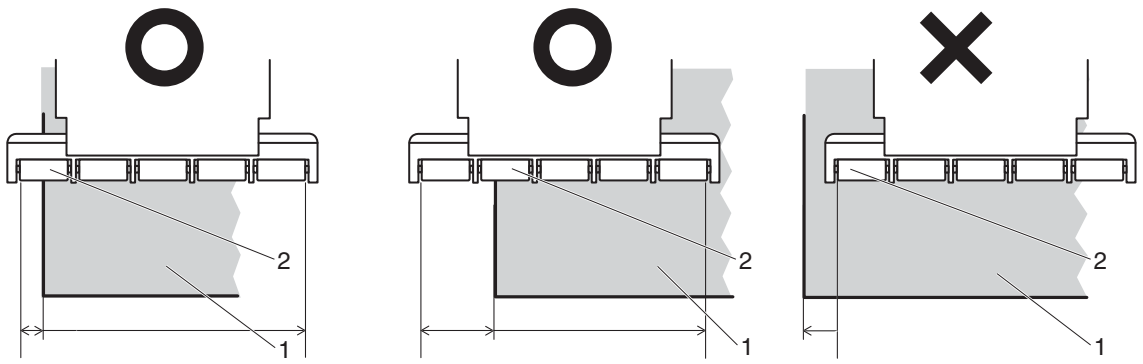

N°	Nom
1	Support en rouleau
2	Rouleaux de pressurisation

a. Desserrez les leviers de fixation de droite et de gauche des porte-matériaux du support en rouleau, (①), puis déplacez le support vers la gauche ou la droite (②).

b. Après avoir déplacé le support en rouleau (③), fixez-le à l'aide des leviers de fixation de droite et de gauche des porte-matériaux du support en rouleau (④).

REMARQUE

- Lors du serrage du levier de fixation, poussez le porte-matériaux du support en rouleau vers l'imprimante. Si vous ne le faites pas, le levier de fixation peut ne pas être complètement bloqué en raison du poids du support en rouleau.

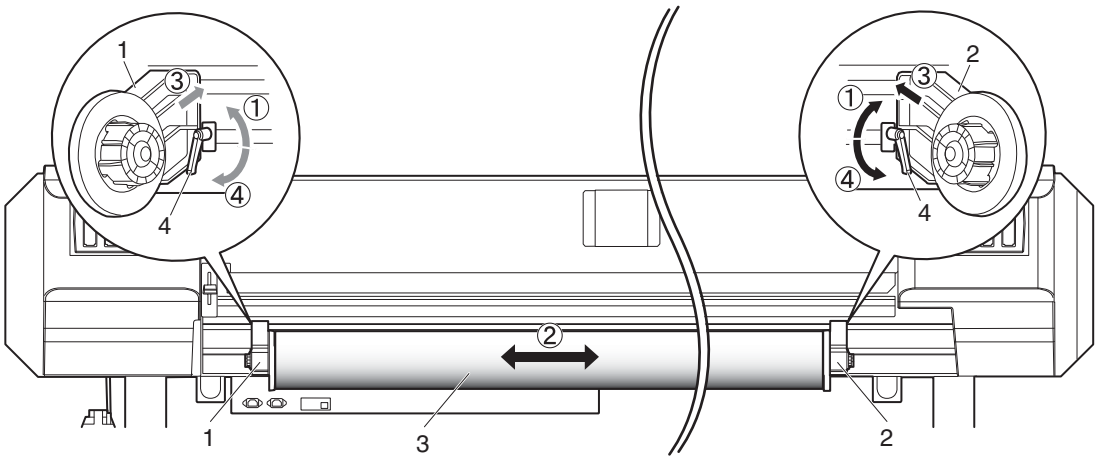

N°	Nom
1	Support (de gauche) du support en rouleau
2	Support (de droite) du support en rouleau
3	Support en rouleau
4	Levier de fixage

8. Abaissez le levier avant ou arrière de chargement du support.

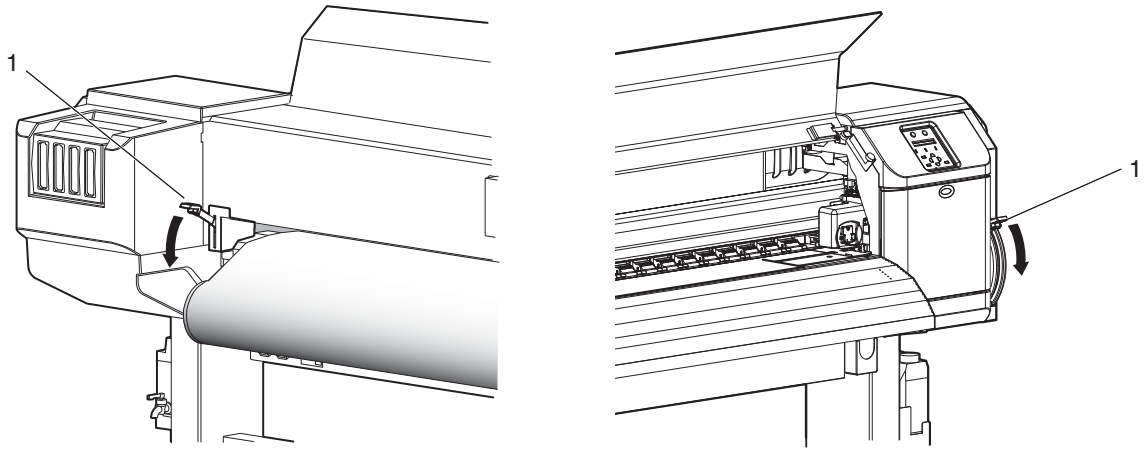

N°	Nom
1	Levier de chargement du support

REMARQUE

- Lorsque vous chargez un nouveau support en rouleau, coupez-en l'extrémité avant s'il n'est pas droit.
  ☞4.4.3 Coupure du support
- Lorsque vous augmentez la pression du support, abaissez le levier de chargement du support comme indiqué ci-dessus.

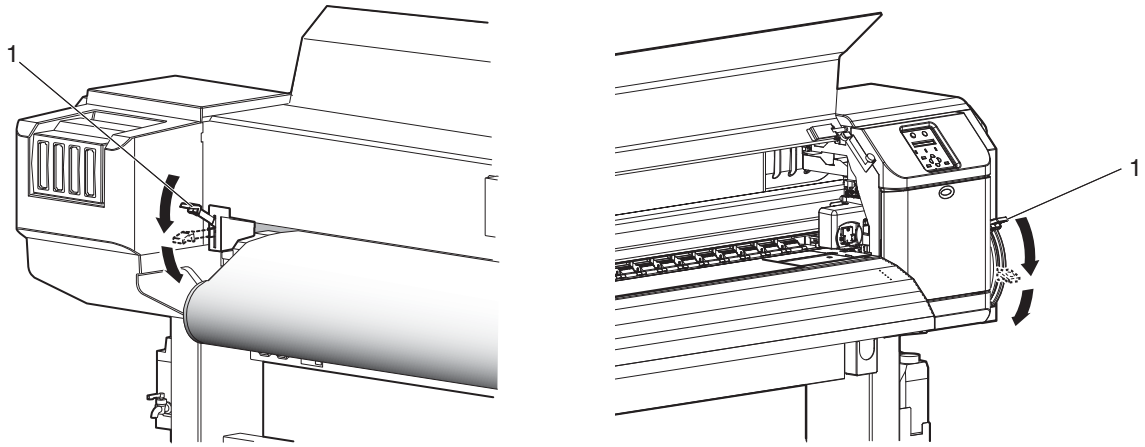

N°	Nom
1	Levier de chargement du support

9. Fermez le capot avant.

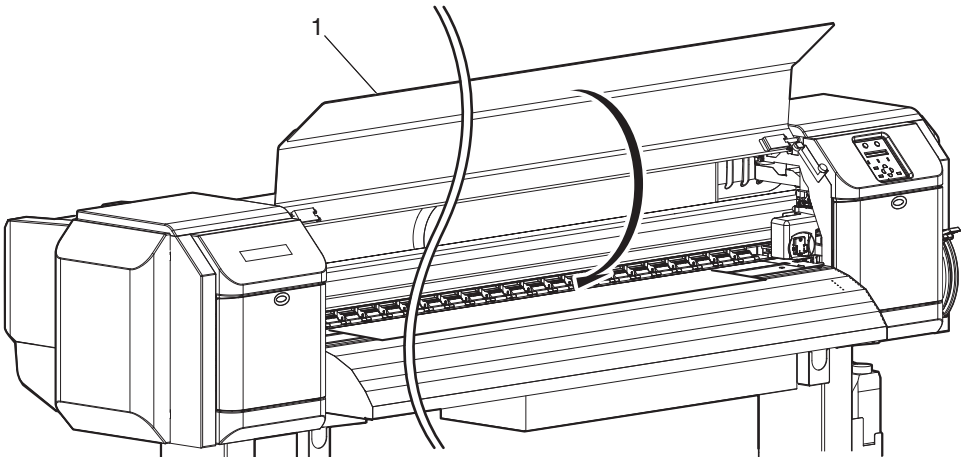

N°	Nom
1	Capot avant

- Le menu de Configuration du type d'utilisateur s'affiche sur le panneau de commande.

CONSEIL

Pour changer le type d'utilisateur, suivez les consignes de la section **3.4.3 Configuration des paramètres du type d'utilisateur** et définissez le type d'utilisateur.

3.4.3 Configuration des paramètres du type d'utilisateur

Cette section décrit comment configurer les paramètres du type d'utilisateur.

Veuillez suivre la procédure décrite ci-dessous pour configurer les paramètres du type d'utilisateur.

1. Mettez l'imprimante sous tension et chargez le support.

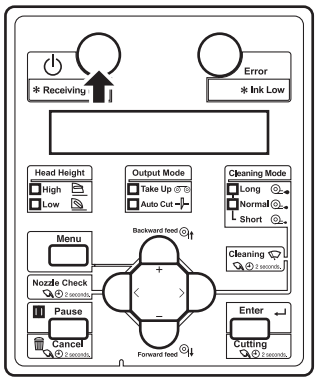

- Après le chargement du support, l'imprimante entre dans le menu des paramètres du type d'utilisateur.

CONSEIL

- Reportez-vous aux consignes ci-après pour la procédure de configuration du support.
  ☞3.4.2 Chargement du support en rouleau en l'imprimante
- Reportez-vous aux consignes ci-après sur les paramètres du type d'utilisateur.
  ☞5.1.1 User Type menu

2. Appuyez sur le bouton [+] ou [–] du panneau de commande pour sélectionner le réglage du type d'utilisateur.

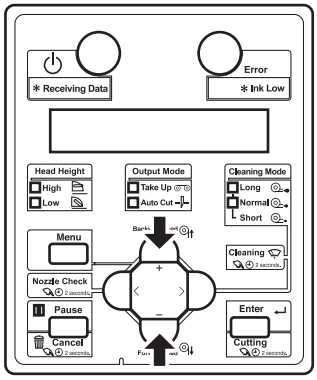

3. Appuyez sur la touche [Enter] du panneau de commande.

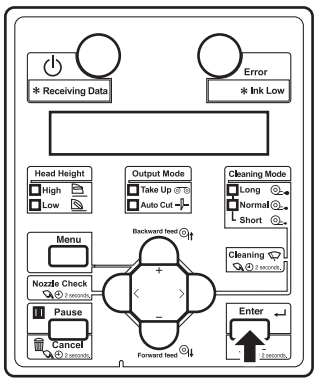

- Les paramètres du type d'utilisateur sont définis.
- « Media Initial » s'affiche sur le panneau de commande et l'initialisation du support commence.

REMARQUE

- Si les opérations suivantes sont effectuées dans le menu des paramètres du type d'utilisateur, l'imprimante lance la mise en opération initiale du support avec le type de support sans changer les paramètres du type d'utilisateur.
  - Appuyez sur le bouton [Cancel] du panneau de commande.
  - N'appuyez sur aucune touche du panneau de commande pendant 30 secondes.

- Une fois cette opération terminée, le message « Ready to Print » s'affiche sur le panneau de commande et l'imprimante bascule en mode Normal.
- La configuration du support est terminée.

3.4.4 Changement du couple de serrage du porte-matériaux du support en rouleau

Cette section décrit comment changer le réglage du couple de serrage du porte-matériaux du support en rouleau.
Le couple de 1 kg est généralement utilisé. Lorsque le support est froissé ou que la tête d'impression pourrait avoir se cogner contre les supports, remplacez le couple par celui de 4 kg.

REMARQUE

- Le VJ-2638X ne dispose pas de cette fonction.

Suivez la procédure ci-dessous pour changer le réglage du couple de serrage des porte-matériaux du support en rouleau.

1. Tournez la poignée du registre placée sur le porte-matériaux du support en rouleau (l'arrière gauche et droit de l'imprimante) de 90 degrés tout en le tirant.
   - Lorsque vous tournez la poignée du registre de 90 degrés, il émet un clic en se mettant en place. Le fait de tourner la poignée du registre de 90 degrés change alternativement le couple de 1 kg et de 4 kg.
   - Modifiez le réglage de couple pour les deux porte-matériaux du support en rouleau.

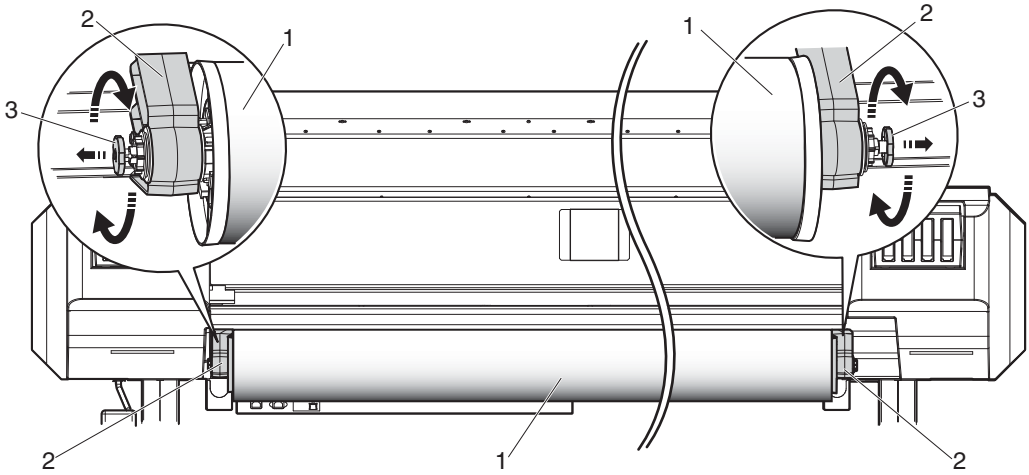

N°	Nom
1	Support
2	Porte-matériaux du support en rouleau
3	Poignée du registre

- Les couples peuvent être réglés soit sur 1 kg soit sur 4 kg comme ci-après.

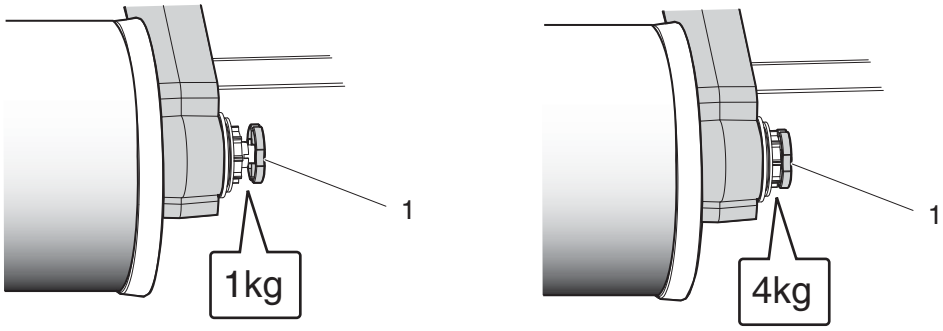

N°	Nom
1	Poignée du registre

3.4.5 Relâcher les bras de pression individuellement (VJ-1938WX/1638WX uniquement)

Lors de l'impression sur des supports minces ou des supports sans raideur, les supports se frottent contre la tête d'impression et deviennent sales. Dans un tel cas, le processus prend de l'ampleur lors de la libération des bras de pression qui maintiennent les deux côtés des supports.

En relâchant les bras de pression individuellement, il convient de toujours procéder à compensation de l'alimentation des supports.

REMARQUE

- Cette fonction s'applique au VJ-1938WX/1638WX uniquement.
- Les supports minces ou les supports sans raideur peuvent se froisser lors de l'impression. Les plis peuvent apparaître sur la face inférieure de la tête d'impression et salir les supports. Lorsque les deux bords des bras de pression du supports sont libérés, cela évite la formation de plis.

1. Soulevez le levier avant ou arrière de chargement du support.

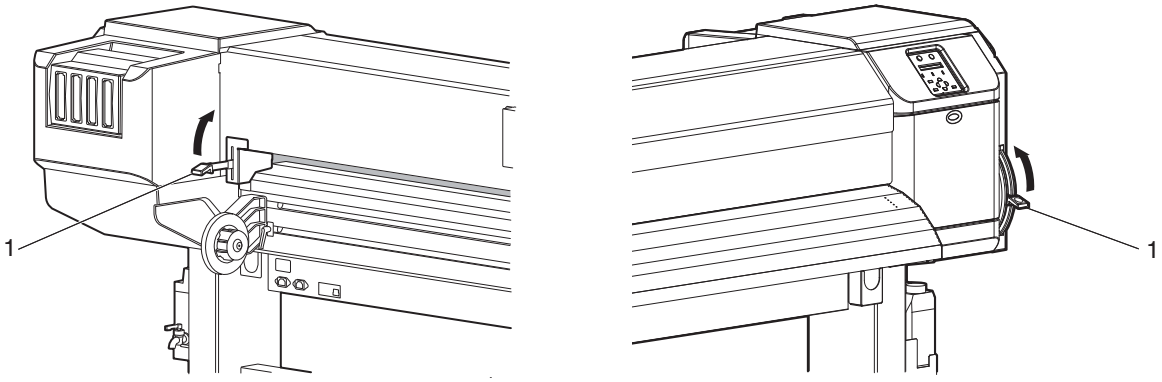

N°	Nom
1	Levier de chargement du support

2. Veuillez ouvrir le capot avant.

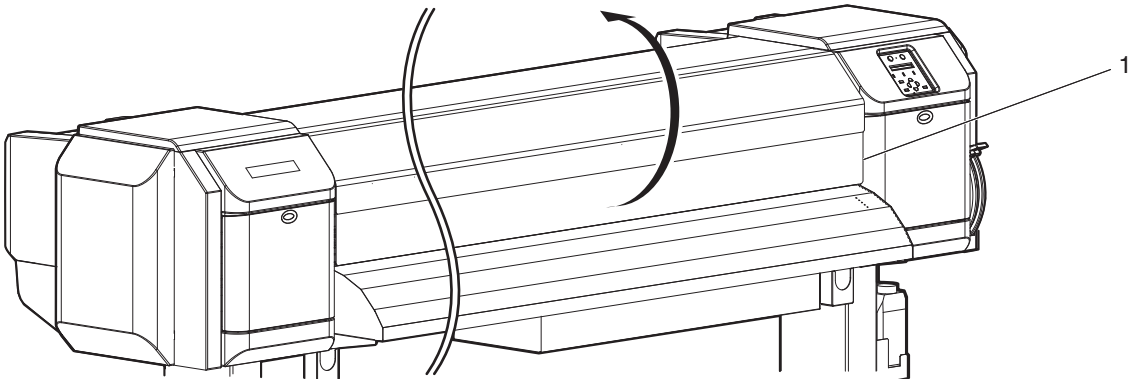

N°	Nom
1	Capot avant

3. Relâchez les bras de pression sur les deux bords du support.

   - Pour libérer les bras de pression, tirez sur le levier de la fonction d'annulation du bras de pression jusqu'à ce qu'il se mette en place.

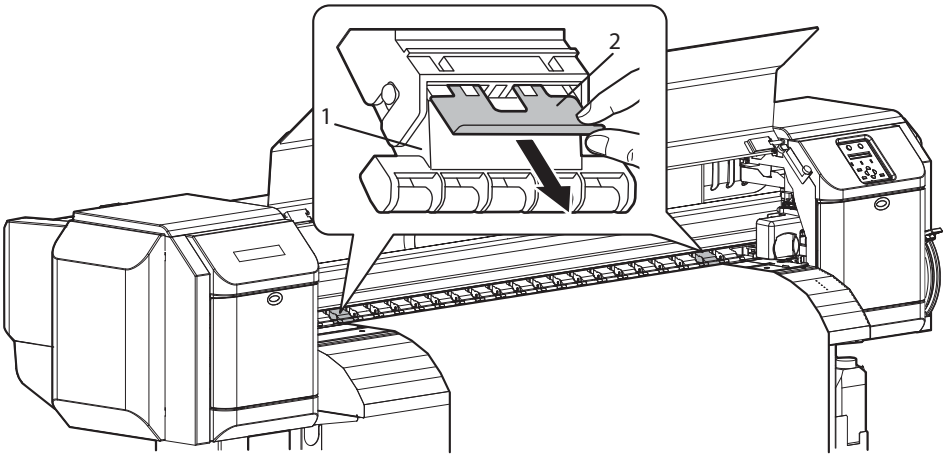

N°	Nom
1	Bras de pression
2	Fonction d'annulation du bras de pression

4. Veuillez fermer le capot avant.

5. Levier inférieur de chargement de papier.

6. Procédez à la compensation de l'alimentation des supports.
   ☞4.2.5 Compensation de l'alimentation du support

REMARQUE

Si le support reste encore sale, l'on peut augmenter le nombre de bras de pression à relâcher. Dans un tel cas, relâchez le même nombre de bras de pression pour les côtés droit et gauche.

3.5 Test d'impression

Suivez la procédure ci-dessous pour réaliser un test d'impression afin de confirmer que votre imprimante fonctionne correctement.

1. Mettez l'imprimante sous tension et chargez le support en rouleau.
   ☞3.4.2 Chargement du support en rouleau en l'imprimante

2. Assurez-vous que l'imprimante se trouve en mode Normal.

3. Affichez le menu Test Print sur le panneau de commande.

   a. Appuyez sur le bouton [Menu] du panneau de commande.

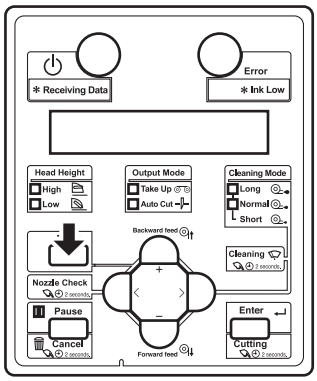

   - « Menu 1 : Setup> » s'affiche sur le panneau de commande.

   b. Appuyez sur le bouton [+] ou [-] du panneau de commande pour sélectionner « Menu2 : Test Print ».

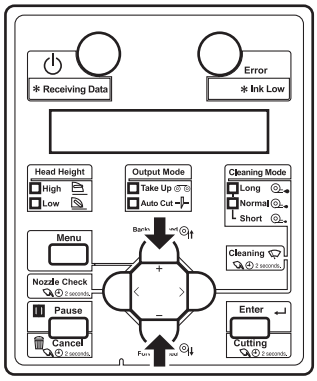

c. Appuyez sur le bouton [>] du panneau de commande.

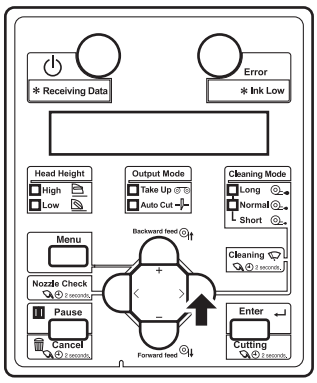

- « Test1 : Nozzle Check » s'affiche sur le panneau de commande.
- L'afficheur passe au menu Test d'impression.
  ☞5.2 Test Print Menu

4. Appuyez sur le bouton [+] ou [–] du panneau de commande pour sélectionner un élément à imprimer à partir des éléments suivants.
   - Nozzle Check
   - Mode Print
   - Setup List
   - Palette
   - Alignement de la Head

REMARQUE

- Lorsque le mode d'impression sélectionné du type d'utilisateur est Graphics 1 ou Graphics 2, le menu Palette ne s'affiche pas.

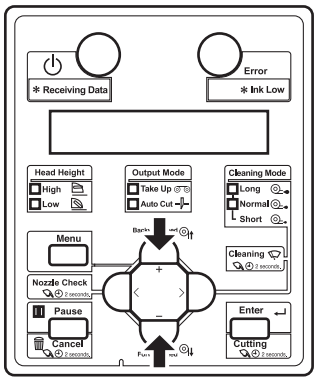

5. Appuyez sur la touche [Enter] du panneau de commande.

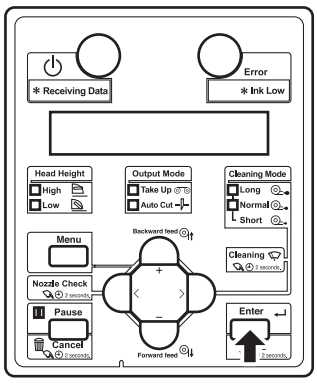

- Démarrez le Test d'impression pour l'élément sélectionné.

CONSEIL

Consultez le document suivant pour plus de détails sur chaque élément de la liste d'impression.

☞ 3.5.1 Vérification de la buse
☞ 3.5.2 Impression en mode
☞ 3.5.3 Configuration de l'impression
☞ 3.5.4 Impression de palette
☞ 3.5.5 Alignement de la tête

6. Répétez les étapes 4 à 5 lorsque vous réalisez le Test d'impression pour les autres éléments.
7. Appuyez sur le bouton [Menu] du panneau de commande pour quitter le Test d'impression.

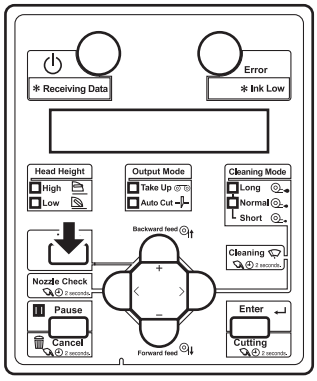

- Le panneau de commande bascule vers le statut normal.
- La procédure de test d'impression est terminée.

3.5.1 Vérification de la buse

Cette fonctionnalité permet de vérifier si des têtes d'impression sont bouchées et si des impressions manquent ou sont tachées.

REMARQUE

- Si le résultat de la Nozzle Check indique que des lignes sont floues ou manquantes, nettoyez la tête d'impression.
  ☞6.2.3 Nettoyage de la tête d'impression
- Procédez à nouveau à la Nozzle Check à la fin de l'opération.

CONSEIL

- Reportez-vous aux consignes ci-après pour la procédure d'impression.
  ☞3.5 Test d'impression
- Les informations de l'imprimante (date et heure d'impression, numéro de série de l'imprimante, version du microprogramme) sont imprimées sur le motif de vérification des buses.

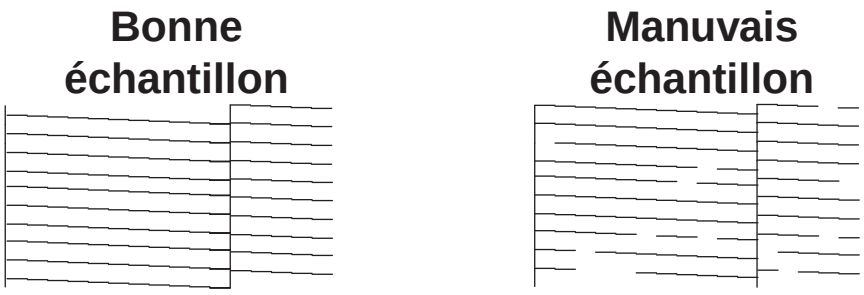

3.5.2 Impression en mode

Permet de confirmer les conditions d'impression suivantes.

- Impression en mode
- Effet
- Température définie du préchauffeur (VJ-2638X/1938X/1638X)
- Température définie du plateau chauffant (VJ-2638X/1938X/1638X)
- Température définie du sécheur (VJ-2638X/1938X/1638X)
- Micro ajustement de la valeur de la compensation d'alimentation du support

CONSEIL

Reportez-vous aux consignes ci-après pour la procédure d'impression.

☞3.5 Test d'impression

<Pour le VJ-2638X/1938X/1638X>

2015/01/01 0:00 G2(720x1080 6Pass Bi)-Fine&Fog/Pre:30°C/Platen:30°C/After:30°C/PF Adjust:0.00%

<Pour le VJ-1938WX/1638WX>

2015/01/01 0:00 G2(720x1080 6Pass Bi)-Fine&Fog /PF Adjust:0.00%

3.5.3 Configuration de l'impression

Cette fonction est utilisée pour vérifier la configuration actuelle de l'imprimante.

REMARQUE

- Gardez l'impression de la configuration à portée de main.

CONSEIL

Reportez-vous aux consignes ci-après pour la procédure d'impression.

☞ 3.5 Test d'impression

Les illustrations utilisées dans la présente section sont les échantillons d'impression du VJ-1638X.

Setup List

```
<Information>                                                                                    2015/01/01 0:00
SerialNo.        = XXXX000001                                  !Error!
Model            = VJ-1638X        Firmware M    = V 1.00      0 : None [ ]      2 : None [ ]      4 : None [ ]
Memory Size      = 256MB                                       1 : None [ ]      3 : None [ ]      5 : None [ ]

<Menu Setup>                                                   Head Height : Low   Cleaning Mode: Normal
[Number][Select]Menu      = Setup
[ 1][*]User Type        = Type 1
      [1]Print Mode       = Quality 1(Effect = Fine&Fog)
      [2]Adjust Print
      [3]PF Adjust
            [1]Initial Adj.Print
            [2]Initial Adjust     = 250.0/250mm
            [3]Confirm Adj.Print
            [4]Micro Adj. Print
            [5]Micro Adjust       =  0.00%
      [4]PreHeater        = 30˚C
      [5]PlatenHeater     = 30˚C
      [6]Dryer            = 30˚C
      [7]Vacuum Fan       = High
[ 2][*]Spitting         = On(Pass Count   =   1cnt)
[ 3][*]Side Margin      = 5mm
[ 4][*]Media Initial    = Width
[ 5][*]Media Width      = 1000mm
[ 6][*]Output Mode      = Off(InkDryerTimer=   0sec)
[ 7][ ]Method of Cut    = SingleCut-2steps
[ 8][*]Origin
[ 9][ ]Prevent Stick    = Off
[10][*]Standby Heating  = 60min
[11][*]Head Travel      = Data
[12][*]Multi Strike     = 1cnt
[13][*]Strike Wait      = 0.0sec
[14][*]Media Slant      = On
[Number][Select]Menu      = Setup
[15][*]Auto Cleaning
      WaitingTime         = 360min
      PrintingTime        = Off
      Before Print        = Off
[16][*]Ink Status         Smart/Chip   KkCc  ----/----/----
                                MmYy  ----/----/----

[17][*]RollKind         = Off
[18][*]Exaust Fan       = Low
[19][*]Longstore
[20][*]CR Maintenance
[21][*]Initialization
[22][*]Life Times         Head1   : E★★★★★F
                          Head2   : E★★★★★F
                          Pump1   : E★★★★★F
                          Pump2   : E★★★★★F
                          CR Motor : E★★★★★F
                          PF Motor : E★★★★★F
[22][*]IP Address       = 192.168.001.253
[23][*]Subnet Mask      = 255.255.255.000
[24][*]Gateway          = 192.168.001.254
      SleepModeTimer      = 6h
            Language      = English
                  Temperature = Celsius[˚C]
                  Length      = mm
```

<User Type List>

User Type	Type 1	Type 2	Type 3	Type 4	Type 5
Print Mode	Graphics 2	Graphics 2	Graphics 2	Graphics 2	Graphics 2
Effect	A-S.Fine&Wave	Fine&Fuzz	Fine&Fuzz	Fine&Fuzz	Fine&Fuzz
PF>Initial Adjust	250.0/250mm	250.0/250mm	250.0/250mm	250.0/250mm	250.0/250mm
PF>Micro Adjust	0.00%	0.00%	0.00%	0.00%	0.00%
PreHeater	30˚C	30˚C	30˚C	30˚C	30˚C
PlatenHeater	30˚C	30˚C	30˚C	30˚C	30˚C
Dryer	30˚C	30˚C	30˚C	30˚C	30˚C
Vacuum Fan	High	High	High	High	High

User Type	Type 6	Type 7	Type 8	Type 9	Type10
Print Mode	Graphics 2	Graphics 2	Graphics 2	Graphics 2	Graphics 2
Effect	Fine&Fuzz	Fine&Fuzz	Fine&Fuzz	Fine&Fuzz	Fine&Fuzz
PF>Initial Adjust	250.0/250mm	250.0/250mm	250.0/250mm	250.0/250mm	250.0/250mm
PF>Micro Adjust	0.00%	0.00%	0.00%	0.00%	0.00%
PreHeater	30˚C	30˚C	30˚C	30˚C	30˚C
PlatenHeater	30˚C	30˚C	30˚C	30˚C	30˚C
Dryer	30˚C	30˚C	30˚C	30˚C	30˚C
Vacuum Fan	High	High	High	High	High

User Type	Type11	Type12	Type13	Type14	Type15
Print Mode	Graphics 2	Graphics 2	Graphics 2	Graphics 2	Graphics 2
Effect	Fine&Fuzz	Fine&Fuzz	Fine&Fuzz	Fine&Fuzz	Fine&Fuzz
PF>Initial Adjust	250.0/250mm	250.0/250mm	250.0/250mm	250.0/250mm	250.0/250mm
PF>Micro Adjust	0.00%	0.00%	0.00%	0.00%	0.00%
PreHeater	30˚C	30˚C	30˚C	30˚C	30˚C
PlatenHeater	30˚C	30˚C	30˚C	30˚C	30˚C
Dryer	30˚C	30˚C	30˚C	30˚C	30˚C
Vacuum Fan	High	High	High	High	High

3.5.4 Impression de palette

L'impression de la palette est effectuée pour la démonstration des couleurs.

REMARQUE

- Lorsque le mode d'impression sélectionné du type d'utilisateur est Graphics 1 ou Graphics 2, le menu Palette ne s'affiche pas.

CONSEIL

Reportez-vous aux consignes ci-après pour la procédure d'impression.

☞3.5 Test d'impression

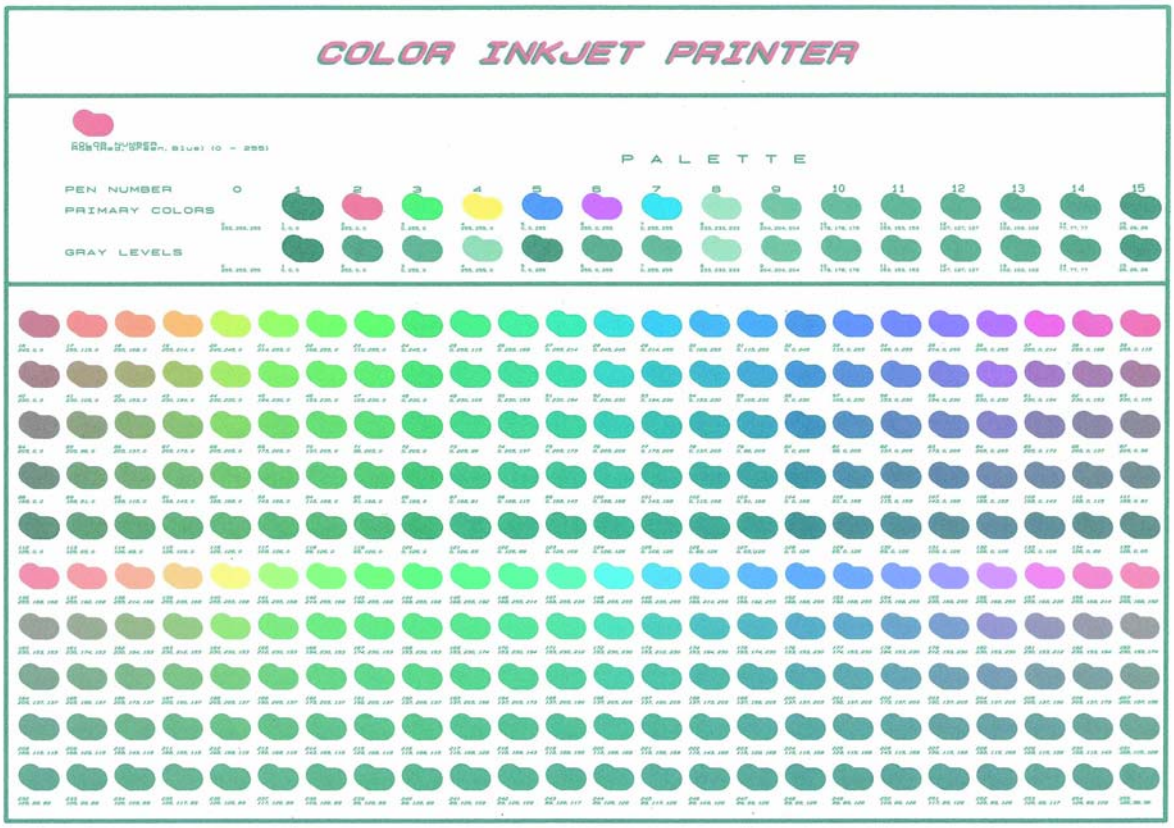

3.5.5 Alignement de la tête

Il est possible d'imprimer le motif de réglage dans ce menu pour vérifier le degré désalignement de la tête d'impression, puis l'ajuster en conséquence.

Les méthodes de réglage pour cette imprimante sont les suivantes.

Réglage méthode	Description	Références
Standard	Le réglage s'effectue uniquement pour le mode d'impression défini par le type d'utilisateur actuel.	☞3.5.5.1 Alignement de tête standard
Custom	Le réglage s'effectue pour tous les modes d'impression qui peuvent être définis par le type d'utilisateur actuel.	☞3.5.5.2 Alignement de tête personnalisé

REMARQUE

- L'alignement de la tête permet d'améliorer le qualité d'impression dans les cas suivants :
  - La qualité d'impression est mauvaise lorsque vous utilisez le mode d'impression unidirectionnelle
  - La qualité d'impression ne se améliore pas même après avoir effectué le réglage de qualité d'impression
    ☞ Informations relatives au mode d'impression
- Après avoir effectué l'alignement de la tête, assurez-vous d'effectuer un réglage de qualité d'impression.
  Il peut y avoir désalignement causé par l'alignement de la tête.
  ☞3.6 Réglage de la qualité d'impression standard
- Lorsque vous modifiez le mode d'impression après avoir effectué l'alignement de tête standard, assurez-vous d'effectuer le réglage de la tête d'impression.
- Vu que tous les modes d'impression sont réglés en même temps après le réglage Custom de la tête d'impression, tout réglage de la tête d'impression n'est pas nécessaire, même après la modification du mode d'impression.
- Lors de la spécification d'un mode d'impression pour les logiciels RIP, etc., ce qui est différent du mode défini dans le réglage du type d'utilisateur, effectuez le réglage Custom de la tête et vérifiez tous les modèles (de A à F), puis réglez tous les motifs qui ne sont pas alignés à l'avance.

3.5.5.1 Alignement de tête standard

Le réglage s'effectue uniquement pour le mode d'impression défini par le type d'utilisateur actuel.

1. Mettez l'imprimante sous tension et chargez le support en rouleau.
   ☞3.4.2 Chargement du support en rouleau en l'imprimante

2. Affichez le menu Micro-réglage sur le panneau de commande.

   a. Appuyez sur le bouton [Menu] du panneau de commande.

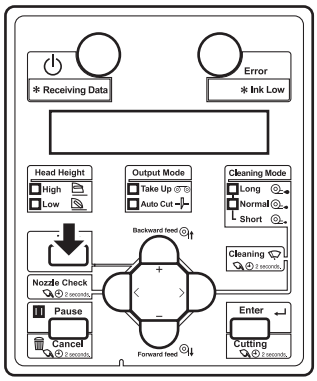

   - « Menu 1 : Setup> » s'affiche sur le panneau de commande.

   b. Appuyez sur le bouton [+] ou [-] du panneau de commande pour sélectionner « Menu2 : Test Print ».

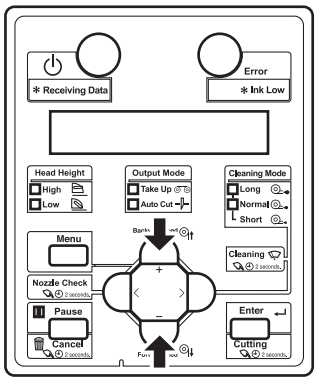

c. Appuyez sur le bouton [>] du panneau de commande.

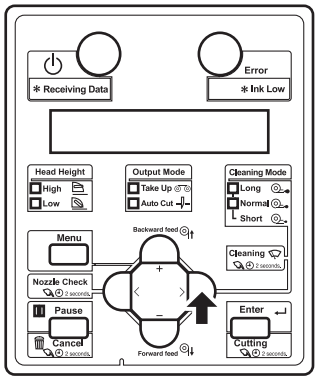

- « Test1 : Nozzle Check » s'affiche sur le panneau de commande.

d. Appuyez sur le bouton [+] ou [-] du panneau de commande pour sélectionner « Test5 : HeadAdjust> ».

e. Appuyez sur le bouton [>] du panneau de commande.

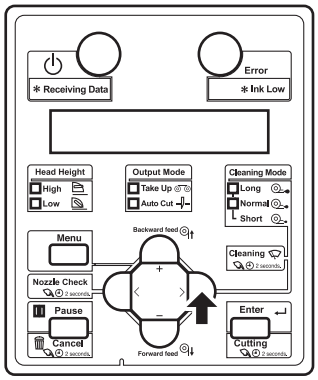

- « HeadAdj.1: Standard » s'affiche sur le panneau de commande.

3. Appuyez sur la touche [Enter] du panneau de commande.

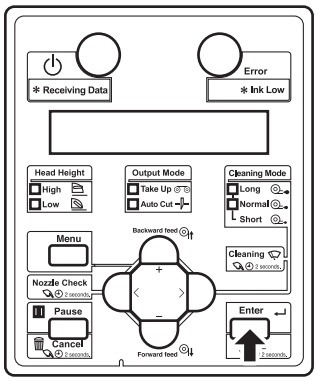

- Pour le VJ-2638X/1938X/1638X, « Warming Up Skip ->E » s'affiche sur le panneau de commande.
  (Ce message ne s'affiche pas pour le VJ-1938WX/1638WX, car il n'effectue pas de chauffage)

AVERTISSEMENT

- **Lorsque le message « Warming Up » s'affiche, ne touchez surtout pas le cylindre d'impression et le guide de support.**
  Ils sont très chauds et vous risquez de vous brûler.

REMARQUE

- Vous pouvez lancer l'impression pendant ce moment de chauffage.
  ☞ 4.4.7 Lancer l'impression au cours du chauffage (VJ-2638X/1938X/1638X)

  - Cette fonction lance l'impression avec micro-ajustement.
    (VJ-2638X/1938X/1638X lance l'impression à la fin du chauffage.)
  - Le motif de confirmation sera imprimé.

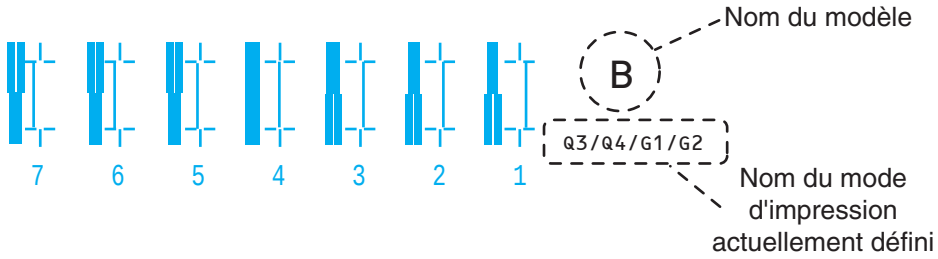

REMARQUE

- L'un des motifs de micro-réglage au choix (de A à C) est imprimé sur la base du mode d'impression défini dans les paramètres actuels du type utilisateur.

4. Sélectionnez le nombre le plus aligné entre 1 et 7.
   - « 6 » est sélectionné dans le prochain échantillon d'impression.

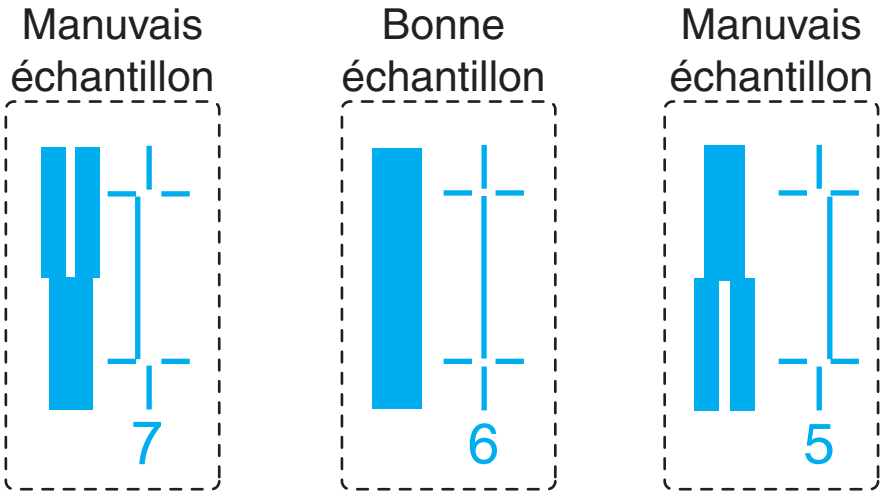

REMARQUE

- « 4 » représente la valeur réelle de réglage.
- Lorsque la ligne est alignée, la ligne en gras du côté gauche ne possède pas de ligne verticale blanche.

5. « Pattern* : 4 » (reportez-vous au tableau ci-dessous *) s'affiche sur le panneau de commande.
   - Le nom du motif indiqué par * diffère en fonction du mode d'impression défini.
     Les modes d'impression et les noms des motifs correspondants figurent ci-après.

Mode d'impression	Nom du motif
Quality 1, 2	C
Quality 3, 4	B
Graphics 1, 2	B
Banner 1, 2	A
Banner 3, 4	A

REMARQUE

- Reportez-vous au mode d'impression ci-après.
  ☞5.1.1.1.1 Menu mode impression

6. Appuyez sur le bouton [+] ou [–] du panneau de commande pour entrer le nombre que vous avez sélectionné à l'étape 4.

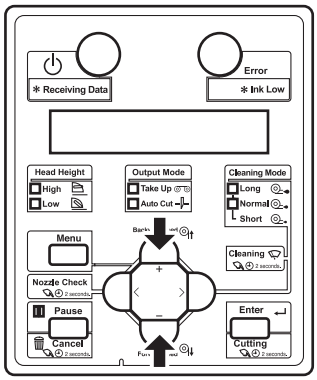

REMARQUE

- Lorsque vous appuyez sur le bouton [Cancel] du panneau de commande, la valeur de réglage n'est pas entrée et l'affichage retourne à « HeadAdj.1: Standard ».

7. Appuyez sur la touche [Enter] du panneau de commande.

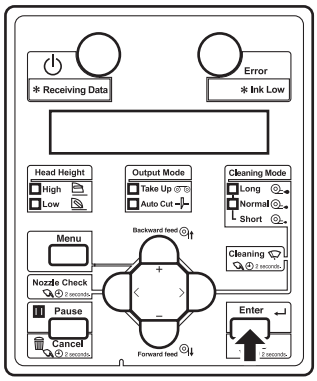

- La valeur de réglage est définie.
- « HeadAdj.1: Standard » s'affiche sur le panneau de commande.

3.5.5.2 Alignement de tête personnalisé

Effectuez le réglage pour tous les motifs (A à F).
Tous les modes d'impression seront ajustés.

Ce menu comprend les éléments suivants.

Réglage	Description	Références
Fine Ptn. ALL	Imprimez les motifs de confirmation (A à F), puis ajustez tous les motifs.	-
Fine PatternX	Sélectionnez l'un des motifs de confirmation (A à F), puis réglez-le.	-

Méthode de réglage

1. Exécutez « Fine Ptn. ALL » pour vérifier tous les motifs, et effectuez un réglage en cas de désalignement.
2. Exécutez « Fine PatternX » pour le motif qui a fait l'objet d'un réglage à l'étape 1 pour vérifier qu'il est réglé, et effectuez un réglage en cas de désalignement.

REMARQUE

- Une fois que vous avez réglé tous les motifs à l'étape 1, exécutez « Adjust ALL » à l'étape 2 pour vérifier et effectuer le réglage.

Suivez la procédure ci-dessous pour effectuer le réglage.

1. Mettez l'imprimante sous tension et chargez le support en rouleau.
   ☞3.4.2 Chargement du support en rouleau en l'imprimante

2. Affichez le menu Réglage sur le panneau de commande.

   a. Appuyez sur le bouton [Menu] du panneau de commande.

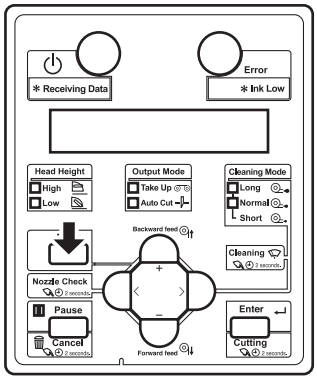

   - «Menu 1 : Setup> » s'affiche sur le panneau de commande.

   b. Appuyez sur le bouton [+] ou [-] du panneau de commande pour sélectionner « Menu2 : Test Print ».

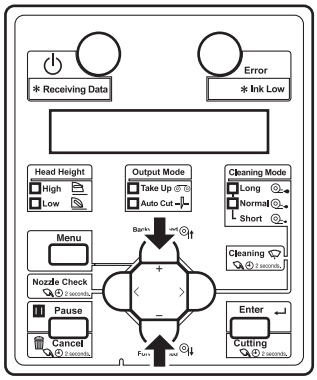

   c. Appuyez sur le bouton [>] du panneau de commande.

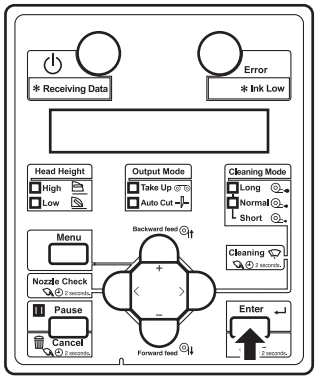

   - « Test1 : Nozzle Check » s'affiche sur le panneau de commande.

d. Appuyez sur le bouton [+] ou [-] du panneau de commande pour sélectionner « Test5 : HeadAdjust>> ».

e. Appuyez sur le bouton [Enter] du panneau de commande.

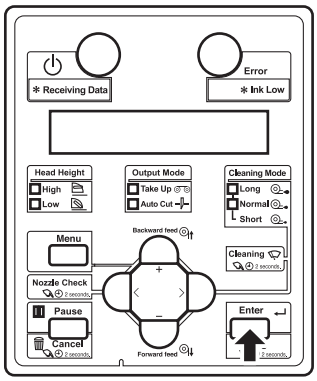

- « HeadAdj.1: Standard » s'affiche sur le panneau de commande.

f. Appuyez sur le bouton [+] ou [-] du panneau de commande pour sélectionner « HeadAdj 2: Custom ».

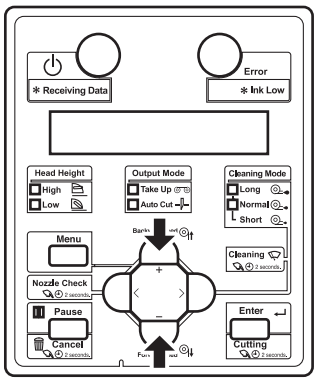

3. Appuyez sur la touche [Enter] du panneau de commande.

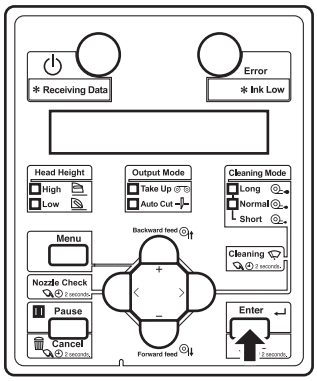

- « Fine Ptn. ALL » s'affiche sur le panneau de commande.

4. Appuyez sur le bouton [+] ou [–] pour sélectionner le motif à régler.
   - Sélectionnez « Adj.1: AdjustALL » lors du réglage des motifs.
   - Lors du réglage d'un motif particulier, sélectionnez le à partir de « Adj.2: AdjustPatternA to F ».

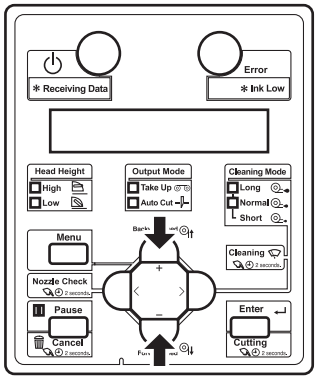

5. Appuyez sur la touche [Enter] du panneau de commande.

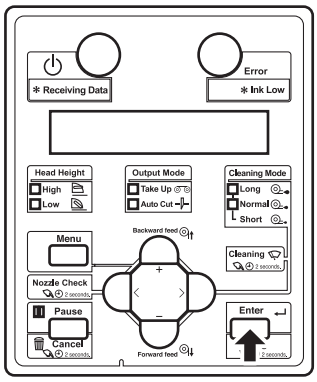

   - Pour le VJ-2638X/1938X/1638X, « Warming Up Skip ->E » s'affiche sur le panneau de commande.
     (Ce message ne s'affiche pas pour le VJ-1938WX/1638WX, car il n'effectue pas de chauffage).

AVERTISSEMENT

- **Lorsque le message « Warming Up » s'affiche, ne touchez surtout pas le cylindre d'impression et le guide de support.**
  Ils sont très chauds et vous risquez de vous brûler.

REMARQUE

- Vous pouvez lancer l'impression pendant ce moment de chauffage.
  ☞ 4.4.7 Lancer l'impression au cours du chauffage (VJ-2638X/1938X/1638X)

- Cette fonction lance l'impression avec micro-ajustement.
  (VJ-2638X/1938X/1638X lance l'impression à la fin du chauffage.)
- Lorsque vous sélectionnez « AdjustALL », six motifs de micro-réglage (A à F) sont imprimés.
- Une fois que vous avez sélectionné un «Adjustment Pattern A to F», le motif de micro-réglage pour le motif sélectionné est imprimé.

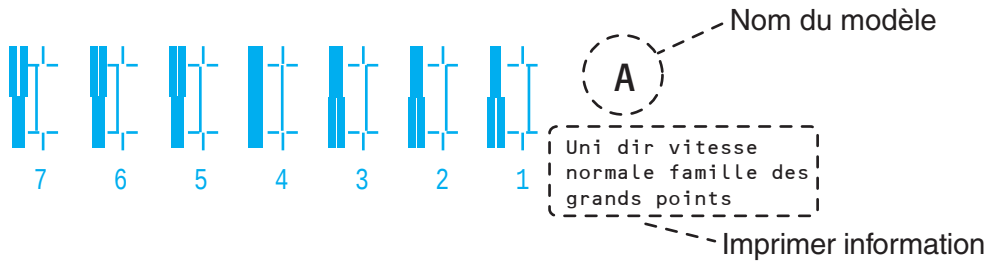

6. Sélectionnez le nombre le plus aligné entre 1 et 7.
   - « 6 » est sélectionné dans le prochain échantillon d'impression.

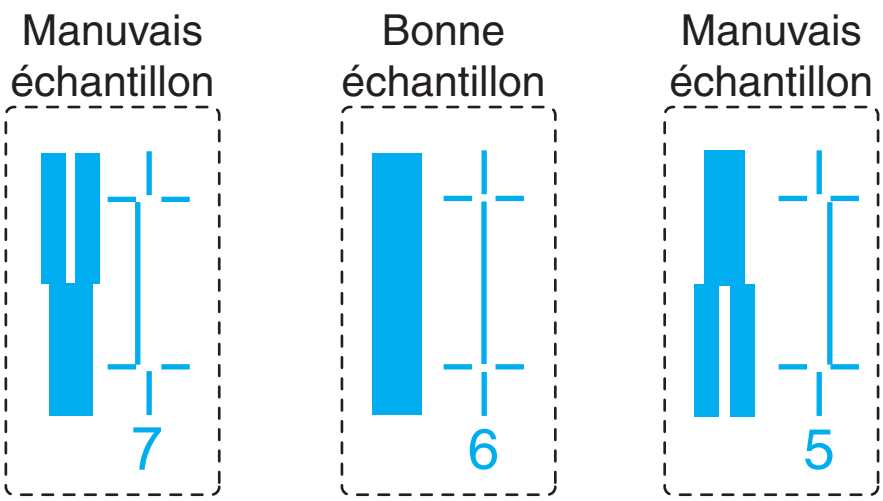

REMARQUE

- « 4 » représente la valeur réelle de réglage.
- Lorsque la ligne est alignée, la ligne en gras du côté gauche ne possède pas de ligne verticale blanche.

7. « Pattern* : 4 » (reportez-vous au tableau ci-dessous *) s'affiche sur le panneau de commande.
8. Appuyez sur le bouton [+] ou [–] du panneau de commande pour entrer le nombre que vous avez sélectionné à l'étape 6.

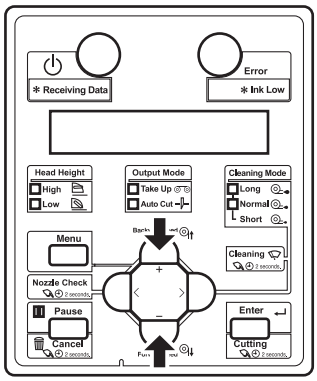

REMARQUE

- Lorsque vous appuyez sur le bouton [Cancel] du panneau de commande, la valeur de réglage n'est pas entrée et l'affichage retourne à « Adj.1 : AdjustALL ».

9. Appuyez sur la touche [Enter] du panneau de commande.

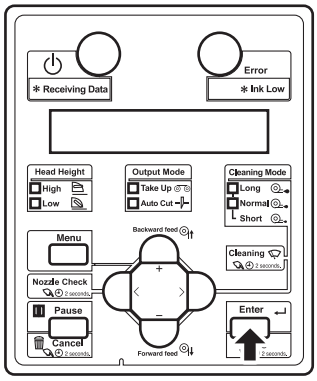

- La valeur de réglage est définie.
- Lorsque vous avez sélectionné « AdjustALL » à l'étape 4, « Pattern* : 4 » (reportez-vous au tableau ci-dessous *) s'affiche sur le panneau de commande. Vérifiez le résultat d'impression du motif correspondant, et définissez le nombre qui est plus aligné de la même manière qu'aux étapes 6 à 9. Une fois les réglages des motifs de A à Z terminés, « Adj.1: AdjustALL » s'affiche sur le panneau de commande.
- Lorsque vous avez sélectionné un «Adjustment Pattern A to F», « Adj.1: AdjustALL » s'affiche sur le panneau de commande.

3.6 Réglage de la qualité d'impression standard

Cette fonction est utilisée pour l'optimisation de la qualité de l'image imprimée.
Les méthodes de réglage pour cette imprimante sont les suivantes.

Méthode de réglage	Description	Références
Standard	Le réglage s'effectue uniquement pour le mode d'impression défini par le type d'utilisateur actuel.	☞3.6.1 Réglage de la qualité d'impression standard
Custom	Le réglage s'effectue pour tous les modes d'impression qui peuvent être définis par le type d'utilisateur actuel.	☞3.6.2 Custom print quality adjustment

REMARQUE

- Lorsqu'après avoir ajusté les réglages d'impression standard, vous définissez de nouveaux réglages pour le type d'utilisateur ou modifiez ceux existants, veillez à régler aussi l'impression.
- Lorsque vous modifiez le mode d'impression après avoir effectué l'alignement de tête standard, assurez-vous d'effectuer le réglage de la tête d'impression.
- Vu que tous les modes d'impression sont réglés en même temps après le réglage Custom d'impression, tout réglage d'impression n'est pas nécessaire, même après la modification du mode d'impression.
- Lors de la spécification d'un mode d'impression pour les logiciels RIP, etc., ce qui est différent du mode défini dans le réglage du type d'utilisateur, effectuez le réglage Custom de la tête et vérifiez tous les modèles (de A à F), puis réglez tous les motifs qui ne sont pas alignés à l'avance.
- L'alignement de la tête permet d'améliorer le qualité d'impression dans les cas suivants:
  Pour en savoir plus sur la procédure de réglage, reportez-vous à **3.5.5 Alignement de la tête**.
  - La qualité d'impression est mauvaise lorsque vous utilisez le mode d'impression unidirectionnelle
    ☞ **Informations relatives au mode d'impression**
  - La qualité d'impression ne se améliore pas même après avoir effectué le réglage de qualité d'impression
- Après avoir effectué l'alignement de la tête, assurez-vous d'effectuer un réglage de qualité d'impression.
  Il peut y avoir désalignement causé par l'alignement de la tête.

3.6.1 Réglage de la qualité d'impression standard

Ajuste le mode d'impression uniquement pour les réglages du type d'utilisateur actuellement définis. Ce menu comprend les éléments suivants.

Nom du menu	Description	Références
Standard confirmation pattern	Imprimez le motif de confirmation et vérifiez le degré de désalignement.	☞3.6.1.1 Standard confirmation pattern
Standard rough adjustment pattern	Utilisez cette fonction en cas de désalignement prononcé.	☞3.6.1.2 Standard rough adjustment pattern
Standard micro adjustment pattern	Utilisez cette fonction en cas de désalignement mineur.	☞3.6.1.3 Standard micro adjustment pattern

Suivez la procédure ci-dessous pour effectuer le réglage.

1. Imprimez le motif de confirmation et vérifiez le degré de désalignement.
   ☞3.6.1.1 Standard confirmation pattern
2. Effectuez un réglage approximatif lorsque le degré de désalignement est grand.
   ☞3.6.1.2 Standard rough adjustment pattern
   Effectuez un micro-réglage lorsque le degré de désalignement est petit.
   ☞3.6.1.3 Standard micro adjustment pattern

REMARQUE

- Effectuez d'abord un réglage approximatif lorsque le degré de désalignement est difficile à déterminer.

3. Imprimez le motif de confirmation à nouveau et vérifiez si l'imprimante a été correctement réglée.
   ☞3.6.1.1 Standard confirmation pattern
4. Si elle n'a pas encore été réglée, retournez à l'étape 2.

REMARQUE

- Effectuez un micro-réglage si l'imprimante n'est pas entièrement réglée après le réglage approximatif.

3.6.1.1 Standard confirmation pattern

Imprimez le motif de confirmation du mode d'impression dans le réglage du type d'utilisateur actuellement défini.

1. Mettez l'imprimante sous tension et chargez le support en rouleau
   ☞3.4.2 Chargement du support en rouleau en l'imprimante

2. Affichez le menu Réglage d'impression sur le panneau de commande.

   a. Appuyez sur le bouton [Menu] du panneau de commande.

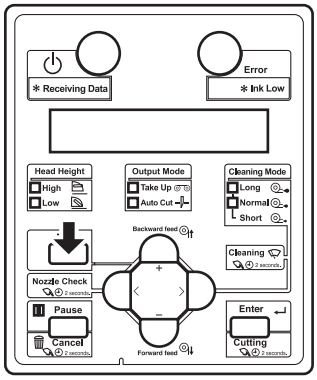

   - « Menu 1 : Setup> » s'affiche sur le panneau de commande.

   b. Appuyez sur le bouton +] ou [–] du panneau de commande pour sélectionner « Set 1 : User Type ».

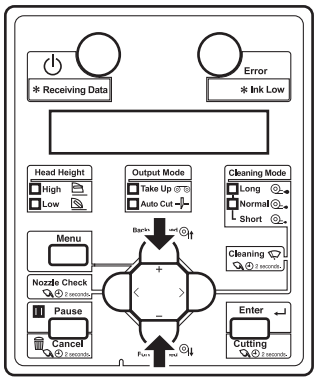

c. Appuyez sur le bouton [>] du panneau de commande.

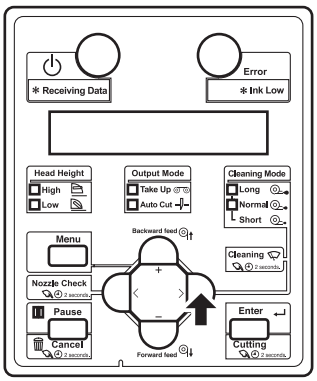

- « User : TypeXX » (XX est un nombre compris entre 1 et 15) s'affiche sur le panneau de commande.

d. Appuyez sur le bouton [+] ou [–] du panneau de commande pour sélectionner le réglage du type d'utilisateur.

e. Appuyez sur la touche [Enter] du panneau de commande.

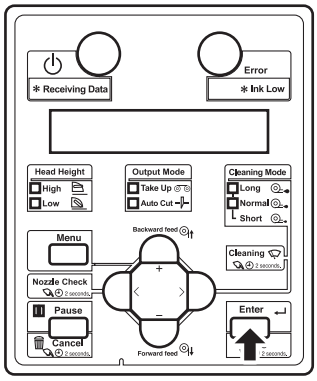

- « XX>1 : Print Mode » s'affiche sur le panneau de commande.

f. Appuyez sur le bouton [+] ou [-] du panneau de commande pour sélectionner « XX>2 : Adjust Print ».

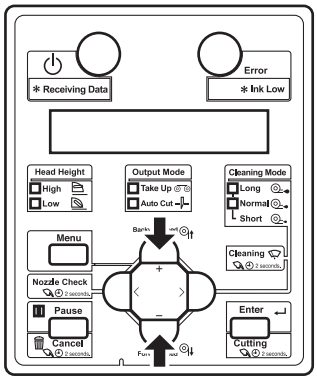

g. Appuyez sur le bouton [>] du panneau de commande.

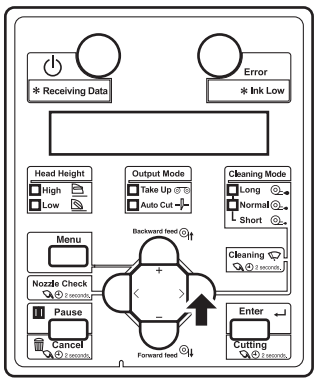

h. Appuyez sur la touche [Enter] du panneau de commande.

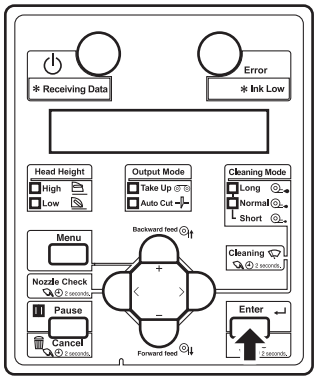

- « Thickness 170µm » s'affiche sur le panneau de commande. (La valeur par défaut est définie sur 170 µm. Si la valeur par défaut a été changée, cette valeur s'affiche.)

i. Appuyez sur le bouton [+] ou [-] et saisissez l'épaisseur du papier à utiliser dans un intervalle de 80 µm à 2.800 µm.

- Ce réglage est le même que « Media thickness menu ».
  ☞5.1.1.1.8 Media thickness menu

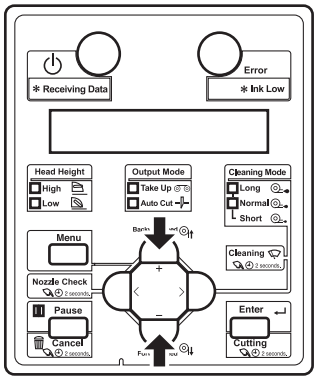

j. Appuyez sur la touche [Enter] du panneau de commande.

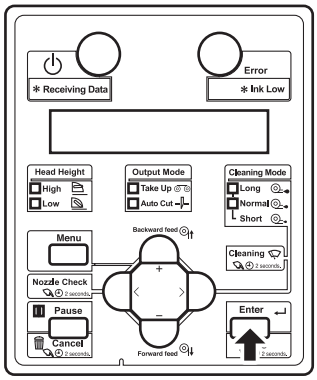

- La valeur d'épaisseur du support est définie.
- « Adj. Print1 : Standard » s'affiche sur le panneau de commande.

k. Appuyez sur la touche [Enter] du panneau de commande.

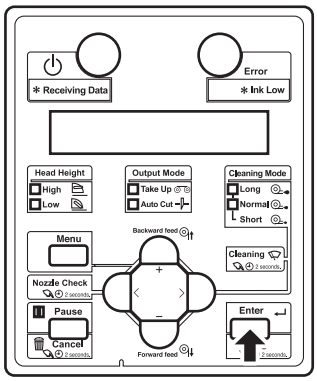

- « Adj. 1 : Confirm Ptn. » s'affiche sur le panneau de commande.
- L'afficheur passe au menu Réglage d'impression.
  ☞5.1.1.1.2 Adjust Print menu

3. Appuyez sur la touche [Enter] du panneau de commande.

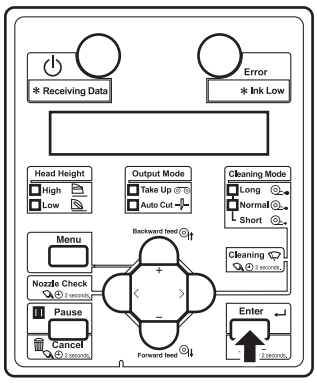

- Pour le VJ-2638X/1938X/1638X, « Warming Up Skip ->E » s'affiche sur le panneau de commande.
  (Ce message ne s'affiche pas pour le VJ-1938WX/1638WX, car il n'effectue pas de chauffage)

ATTENTION

- **Lorsque le message « Warming Up » s'affiche, ne touchez surtout pas le cylindre d'impression et le guide de support.**
  Ils sont très chauds et vous risquez de vous brûler.

REMARQUE

- Vous pouvez lancer l'impression pendant ce moment de chauffage.
  ☞ 4.4.7 Lancer l'impression au cours du chauffage (VJ-2638X/1938X/1638X)

- Un motif de confirmation du réglage de la qualité d'impression est imprimé.
  (VJ-2638X/1938X/1638X lance l'impression à la fin du chauffage.)
- Le motif de confirmation sera imprimé.

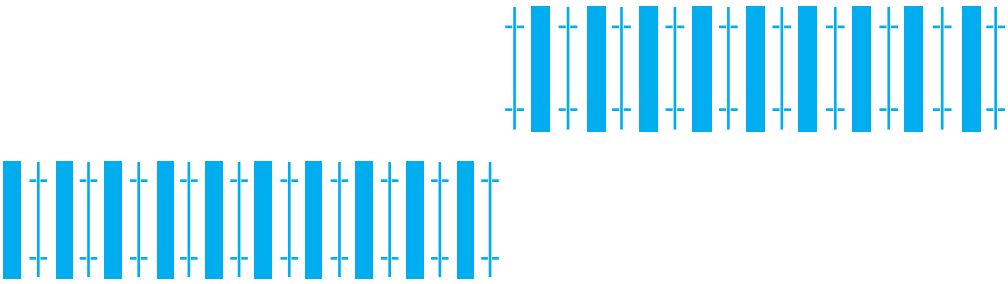

- Une fois le motif imprimé, le panneau de commande retourne à « Adj. 1 : Confirm Ptn. ».

REMARQUE

- L'imprimante ayant 2 têtes d'impression, 2 rangées de motifs de confirmation seront imprimées.

4. Confirmez que le résultat de l'impression du motif de confirmation est le suivant.

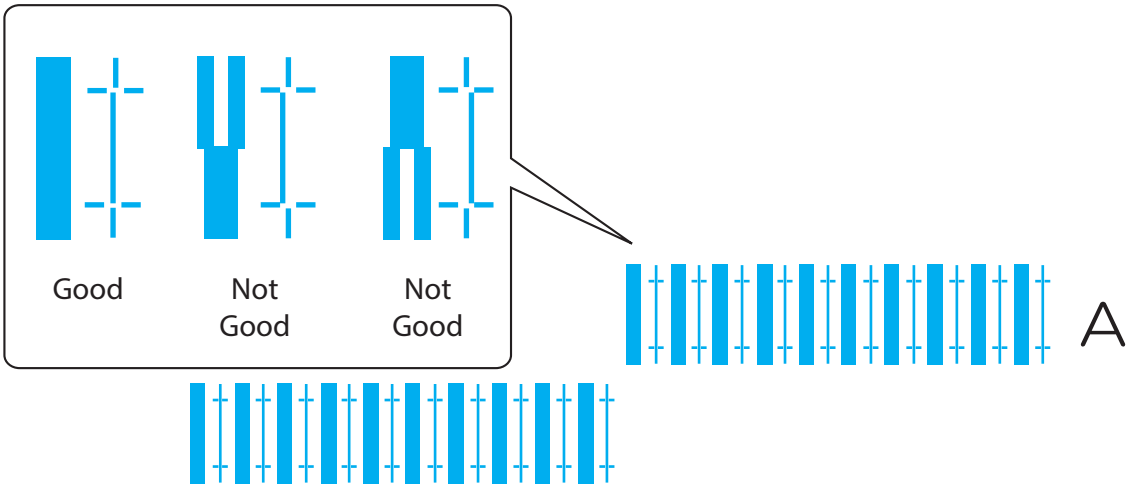

a. Lorsque le résultat d'impression est Good;
Vous n'avez pas besoin d'effectuer des réglages de qualité d'impression.
La procédure de réglage de qualité d'impression est terminée.

b. Lorsque le résultat d'impression est Not Good;
Vous devez effectuer des réglages de qualité d'impression.

- Effectuez un réglage approximatif lorsque le degré de désalignement est grand.
☞3.6.1.2 Standard rough adjustment pattern

- Effectuez un micro-réglage lorsque le degré de désalignement est petit.
☞3.6.1.3 Standard micro adjustment pattern

3.6.1.2 Standard rough adjustment pattern

Effectuez un réglage approximatif lorsque le degré de désalignement est grand.
Imprimez le motif de réglage approximatif puis enregistrez les valeurs définies.

1. Affichez le menu d'impression de réglage standard sur le panneau de commande de la même manière qu'à l'étape 2 de la section **3.6.1.1 Standard confirmation pattern**.

2. Appuyez sur le bouton [+] ou [-] du panneau de commande pour sélectionner « Adj.2 : Rough Pattern ».

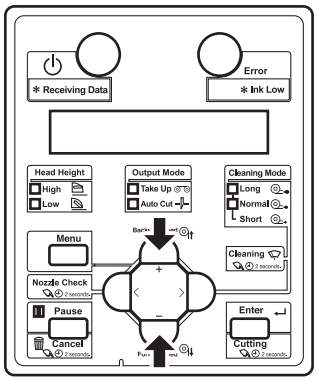

3. Appuyez sur la touche [Enter] du panneau de commande.

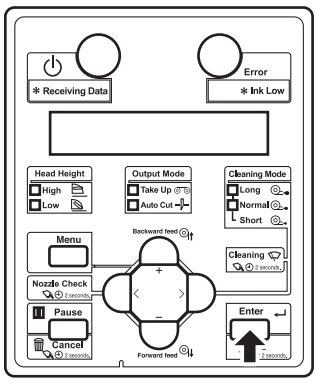

- Pour le VJ-2638X/1938X/1638X, « Warming Up Skip ->E » s'affiche sur le panneau de commande.
  (Ce message ne s'affiche pas pour le VJ-1938WX/1638WX, car il n'effectue pas de chauffage)

ATTENTION

- **Lorsque le message « Warming Up » s'affiche, ne touchez surtout pas le cylindre d'impression et le guide de support. Ils sont très chauds et vous risquez de vous brûler.**

REMARQUE

- Vous pouvez lancer l'impression pendant ce moment de chauffage.
  ☞ 4.4.7 Lancer l'impression au cours du chauffage (VJ-2638X/1938X/1638X)

- Un motif de réglage approximatif est imprimé pour les têtes 1 et 2.
  (VJ-2638X/1938X/1638X lance l'impression à la fin du chauffage.)

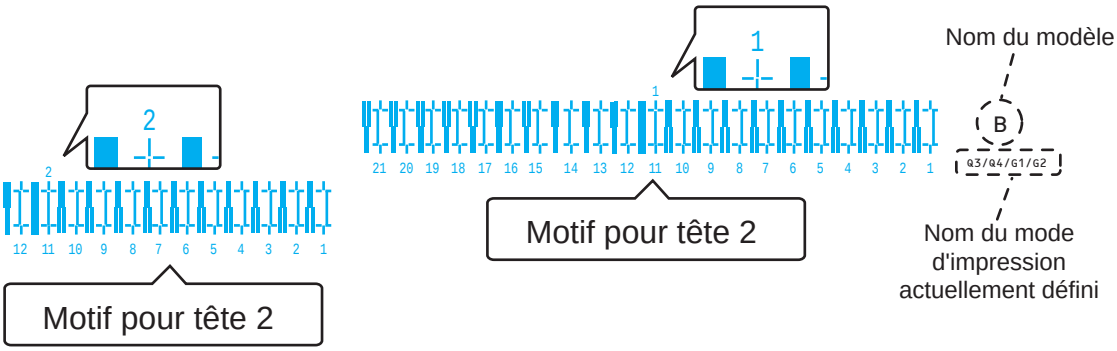

- Pour le motif de réglage approximatif, les mêmes motifs seront imprimés sur les deux côtés et au centre des supports.

4. Pour la tête 1, vérifiez les résultats d'impression sur les deux côtés et au centre des supports et sélectionnez le nombre le plus aligné entre 1 et 21.

   - « 12 » est sélectionné dans le prochain échantillon d'impression.

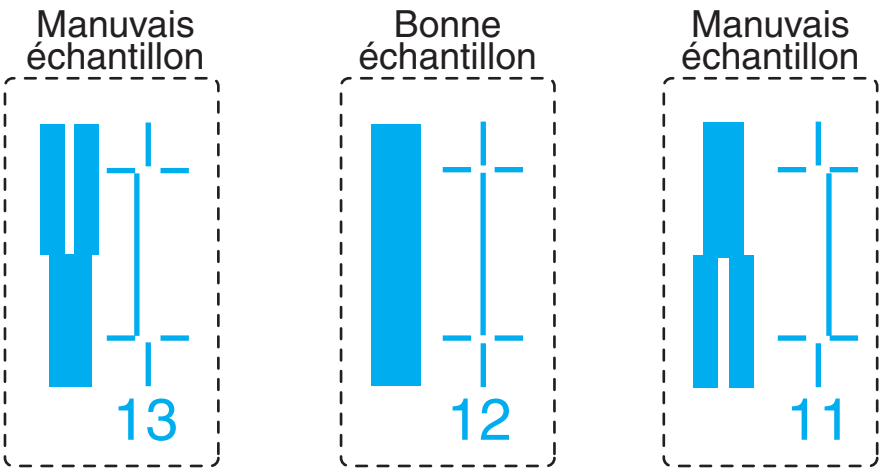

REMARQUE

- 11 représente la valeur réelle de réglage.
- Lorsque la ligne est alignée, la ligne en gras du côté gauche ne possède pas de ligne verticale blanche au milieu.

5. « Pattern*1: 11 » (reportez-vous au tableau ci-dessous *) s'affiche sur le panneau de commande.
   - Le nom du motif indiqué par * diffère en fonction du mode d'impression défini.
     Les modes d'impression et les noms des motifs correspondants figurent ci-après.

Mode d'impression	Nom du motif
Quality 1, 2	C
Quality 3, 4	B
Graphics 1, 2	B
Banner 1, 2	A
Banner 3, 4	A

REMARQUE

- Reportez-vous au mode d'impression ci-après.
  ☞ 5.1.1.1.1 Menu mode impression

6. Appuyez sur le bouton [+] ou [–] du panneau de commande pour entrer le nombre que vous avez sélectionné à l'étape 4.

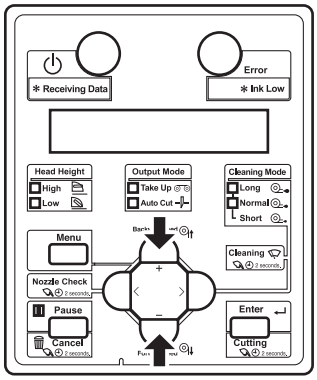

REMARQUE

- Lorsque vous appuyez sur le bouton [Cancel] du panneau de commande, la valeur de réglage n'est pas entrée et l'affichage retourne à « Adj.2 : Rough Pattern ».

7. Appuyez sur la touche [Enter] du panneau de commande.

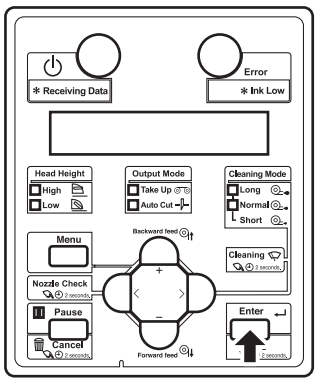

- Détermine les réglages.
- « Pattern*2: 11 » s'affiche par la suite.

8. Pour la tête 2, vérifiez les résultats d'impression sur les deux côtés et au centre des supports et sélectionnez le nombre le plus aligné entre 1 et 21.

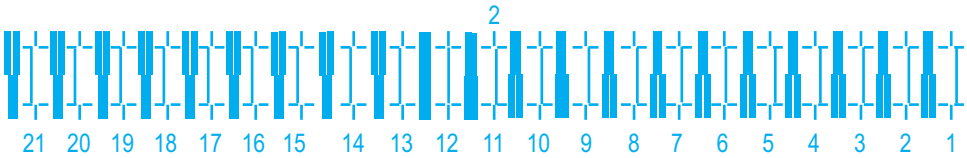

9. Appuyez sur le bouton [+] ou [–] du panneau de commande pour entrer le nombre que vous avez sélectionné à l'étape 8.

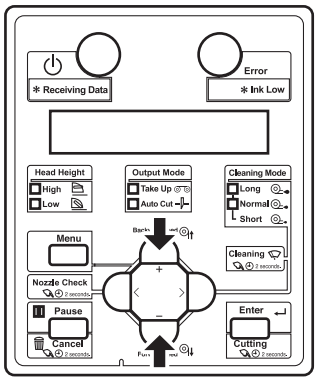

10. Appuyez sur la touche [Enter] du panneau de commande.

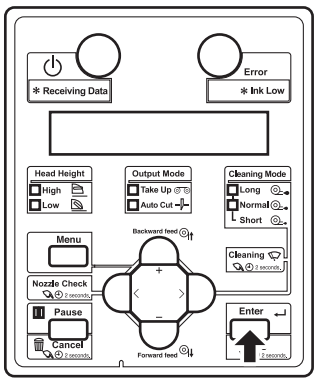

- Détermine les réglages.
- « Adj.2 : Rough Pattern » s'affiche sur le panneau de commande.

3.6.1.3 Standard micro adjustment pattern

Effectuez un micro-réglage lorsque le degré de désalignement est petit.
Imprimez le motif de micro-réglage puis enregistrez les valeurs définies.

1. Affichez le menu d'impression de réglage standard sur le panneau de commande de la même manière qu'à l'étape 2 de la section 3.6.1.1 Standard confirmation pattern.

2. Appuyez sur le bouton [+] ou [-] du panneau de commande pour sélectionner « Adj.3 : Fine Pattern ».

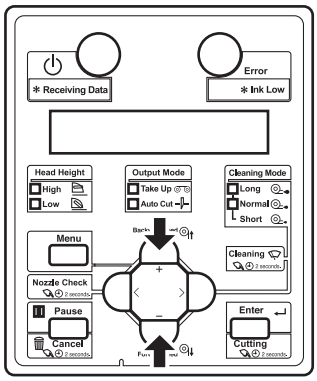

3. Appuyez sur la touche [Enter] du panneau de commande.

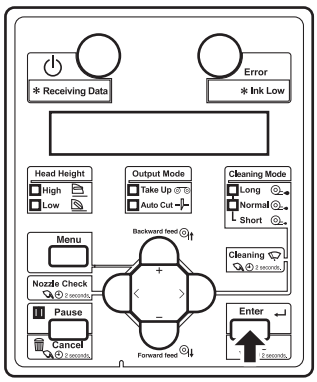

- Pour le VJ-2638X/1938X/1638X, « Warming Up Skip ->E » s'affiche sur le panneau de commande.
  (Ce message ne s'affiche pas pour le VJ-1938WX/1638WX, car il n'effectue pas de chauffage)

ATTENTION

- **Lorsque le message « Warming Up » s'affiche, ne touchez surtout pas le cylindre d'impression et le guide de support.**
  Ils sont très chauds et vous risquez de vous brûler.

REMARQUE

- Vous pouvez lancer l'impression pendant ce moment de chauffage.
  ☞ 4.4.7 Lancer l'impression au cours du chauffage (VJ-2638X/1938X/1638X)

- Un motif d'impression de micro-réglage approximatif est imprimé pour les têtes 1 et 2. (VJ-2638X/1938X/1638X lance l'impression à la fin du chauffage.)

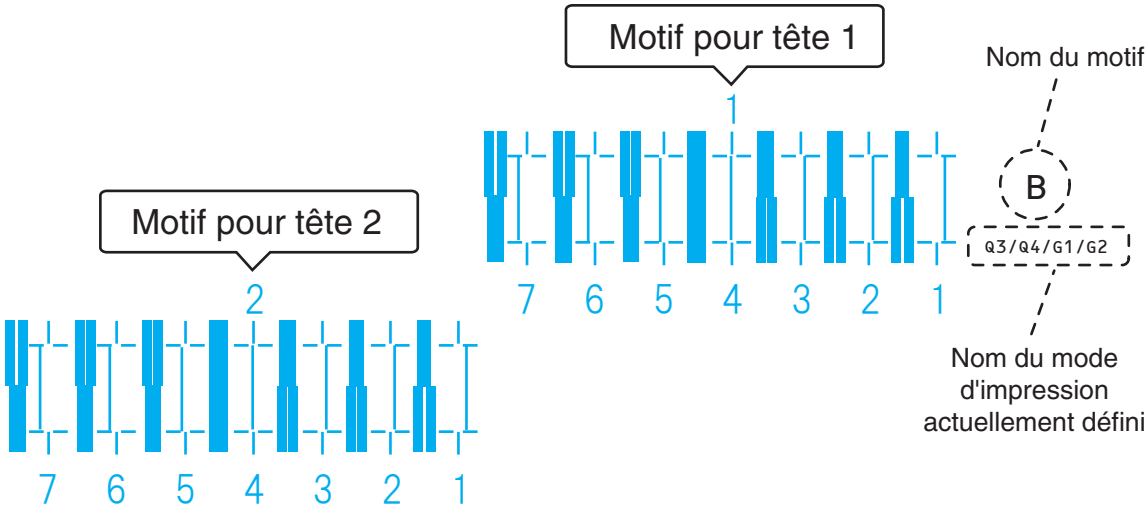

- Pour le motif de micro-réglage, les mêmes motifs seront imprimés sur les deux côtés et au centre des supports.

4. Pour la tête 1, vérifiez les résultats d'impression sur les deux côtés et au centre des supports et sélectionnez le nombre le plus aligné entre 1 et 7.

   - « 6 » est sélectionné dans le prochain échantillon d'impression.

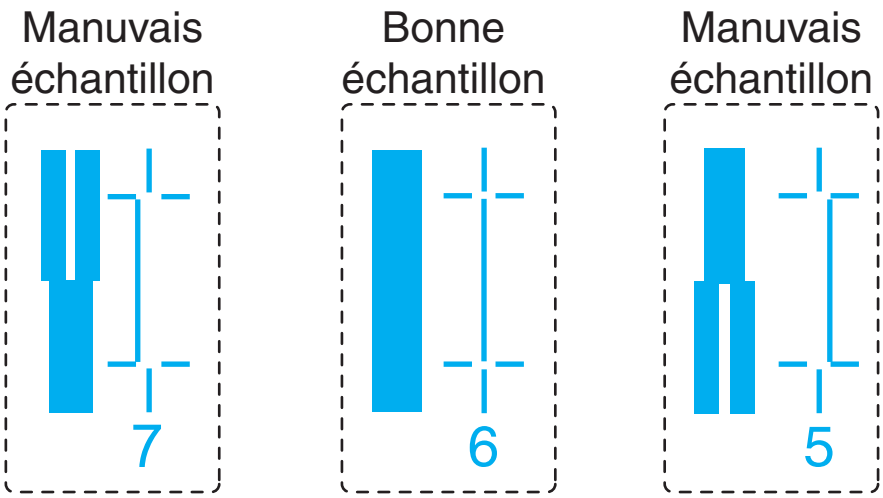

REMARQUE

- 4 représente la valeur réelle de réglage.
- Lorsque la ligne est alignée, la ligne en gras du côté gauche ne possède pas de ligne verticale blanche au milieu.

5. « Pattern*1: 4 » (reportez-vous au tableau ci-dessous *) s'affiche sur le panneau de commande.
   - Le nom du motif indiqué par * diffère en fonction du mode d'impression défini.
     Les modes d'impression et les noms des motifs correspondants figurent ci-après.

Impression en mode	Nom du motif
Quality 1, 2	C
Quality 3, 4	B
Graphics 1, 2	B
Banner 1, 2	A
Banner 3, 4	A

REMARQUE

- Reportez-vous au mode d'impression ci-après.
  ☞ 5.1.1.1.1 Menu mode impression

6. Appuyez sur le bouton [+] ou [–] du panneau de commande pour entrer le nombre que vous avez sélectionné à l'étape 4.

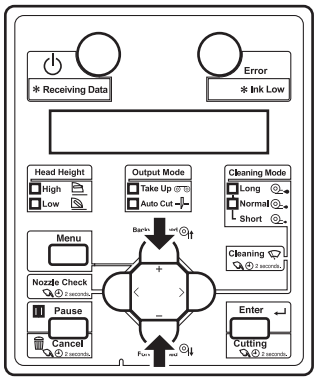

REMARQUE

- Lorsque vous appuyez sur le bouton [Cancel] du panneau de commande, l'afficheur retourne à l'option « Adj.3 : Fine Pattern ».

7. Appuyez sur la touche [Enter] du panneau de commande.

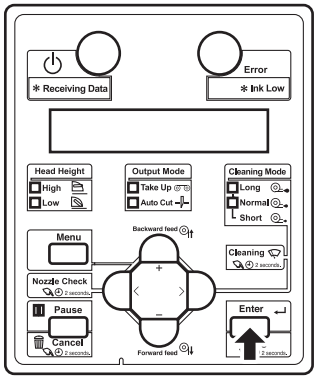

- Détermine les réglages.
- « Pattern*2: 4 » s'affiche par la suite.

8. Pour la tête 2, vérifiez les résultats d'impression sur les deux côtés et au centre des supports et sélectionnez le nombre le plus aligné entre 1 et 7.

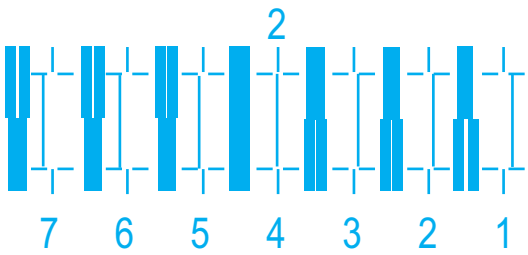

9. Appuyez sur le bouton [+] ou [–] du panneau de commande pour entrer le nombre que vous avez sélectionné à l'étape 8.

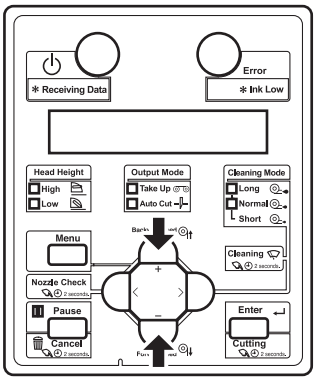

10. Appuyez sur la touche [Enter] du panneau de commande.

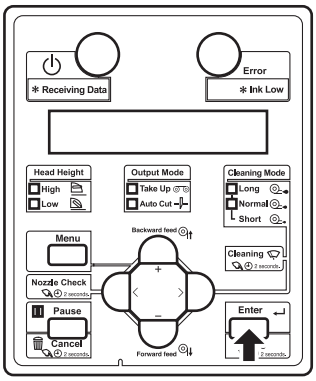

- Détermine les réglages.
- « Adj.3 : Fine Pattern » s'affiche sur le panneau de commande.

3.6.2 Custom print quality adjustment

Effectuez le réglage pour tous les motifs (A à F).
Tous les modes d'impression seront ajustés.
Ce menu comprend les éléments suivants.

Nom du menu		Description	Références
Confirm Pattern		Imprimez le motif de confirmation (A à F) puis vérifiez le degré de désalignement.	☞3.6.2.1 Custom Confirm Pattern
Motif de réglage approximatif Custom (personnalisé)	Rough Pattern ALL	Utilisez cette fonction en cas de désalignement prononcé. Tous les motifs de confirmation (A à F) seront réglés.	☞3.6.2.2.1 Rough Pattern ALL
	Rough Pattern X	Utilisez cette fonction en cas de désalignement prononcé. L'un des motifs de confirmation (A à F) sera réglé.	☞3.6.2.2.2 Rough Pattern A to F
Motif de micro-réglage Custom (personnalisé)	Fine Pattern ALL	Utilisez cette fonction en cas de désalignement mineur. Tous les motifs de confirmation (A à F) seront réglés.	☞3.6.2.3.1 Fine Pattern ALL
	Fine Pattern X	Utilisez cette fonction en cas de désalignement mineur. L'un des motifs de confirmation (A à F) sera réglé.	☞3.6.2.3.2 Fine Pattern A to F

Suivez la procédure ci-dessous pour effectuer le réglage.

1. Imprimez le motif de confirmation et vérifiez le degré de désalignement.
   ☞3.6.2.1 Custom Confirm Pattern

2. Effectuez un réglage approximatif lorsque le degré de désalignement est grand.
   ☞3.6.2.2.1 Rough Pattern ALL
   Effectuez un micro-réglage lorsque le degré de désalignement est petit.
   ☞3.6.2.3 Custom micro adjustment pattern

REMARQUE

- Effectuez d'abord un réglage approximatif lorsque le degré de désalignement est difficile à déterminer.
- Effectuez le réglage des motifs de A à F dans le cas où ils sont désalignés.

3. Imprimez le motif de confirmation à nouveau et vérifiez si l'imprimante a été correctement réglée.
   ☞3.6.2.1 Custom Confirm Pattern

4. Si elle n'a pas encore été réglée, retournez à l'étape 2.

REMARQUE

- Effectuez un micro-réglage si l'imprimante n'est pas entièrement réglée après le réglage approximatif.
- Pour les motifs de réglage, il existe le motif ALL (TOUS) où tous les motifs seront réglés et les motifs de réglage individuels où les motifs A à F peuvent être réglés individuellement.

3.6.2.1 Custom Confirm Pattern

À partir de ce menu, il est possible d'imprimer les motifs de confirmation (A à F) et de vérifier le degré de désalignement.

1. Mettez l'imprimante sous tension et chargez le support en rouleau.
   ☞3.4.2 Chargement du support en rouleau en l'imprimante
2. Affichez le menu Réglage d'impression sur le panneau de commande.
   a. Appuyez sur le bouton [Menu] du panneau de commande.

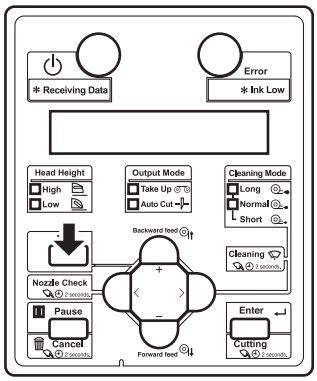

   - « Menu 1 : Setup> » s'affiche sur le panneau de commande.

   b. Appuyez sur le bouton [+] ou [–] du panneau de commande pour sélectionner « Set 1 : User Type ».

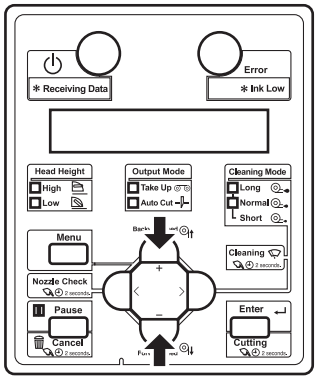

c. Appuyez sur la touche [Enter] du panneau de commande.

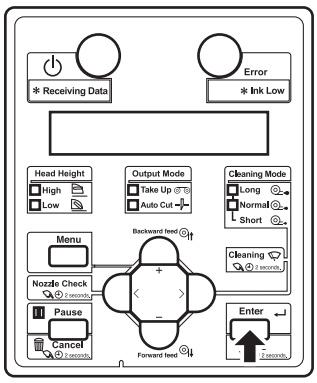

- « User : TypeXX » (XX est un nombre compris entre 1 et 15) s'affiche sur le panneau de commande.

d. Appuyez sur le bouton [+] ou [–] du panneau de commande pour sélectionner le réglage du type d'utilisateur.

e. Appuyez sur la touche [Enter] du panneau de commande.

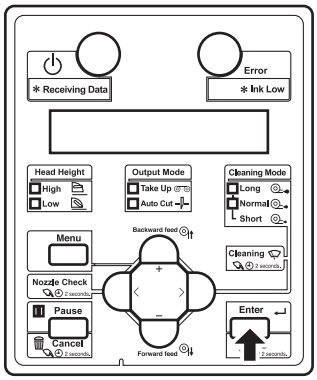

- « XX>1 : Print Mode » s'affiche sur le panneau de commande.

f. Appuyez sur le bouton [+] ou [-] du panneau de commande pour sélectionner « XX2 : Adjust Print > ».

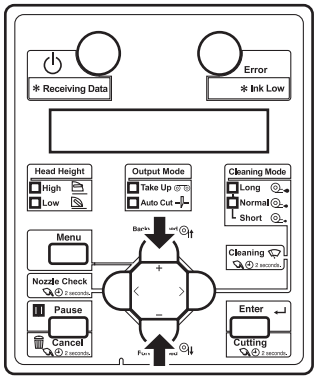

g. Appuyez sur le bouton [>] du panneau de commande.

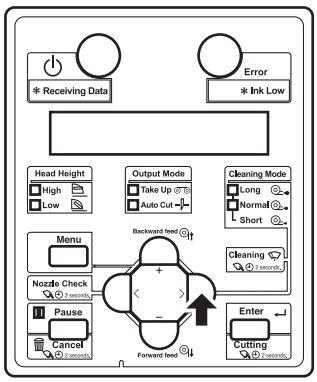

- « Thickness 170µm » s'affiche sur le panneau de commande. (La valeur par défaut est définie sur 170 µm. Si la valeur par défaut a été changée, cette valeur s'affiche.)

h. Appuyez sur le bouton [+] ou [-] et saisissez l'épaisseur du papier à utiliser dans un intervalle de 80 µm à 2.800 µm.

- Ce réglage est le même que **5.1.1.1.8 Media thickness menu**.

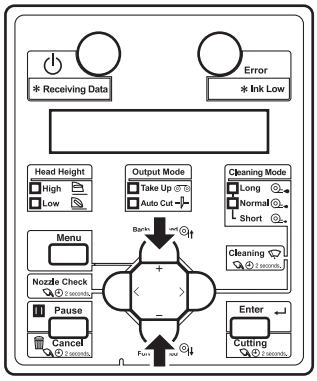

i. Appuyez sur la touche [Enter] du panneau de commande.

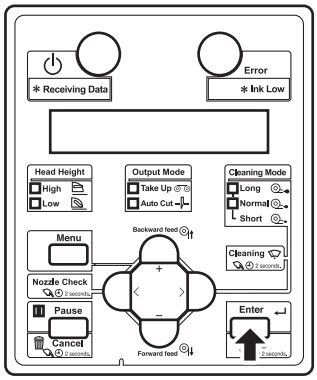

- La valeur d'épaisseur du support est définie.
- « Adjust print1 : Standard » s'affiche sur le panneau de commande.

j. Appuyez sur le bouton [+] ou [-] du panneau de commande pour sélectionner « Adj. Print2 : Custom ».

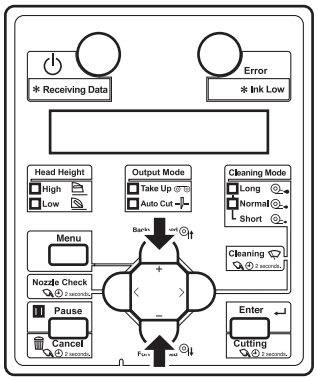

k. Appuyez sur la touche [Enter] du panneau de commande.

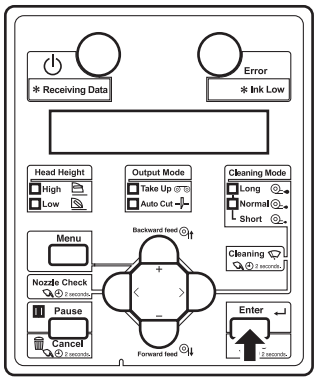

- « Adj.1 : Confirm Ptn. » s'affiche sur le panneau de commande.
- L'afficheur passe au menu Réglage d'impression.
  ☞5.1.1.1.2 Adjust Print menu

3. Appuyez sur la touche [Enter] du panneau de commande.

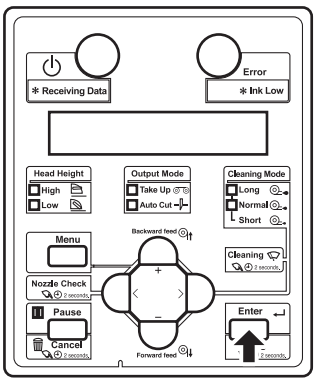

- Pour le VJ-2638X/1938X/1638X, « Warming Up Skip ->E » s'affiche sur le panneau de commande.
  (Ce message ne s'affiche pas pour le VJ-1938WX/1638WX, car il n'effectue pas de chauffage)

ATTENTION

- **Lorsque le message « Warming Up » s'affiche, ne touchez surtout pas le cylindre d'impression et le guide de support.**
  Ils sont très chauds et vous risquez de vous brûler.

REMARQUE

- Vous pouvez lancer l'impression pendant ce moment de chauffage.
  ☞ 4.4.7 Lancer l'impression au cours du chauffage (VJ-2638X/1938X/1638X)

- Un motif de confirmation du réglage de la qualité d'impression est imprimé.
  (VJ-2638X/1938X/1638X lance l'impression à la fin du chauffage.)
- Six motifs de confirmation de A à F seront imprimés.

REMARQUE

- L'imprimante ayant 2 têtes d'impression, 2 rangées de seront imprimées pour chaque motif.

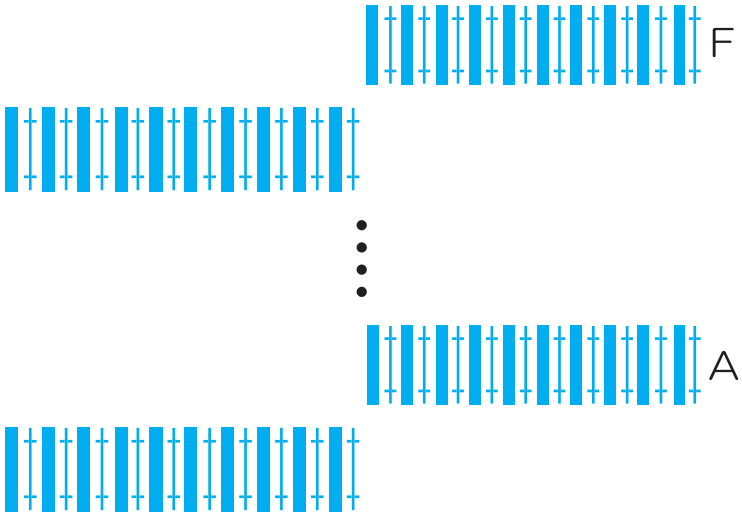

- Une fois le motif imprimé, le panneau de commande retourne à « Adj.1 : Confirm Ptn. ».

4. Confirmez que le résultat de l'impression du motif de confirmation est le suivant.
   - Vérifiez chacun des motifs de confirmation A à F.

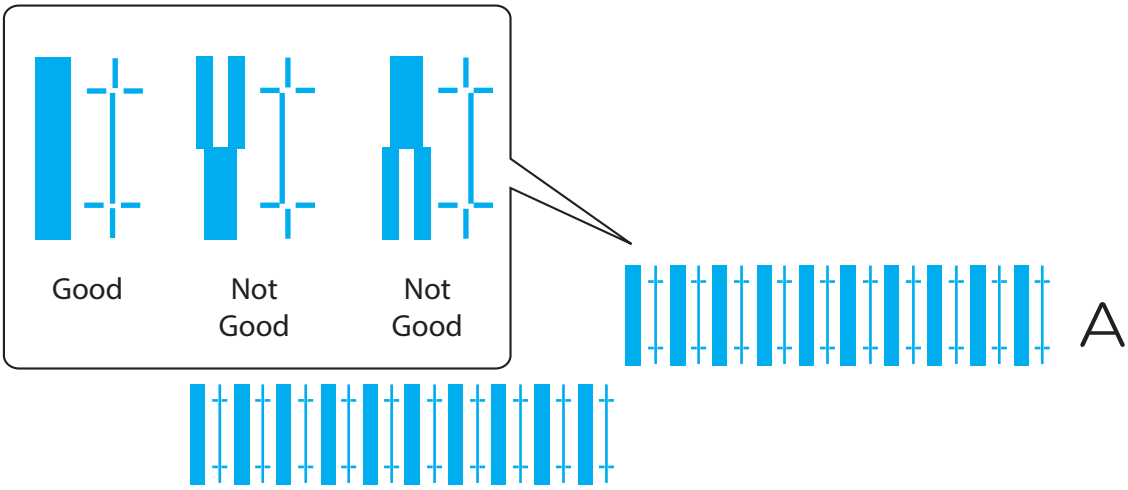

a. Lorsque le résultat d'impression est Good;
Vous n'avez pas besoin d'effectuer des réglages de qualité d'impression.
La procédure de réglage de qualité d'impression est terminée.

b. Lorsque le résultat d'impression est Not Good;
Vous devez effectuer des réglages de qualité d'impression.
   - Effectuez un réglage approximatif lorsque le degré de désalignement est grand.
     ☞3.6.2.2.1 Rough Pattern ALL
   - Effectuez un micro-réglage lorsque le degré de désalignement est petit.

- Lorsque le réglage est requis pour tous les motifs (A à F) :☞3.6.2.3.1 Fine Pattern ALL
- Lorsque le réglage est requis pour l'un des motifs (A à F) :☞3.6.2.3.2 Fine Pattern A to F

3.6.2.2 Custom rough adjustment pattern

Effectuez un micro-réglage lorsque le degré de désalignement est petit.
Ce menu comprend les éléments suivants.

Nom du menu		Description	Références
Motif de réglage approximatif Custom (personnalisé)	Motif approximatif ALL (TOUS)	Tous les motifs de confirmation (A à F) seront réglés.	☞3.6.2.2.1 Rough Pattern ALL
	Motif approximatif A à F	L'un des motifs de confirmation (A à F) sera réglé.	☞3.6.2.2.2 Rough Pattern A to F

3.6.2.2.1 Rough Pattern ALL

Effectuez un réglage approximatif lorsque le degré de désalignement est grand.
Imprimez le motif de réglage approximatif puis enregistrez les valeurs définies.

1. Affichez le menu Custom Adjust Print sur le panneau de commande de la même manière qu'à l'étape 2 de 3.6.2.1 Custom Confirm Pattern.
2. Appuyez sur le bouton [+] ou [-] du panneau de commande pour sélectionner « Adj.2 : RoughPtn. ALL ».

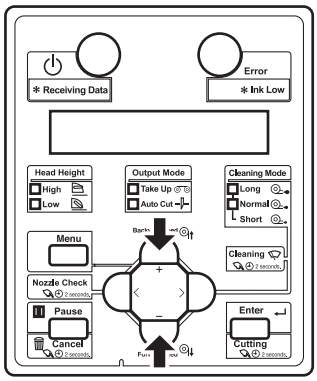

3. Appuyez sur la touche [Enter] du panneau de commande.

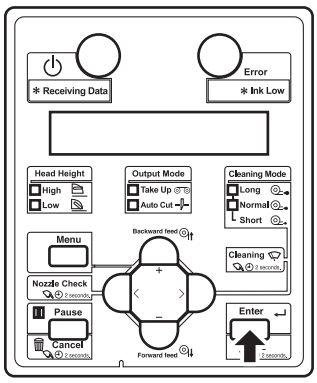

- Pour le VJ-2638X/1938X/1638X, « Warming Up Skip ->E » s'affiche sur le panneau de commande.
  (Ce message ne s'affiche pas pour le VJ-1938WX/1638WX, car il n'effectue pas de chauffage)

ATTENTION

- **Lorsque le message « Warming Up » s'affiche, ne touchez surtout pas le cylindre d'impression et le guide de support.**
  Ils sont très chauds et vous risquez de vous brûler.

REMARQUE

- Vous pouvez lancer l'impression pendant ce moment de chauffage.
  ☞ 4.4.7 Lancer l'impression au cours du chauffage (VJ-2638X/1938X/1638X)

- Lance l'impression d'un motif de réglage approximatif.
  (VJ-2638X/1938X/1638X lance l'impression à la fin du chauffage.)

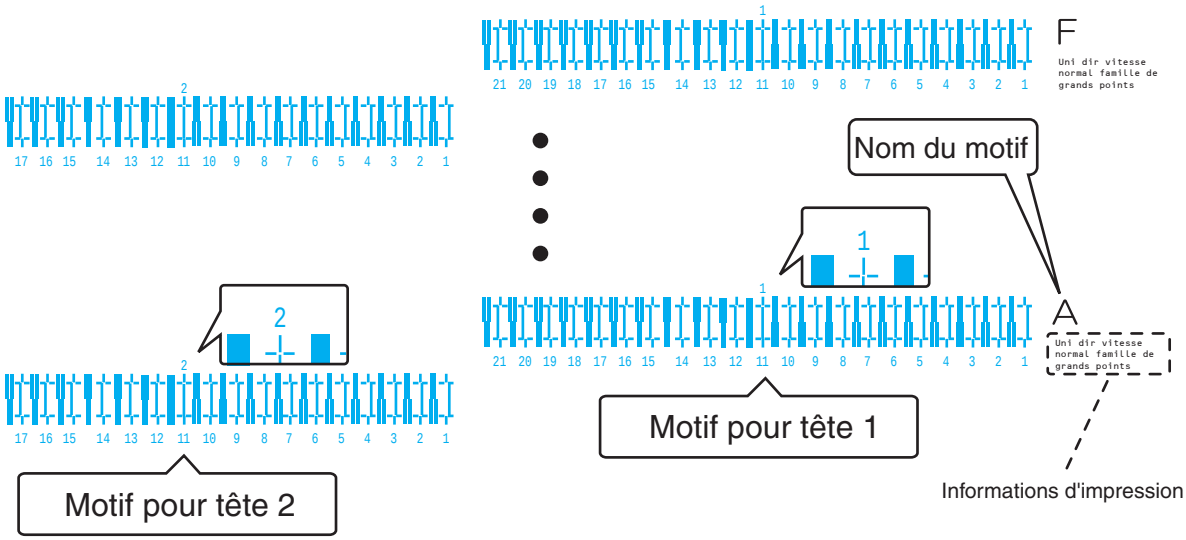

- Pour le motif de réglage approximatif, les mêmes motifs seront imprimés sur les deux côtés et au centre des supports.
- 6 motifs de réglage approximatifs (A à F) sont imprimés. Entrez les valeurs réglées pour les têtes 1 et 2.

4. Pour la tête 1, vérifiez les résultats d'impression sur les deux côtés et au centre des supports et sélectionnez le nombre le plus aligné entre 1 et 21.
   - « 12 » est sélectionné dans le motif A1 suivant.

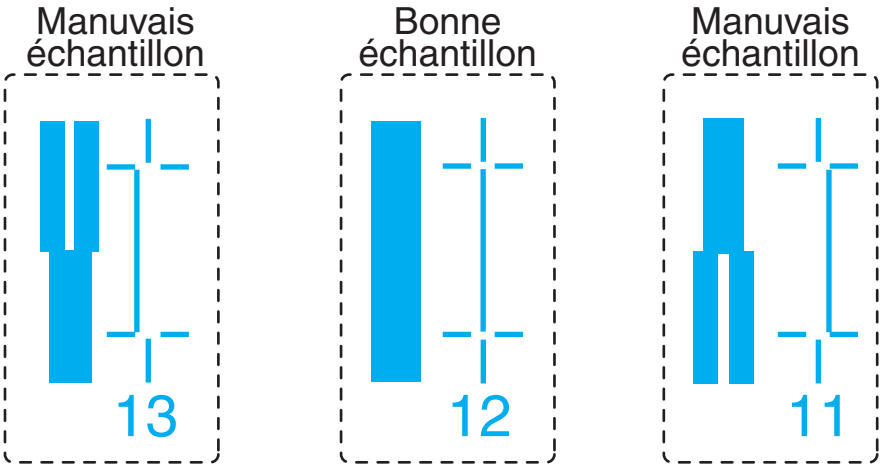

REMARQUE

- 11 représente la valeur réelle de réglage.
- Lorsque la ligne est alignée, la ligne en gras du côté gauche ne possède pas de ligne verticale blanche au milieu.

5. « Pattern*1: 11 » (reportez-vous au tableau ci-dessous *) s'affiche sur le panneau de commande.
6. Appuyez sur le bouton [+] ou [–] du panneau de commande pour entrer le nombre que vous avez sélectionné à l'étape 4.

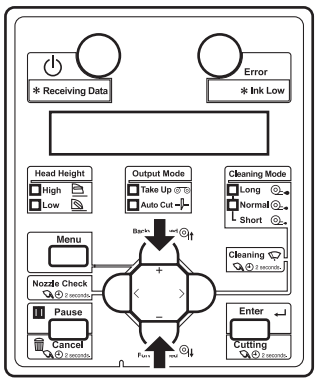

REMARQUE

- Lorsque vous appuyez sur le bouton [Cancel] du panneau de commande, la valeur de réglage n'est pas entrée et l'affichage retourne à « Adj.1 : RoughPtn. ALL ».

7. Appuyez sur la touche [Enter] du panneau de commande.

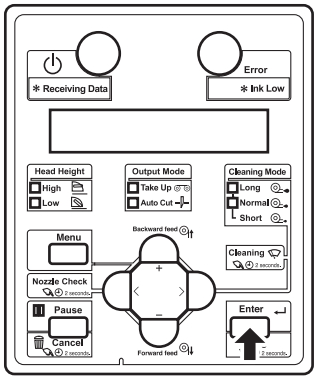

- Détermine les réglages.
- « Pattern*2: 11 » s'affiche par la suite.

8. Pour la tête 2, vérifiez les résultats d'impression sur les deux côtés et au centre des supports et sélectionnez le nombre le plus aligné entre 1 et 21.

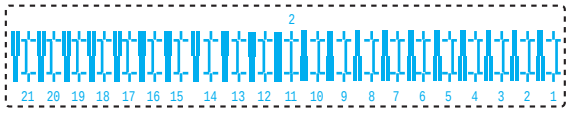

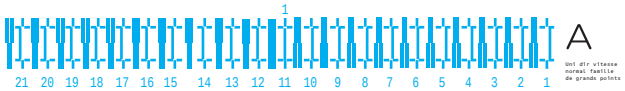

9. Appuyez sur le bouton [+] ou [–] du panneau de commande pour entrer le nombre que vous avez sélectionné à l'étape 8.

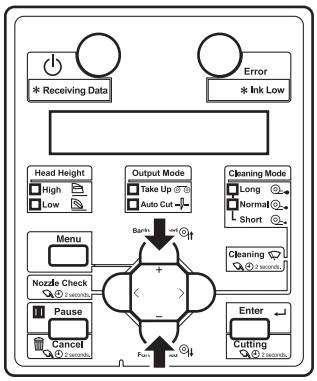

10. Appuyez sur la touche [Enter] du panneau de commande.

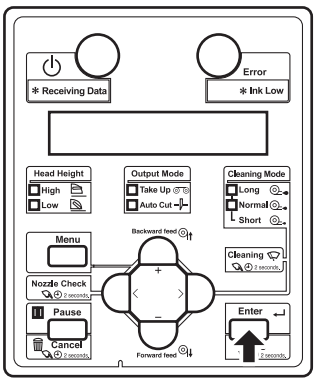

- Détermine les réglages.

11. Entrez les valeurs pour les motifs B à F de la même manière.

- Appuyez sur le bouton [Enter] pour définir la valeur.
- Une fois les valeurs définies entrées, appuyez sur le bouton [Enter] pour enregistrer les valeurs définies des motifs A à F.
- « Adj.2 : RoughPtn. ALL » s'affiche sur le panneau de commande.

3.6.2.2.2 Rough Pattern A to F

Imprimez un motif de réglage de A à F puis enregistrez la valeur définie.
Les indications suivantes décrivent comment régler le motif A uniquement.

1. Affichez le menu d'impression de réglage Custom sur le panneau de commande de la même manière qu'à l'étape 2 de **3.6.2.1 Custom Confirm Pattern**.

2. Appuyez sur le bouton [+] ou [-] du panneau de commande pour sélectionner « Adj.3 : RoughPatternA ».

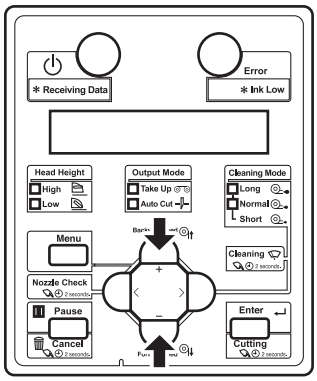

3. Appuyez sur la touche [Enter] du panneau de commande.

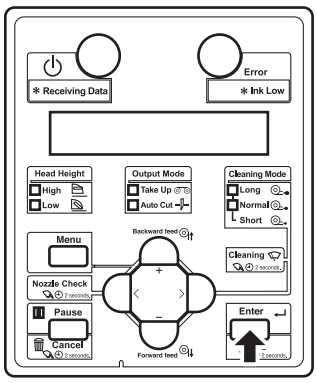

- Pour le VJ-2638X/1938X/1638X, « Warming Up Skip ->E » s'affiche sur le panneau de commande.
  (Ce message ne s'affiche pas pour le VJ-1938WX/1638WX, car il n'effectue pas de chauffage)

ATTENTION

- **Lorsque le message « Warming Up » s'affiche, ne touchez surtout pas le cylindre d'impression et le guide de support.**
  Ils sont très chauds et vous risquez de vous brûler.

REMARQUE

- Vous pouvez lancer l'impression pendant ce moment de chauffage.
  ☞ 4.4.7 Lancer l'impression au cours du chauffage (VJ-2638X/1938X/1638X)

- Un motif d'impression de micro-réglage approximatif est imprimé pour les têtes 1 et 2. (VJ-2638X/1938X/1638X lance l'impression à la fin du chauffage.)

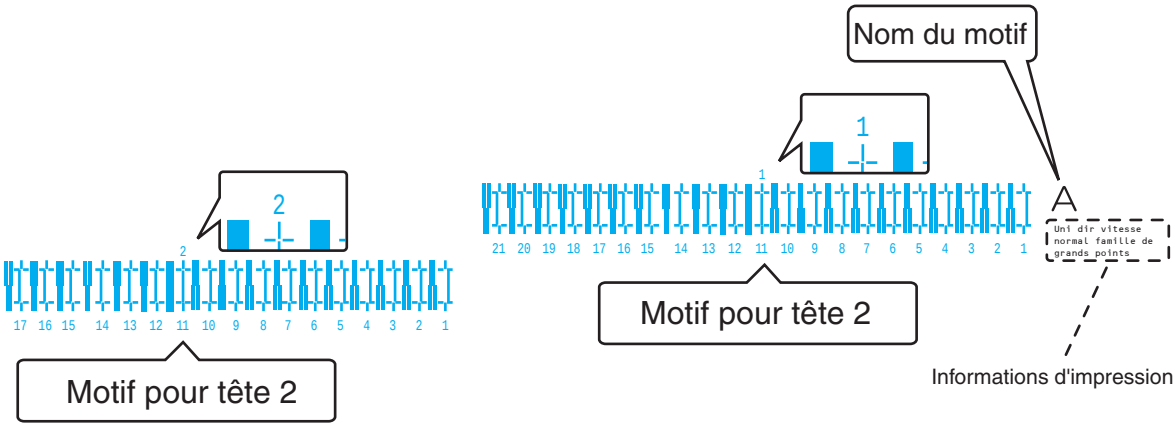

- Pour le réglage du motif d'impression, les mêmes motifs seront imprimés de façon répétée sur les deux côtés et au centre des supports.

4. Pour la tête 1, vérifiez les résultats d'impression sur les deux côtés et au centre des supports et sélectionnez le nombre le plus aligné entre 1 et 21.
   - « 12 » est sélectionné dans le prochain échantillon d'impression.

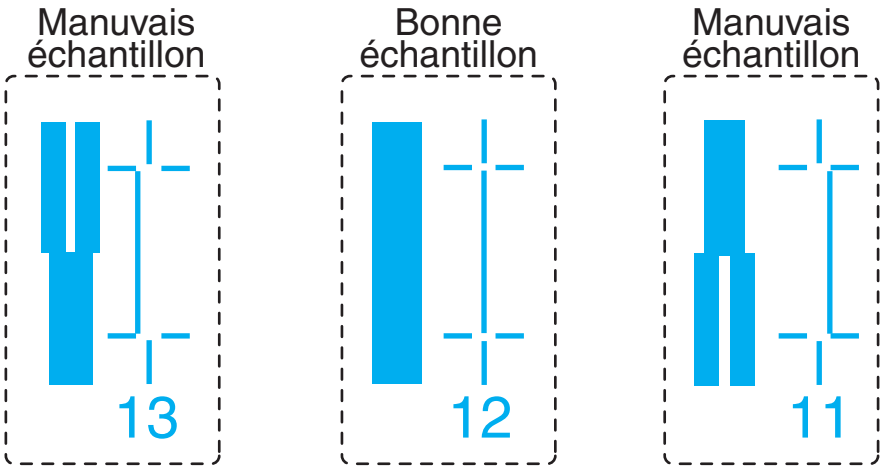

REMARQUE

- « 11 » représente la valeur réelle de réglage.
- Lorsque la ligne est alignée, la ligne en gras du côté gauche ne possède pas de ligne verticale blanche .

5. « PatternA1: 11 » s'affiche sur le panneau de commande.
6. Appuyez sur le bouton [+] ou [–] du panneau de commande pour entrer le nombre que vous avez sélectionné à l'étape 4.

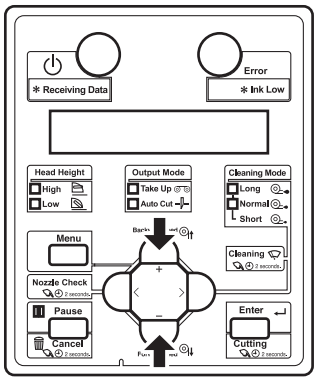

REMARQUE

- Lorsque vous appuyez sur le bouton [Cancel] du panneau de commande, l'afficheur retourne à l'option « Adj.3 : RoughPatternA ».

7. Appuyez sur la touche [Enter] du panneau de commande.

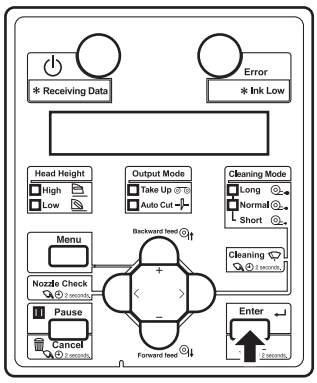

- Détermine les réglages.
- « PatternA2: 11 » s'affiche par la suite.

8. Pour la tête 2, vérifiez les résultats d'impression sur les deux côtés et au centre des supports et sélectionnez le nombre le plus aligné entre 1 et 21.

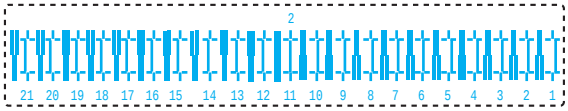

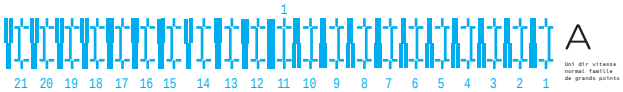

9. Appuyez sur le bouton [+] ou [–] du panneau de commande pour entrer le nombre que vous avez sélectionné à l'étape 8.

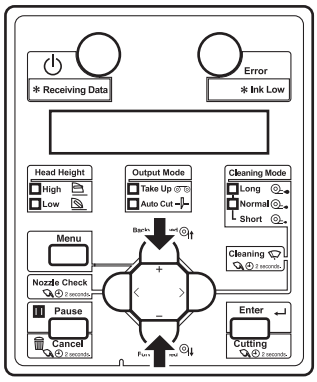

10. Appuyez sur la touche [Enter] du panneau de commande.

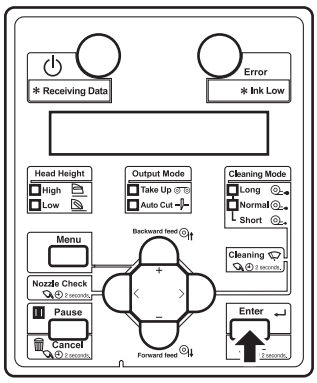

- Détermine les réglages.
- « Adj.3: RoughPattern » s'affiche sur le panneau de commande.

3.6.2.3 Custom micro adjustment pattern

Effectuez un micro-réglage lorsque le degré de désalignement est petit.
Ce menu comprend les éléments suivants.

Nom du menu		Description	Références
Motif de micro-réglage Custom (personnalisé)	Motif régulier ALL (TOUS)	Tous les motifs de confirmation (A à F) seront réglés.	☞3.6.2.3.1 Fine Pattern ALL
	Motif régulier A à F	L'un des motifs de confirmation (A à F) sera réglé.	☞3.6.2.3.2 Fine Pattern A to F

3.6.2.3.1 Fine Pattern ALL

Imprimez le motif de micro-réglage ALL (TOUS) puis enregistrez les valeurs définies.

1. Affichez le menu d'impression de réglage Custom (personnalisé) sur le panneau de commande de la même manière qu'à l'étape 2 de 3.6.2.1 Custom Confirm Pattern.
2. Appuyez sur le bouton [+] ou [-] du panneau de commande pour sélectionner « Adj.9 : Fine Ptn. ALL ».

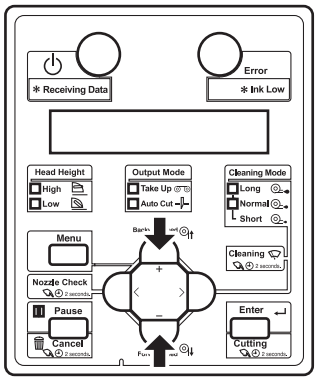

3. Appuyez sur la touche [Enter] du panneau de commande.

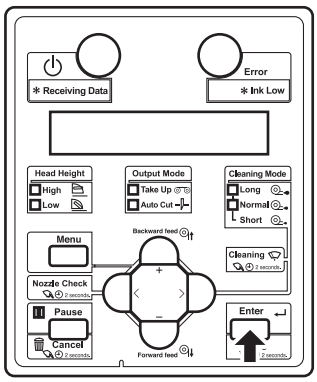

- Pour le VJ-2638X/1938X/1638X, « Warming Up Skip ->E » s'affiche sur le panneau de commande.
  (Ce message ne s'affiche pas pour le VJ-1938WX/1638WX, car il n'effectue pas de chauffage)

ATTENTION

- **Lorsque le message « Warming Up » s'affiche, ne touchez surtout pas le cylindre d'impression et le guide de support.**
  Ils sont très chauds et vous risquez de vous brûler.

REMARQUE

- Vous pouvez lancer l'impression pendant ce moment de chauffage.
  ☞ 4.4.7 Lancer l'impression au cours du chauffage (VJ-2638X/1938X/1638X)

- Un motif d'impression de réglage est imprimé.
  Pour les réglages liés à l'impression du motif, 6 motifs d'impression (A à F) sont imprimés.
  Entrez les valeurs réglées pour les têtes 1 et 2.
  (VJ-2638X/1938X/1638X lance l'impression à la fin du chauffage.)

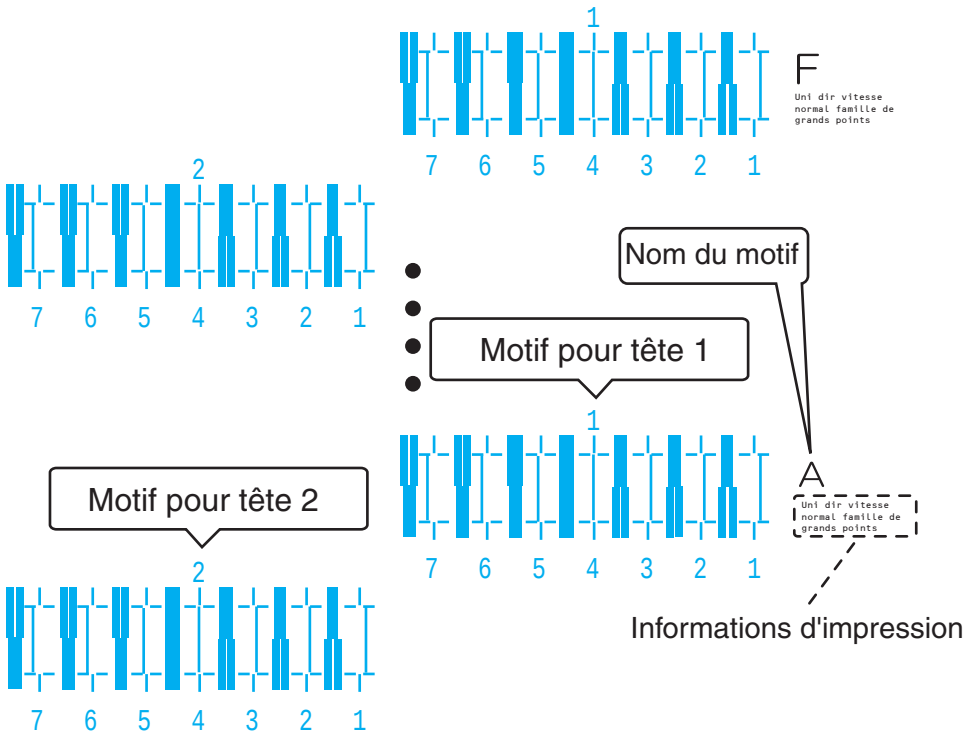

- Pour le réglage du motif d'impression, les mêmes motifs seront imprimés de façon répétée sur les deux côtés et au centre des supports.

4. Pour la tête 1, vérifiez les résultats d'impression sur les deux côtés et au centre des supports et sélectionnez le nombre le plus aligné entre 1 et 7.
   - « 6 » est sélectionné dans le motif suivant.

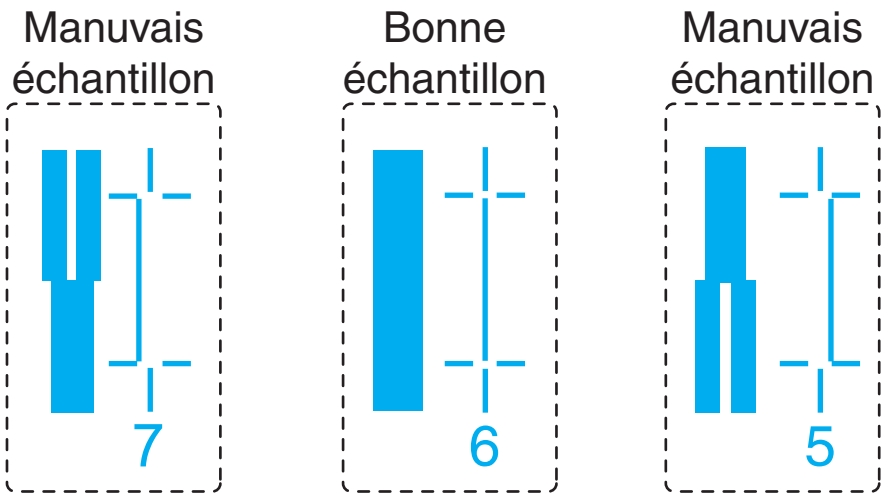

REMARQUE

- 4 représente la valeur réelle de réglage.
- Lorsque la ligne est alignée, la ligne en gras du côté gauche ne possède pas de ligne verticale blanche au milieu.

5. « Pattern*1: 4 » (reportez-vous au tableau ci-dessous *) s'affiche sur le panneau de commande.
6. Appuyez sur le bouton [+] ou [–] du panneau de commande pour entrer le nombre que vous avez sélectionné à l'étape 4.

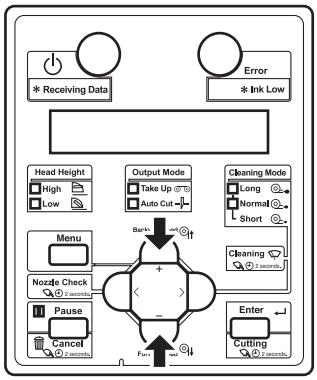

REMARQUE

- Lorsque vous appuyez sur le bouton [Cancel] du panneau de commande, l'afficheur retourne à l'option « Adj.9 : Fine Ptn. ALL ».

7. Appuyez sur la touche [Enter] du panneau de commande.

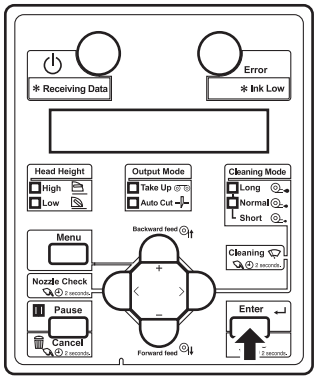

- Détermine les réglages.
- « Pattern*2: 4 » s'affiche par la suite.

8. Pour la tête 2, vérifiez les résultats d'impression sur les deux côtés et au centre des supports et sélectionnez le nombre le plus aligné entre 1 et 7.

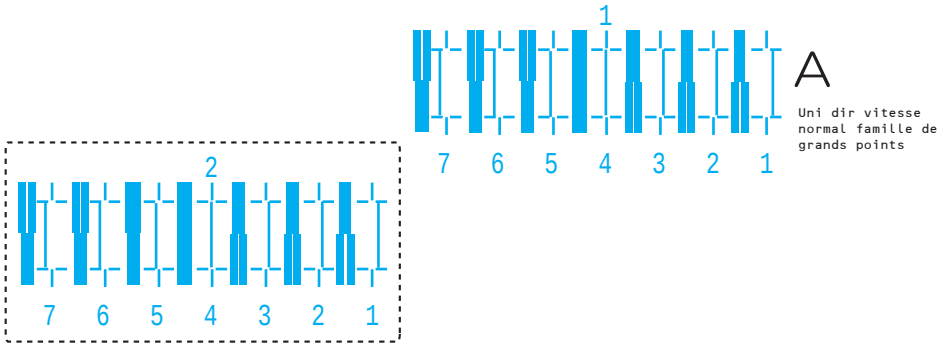

9. Appuyez sur le bouton [+] ou [–] du panneau de commande pour entrer le nombre que vous avez sélectionné à l'étape 8.

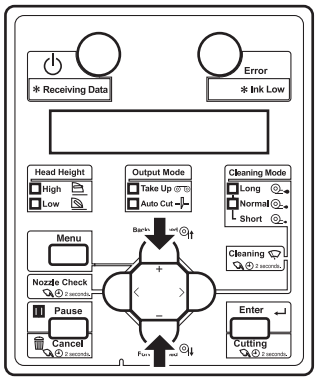

10. Appuyez sur la touche [Enter] du panneau de commande.

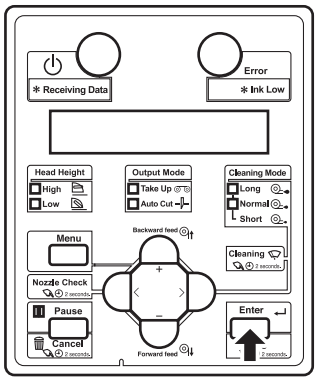

- Détermine les réglages.

11. Entrez les valeurs pour les motifs B à F de la même manière.
    - Appuyez sur le bouton [Enter] pour définir la valeur.
    - Une fois les valeurs définies entrées, appuyez sur le bouton [Enter] pour enregistrer les valeurs définies des motifs A à F.
    - « Adj.9 : Fine Ptn. ALL » s'affiche sur le panneau de commande.

3.6.2.3.2 Fine Pattern A to F

Imprimez un motif de réglage de A à F puis enregistrez la valeur définie.
Les indications suivantes décrivent comment régler le motif A uniquement.

1. Affichez le menu d'impression de réglage Custom sur le panneau de commande de la même manière qu'à l'étape 2 de **3.6.2.1 Custom Confirm Pattern**.

2. Appuyez sur le bouton [+] ou [-] du panneau de commande pour sélectionner « Adj.10 : Fine Pattern A ».

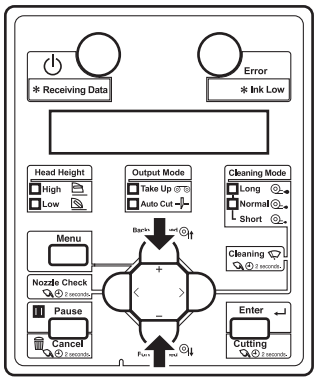

3. Appuyez sur la touche [Enter] du panneau de commande.

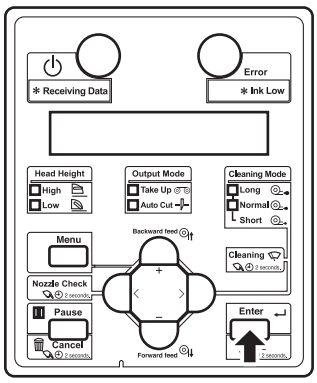

- Pour le VJ-2638X/1938X/1638X, « Warming Up Skip ->E » s'affiche sur le panneau de commande.
  (Ce message ne s'affiche pas pour le VJ-1938WX/1638WX, car il n'effectue pas de chauffage)

ATTENTION

- **Lorsque le message « Warming Up » s'affiche, ne touchez surtout pas le cylindre d'impression et le guide de support.**
  Ils sont très chauds et vous risquez de vous brûler.

REMARQUE

- Vous pouvez lancer l'impression pendant ce moment de chauffage.
  ☞ 4.4.7 Lancer l'impression au cours du chauffage (VJ-2638X/1938X/1638X)

- Un motif d'impression de micro-réglage approximatif est imprimé pour les têtes 1 et 2. (VJ-2638X/1938X/1638X lance l'impression à la fin du chauffage.)

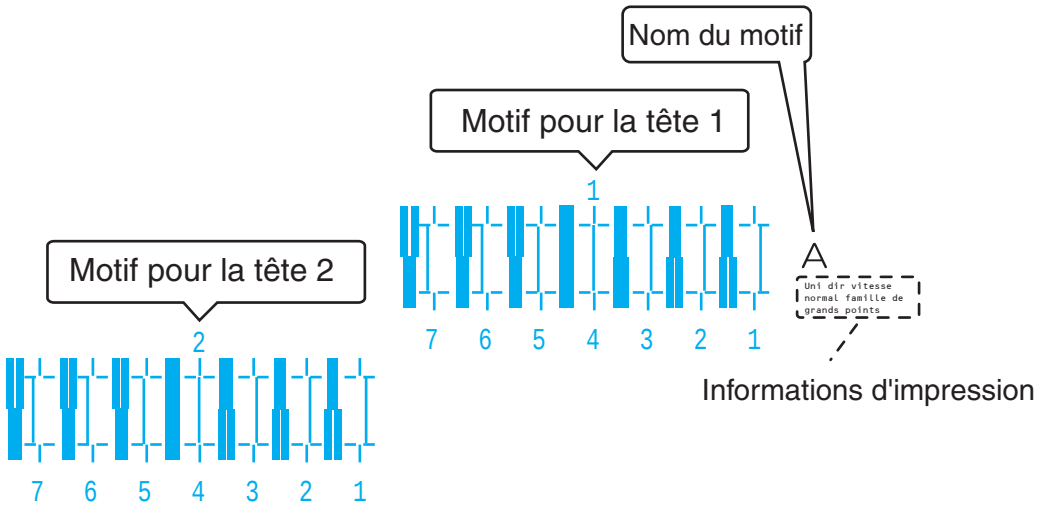

- Pour le réglage du motif d'impression, les mêmes motifs seront imprimés de façon répétée sur les deux côtés et au centre des supports.

4. Pour la tête 1, vérifiez les résultats d'impression sur les deux côtés et au centre des supports et sélectionnez le nombre le plus aligné entre 1 et 7.
   - « 6 » est sélectionné dans le prochain échantillon d'impression.

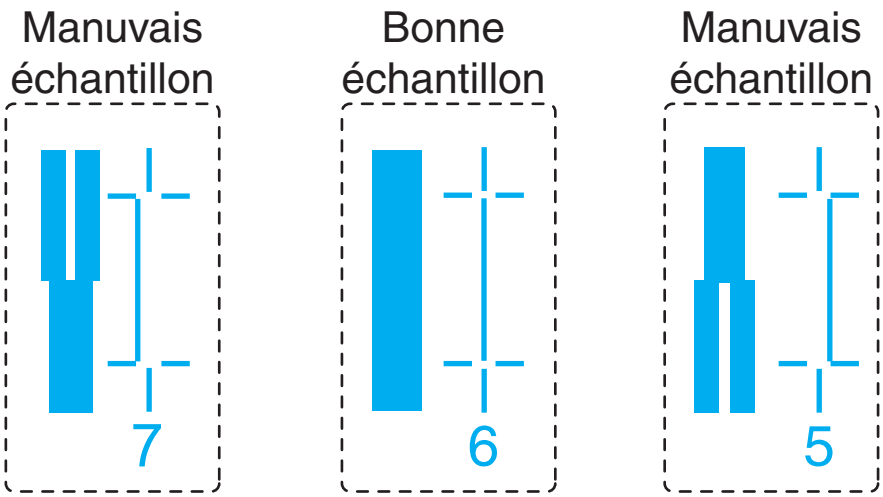

REMARQUE

- 4 représente la valeur réelle de réglage.
- Lorsque la ligne est alignée, la ligne en gras du côté gauche ne possède pas de ligne verticale blanche.

   - « PatternA1: 4 » s'affiche sur le panneau de commande.

5. Appuyez sur le bouton [+] ou [–] du panneau de commande pour entrer le nombre que vous avez sélectionné à l'étape 4.

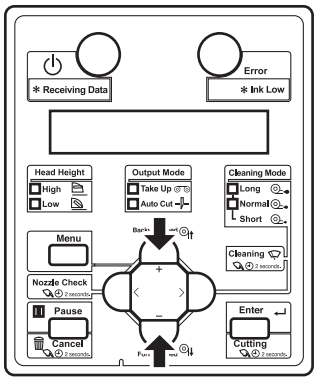

REMARQUE

- Lorsque vous appuyez sur le bouton [Cancel] du panneau de commande, l'afficheur retourne à l'option « Adj.10 : Fine Pattern A ».

6. Appuyez sur la touche [Enter] du panneau de commande.

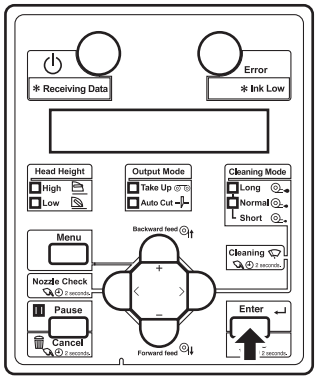

- Détermine les réglages.
- « PatternA2: 4 » s'affiche par la suite.

7. Pour la tête 2, vérifiez les résultats d'impression sur les deux côtés et au centre des supports et sélectionnez le nombre le plus aligné entre 1 et 7.

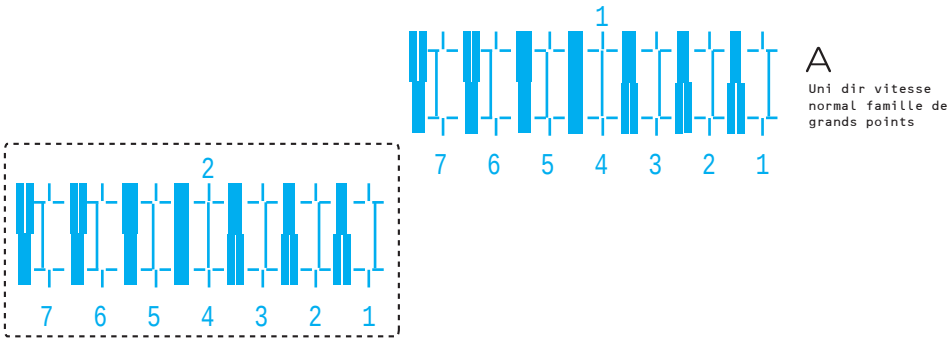

8. Appuyez sur le bouton [+] ou [–] du panneau de commande pour entrer le nombre que vous avez sélectionné à l'étape 8.

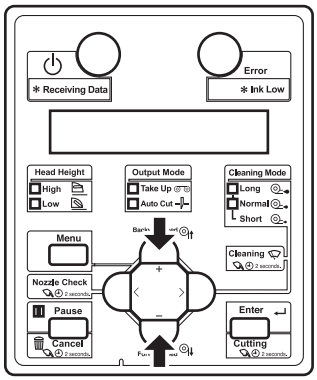

9. Appuyez sur la touche [Enter] du panneau de commande.

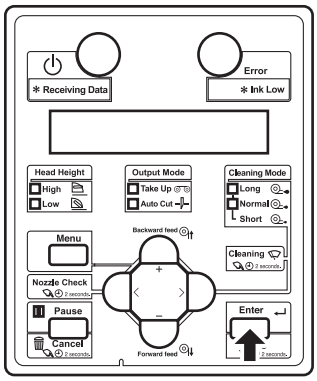

- Détermine les réglages.
- « Adj. 10: Fine PatternA » s'affiche sur le panneau de commande.

3.7 Connexion de l'imprimante au PC

Cette section explique comment connecter l'imprimante au PC.

3.7.1 Exigences du système

Les systèmes d'exploitation compatibles avec cette imprimante sont les suivants.

(Le pilote d'imprimante n'est pas compatibles avec les VJ-2638X/1938X/1938WX.)

Systèmes d'exploitation	Windows 11, Windows 10 (Intel ou CPU compatible Intel requis)

REMARQUE

- La mémoire requise est fonction du logiciel d'application ou du type de données à imprimer.
- Un disque dur et une mémoire de grande capacité sont recommandés.
- La période d'assistance au système d'exploitation des logiciels fournis par MUTOH est conforme aux politiques de cycle de vie de l'assistance Microsoft.
- Vérifiez également la configuration requise de votre logiciel RIP si vous l'utilisez.

3.7.2 Préparation des câbles

L'imprimante est équipée d'une interface réseau pour la connexion à un PC.
Un câble d'interface réseau est nécessaire pour connecter un PC à cette imprimante.
Préparez le câble selon l'ordinateur que vous souhaitez connecter.

CONSEIL

Pour de plus amples informations sur la connexion d'un câble d'interface réseau, reportez-vous à la section **3.7.3 Connexion d'un câble d'interface réseau**.

Pour les spécifications de câblage recommandées, reportez-vous à **8.2 Caractéristique de l'interface**.

3.7.3 Connexion d'un câble d'interface réseau

Cette section décrit comment connecter un câble d'interface réseau.

Suivez la procédure décrite ci-dessous pour connecter cette imprimante à votre PC.

1. Branchez l'autre connecteur du câble d'interface réseau à votre PC.

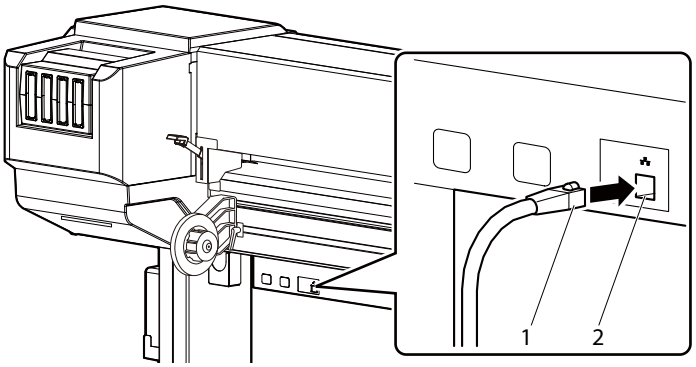

N°	Nom
1	Câble d'interface réseau
2	Connecteur de câble d'interface réseau

CONSEIL

Pour de plus amples informations sur la connexion à votre PC, reportez-vous au manuel d'utilisation fourni avec le PC.

Pour les paramètres réseau de l'imprimante, reportez-vous aux éléments suivants

☞5.1.23 IP Address menu
☞5.1.24 Subnet Mask menu
☞5.1.25 Gateway menu

4 Manipulation de l'imprimante

Ce chapitre explique comment manipuler l'imprimante.

4.1 Imprimer l'ordinogramme

L'ordinogramme suivant décrit la procédure à suivre pour utiliser l'imprimante.
Référez-vous à chaque section au besoin.

1. Créez les données d'impression.
Créez les données d'impression avec le logiciel d'application.

↓

2. Allumez l'appareil et positionnez le support.
☞3.4 Chargement du support
☞4.2 Support

↓

3. Définissez les paramètres d'impression.
☞4.3 Configurations du menu sur le panneau de commande

↓

4. Procédez à l'impression.
☞4.4 Mise en marche à partie du panneau de commande

Le VJ-2638X/1938X/1638X étant équipé de dispositifs de Heaters (chauffage), il convient de se conformer strictement aux avertissements et mises en garde suivants.

AVERTISSEMENT

- **Ne placez pas de matériaux combustibles sur le cylindre d'impression pendant le fonctionnement du chauffage.**
  Cela peut causer un incendie.
- **Ne renversez pas de liquide inflammable sur le cylindre d'impression.**
  Cela peut causer un incendie.

ATTENTION

- **Évitez de toucher le guide de support lors de l'impression.**
  Le guide de support pourrait devenir très chaud et vous risquez de vous brûler.
- **Ne touchez pas la fente d'alimentation des support, le cylindre d'impression et le guide de support, lors du fonctionnement du dispositif de chauffage.**
  La fente d'alimentation des supports, le cylindre d'impression et le guide de support peuvent devenir très chaud et vous brûler.
- **Aérez votre lieu de travail.**
  Dans le cas contraire, cela pourrait entrainer des nausées et un risque d'incendie.

REMARQUE

- N'ouvrez pas le couvercle avant et le couvercle d'entretien pendant l'impression.
  Si les couvercles indiqués ci-dessus sont ouverts, l'impression sera interrompue.
  L'impression recommence lorsque les couvercles sont fermés. Toutefois, vous n'êtes pas assuré d'obtenir une impression de qualité.

4.2 Support

Cette partie expose les détails des supports disponibles dans cette imprimante.

4.2.1 Précautions relatives à la manipulation des supports

Prenez note des points suivants lors de la manipulation des supports.

REMARQUE

- Utilisez les supports dans un environnement approprié.
  La température et l'humidité appropriées pour l'impression sont les suivantes.

	Température	Humidité
Plage garantie de précision de l'impression	22°C à 30°C	40% à 60%
Taux de variation	Environ 2°C par heure	Environ 5% par heure

- N'utilisez pas les supports froissés, coupés ou déchirés.
- La taille des supports peut varier en fonction des changements d'humidité au niveau du lieu d'impression.
  Avant d'utiliser les supports, laissez-les dans l'environnement d'impression pendant 30 minutes afin qu'ils s'y adaptent.
  Lancer l'impression sans adapter au préalable les supports à l'environnement d'impression peut causer des blocages imputables aux ouvertures ou plis sur les supports.
  La qualité d'impression s'en trouve aussi affectée.
- Lorsque vous utilisez l'imprimante dans un environnement à faible humidité, les supports coupés peuvent se coincer et ne pas descendre. Dans un tel cas, ouvrez le capot avant puis retirez les supports coupés.
- Évitez de toucher la face à imprimer.
  La moiteur ou l'huile sur vos mains pourrait affecter la qualité d'impression.
- Ne laissez pas les supports fixés dans l'imprimante pendant longtemps.
  Certains supports ont tendance à se recourber, causant des blocages et l'altération de la qualité d'impression.
  Évitez d'utiliser ces médias surtout en hiver, conditions de sécheresse, et lors de l'impression des documents officiels.
- Ne vous débarrassez pas du carton et du sac. Utilisez-les pour garder les supports.

4.2.2 Précautions relatives au stockage des supports

Prenez note des point suivants lors du stockage des supports.

REMARQUE

- Évitez la température et l'humidité élevées et la lumière solaire directe lors du stockage des supports.
- Après avoir retiré le support en rouleau inutilisé de l'unité d'alimentation, ventilez-le correctement. Ensuite, enveloppez-le d'un sac individuel et gardez-le dans un carton.
- Gardez le support sec.

4.2.3 Zone d'impression

La zone d'impression de cette imprimante se présente comme suit.

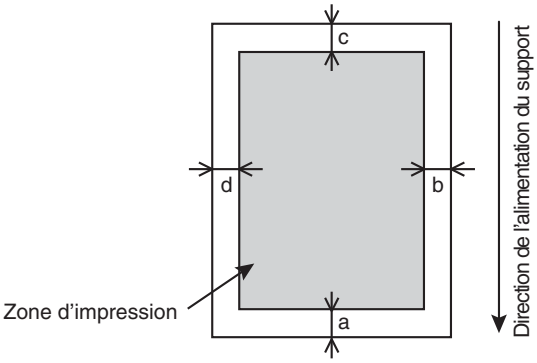

a=5mm *1
b=5mm à 25mm
c=5mm
d=5mm à 25mm

*1 La valeur de « a » est de 15 mm dans les cas suivants :
- Immédiatement après l'initialisation du support
- Lors de l'alimentation du support grâce à l'utilisation de la touche [Arrière]

La valeur de « a » est de 40 mm dans les cas suivants :
- Lorsque le menu initial du support est réglé à « Partie supérieure et largeur »
- Après la découpe du support

4.2.4 Ajustement de la hauteur de la tête

L'impression avec un taux élevé d'impression ou l'utilisation des supports très recourbés peut faire sorte que les têtes d'impression se frottent contre le support.
Le changement de distance à partir de la surface de la tête d'impression jusqu'au support (hauteur de la tête) pourrait vous permettre d'éviter que la tête se frotte contre le support.

La hauteur de la tête peut être modifiée à trois niveaux.
Suivez la procédure ci-dessous pour modifier la hauteur de la tête.

CONSEIL

Les illustrations utilisées dans la présente section sont celles du VJ-1638X.

4.2.4.1 Lors du paramétrage de la tête d'impression sur Mid

REMARQUE

- N'ouvrez pas le couvercle avant et ne modifiez pas la hauteur de la tête pendant l'impression.
  Si la hauteur de la tête est modifiée, l'alignement est modifié et la qualité optimale d'impression n'est pas garantie.

1. Ouvrez le capot avant.

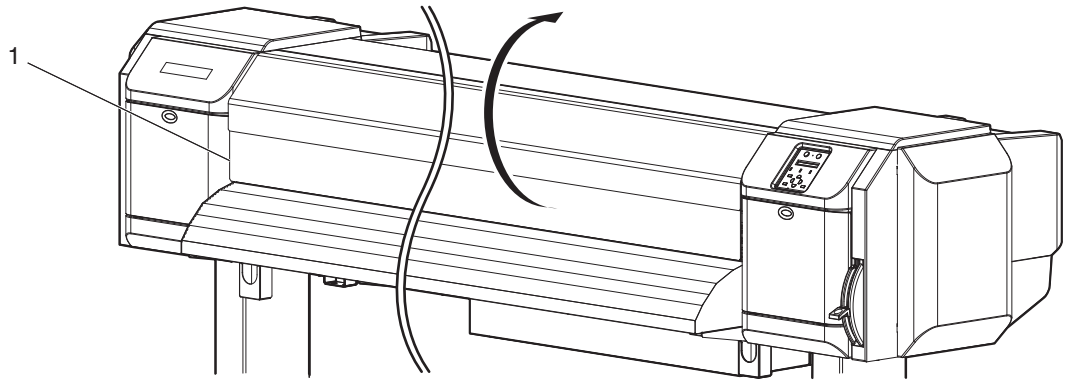

N°	Nom
1	Capot avant

2. Modifiez la hauteur de la tête en déplaçant le levier de d'ajustement de la hauteur de la tête (orange).

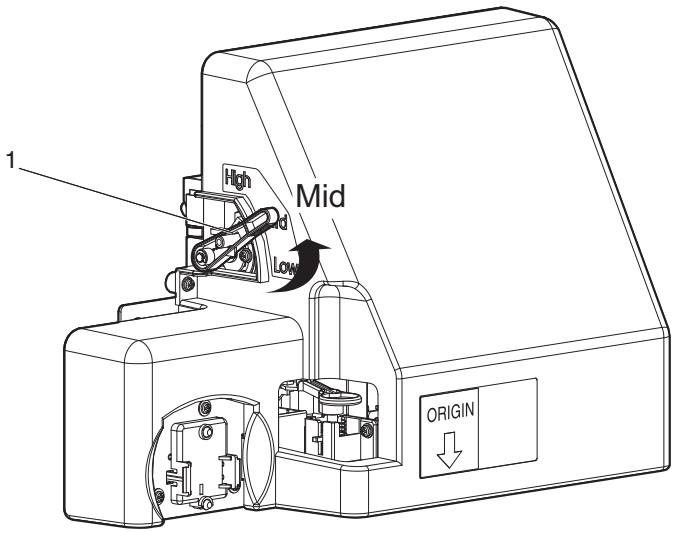

N°	Nom
1	Levier d'ajustement de la hauteur de la tête

- La lampe supérieure du panneau de commande s'éclaire en vert.
- La lampe inférieure du panneau de commande s'éclaire en vert.

3. Fermez le capot avant.

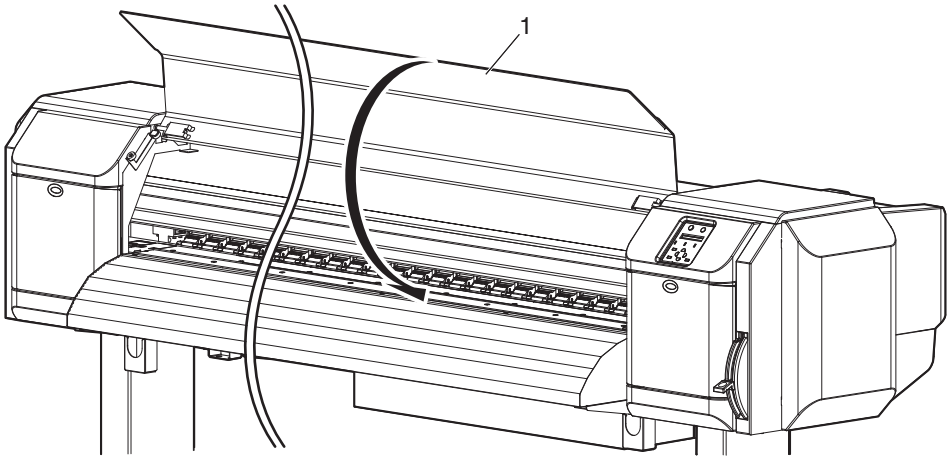

N°	Nom
1	Capot avant

4.2.4.2 Lors du paramétrage de la tête d'impression sur High

REMARQUE

- Si le levier d'ajustement de la hauteur de la tête est soulevé, la qualité optimale d'impression n'est pas garantie.
- N'ouvrez pas le couvercle avant et ne modifiez pas la hauteur de la tête pendant l'impression.
  Si la hauteur de la tête est modifiée, l'alignement est modifié et la qualité optimale d'impression n'est pas garantie.

1. Ouvrez le capot avant.

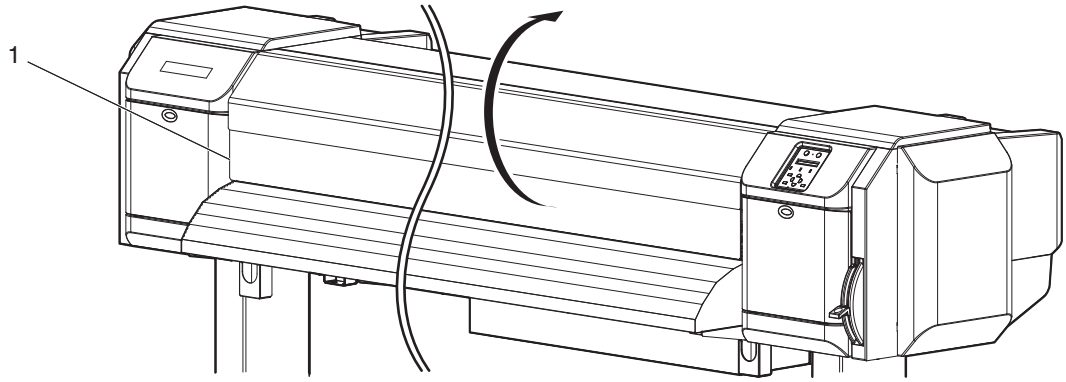

N°	Nom
1	Capot avant

2. Modifiez la hauteur de la tête en déplaçant le levier de d'ajustement de la hauteur de la tête (orange).

REMARQUE

- Ne soulevez le levier d'ajustement de la hauteur de la tête de manière à dépasser la position suivante.
  Cela risquerait d'endommager l'imprimante.

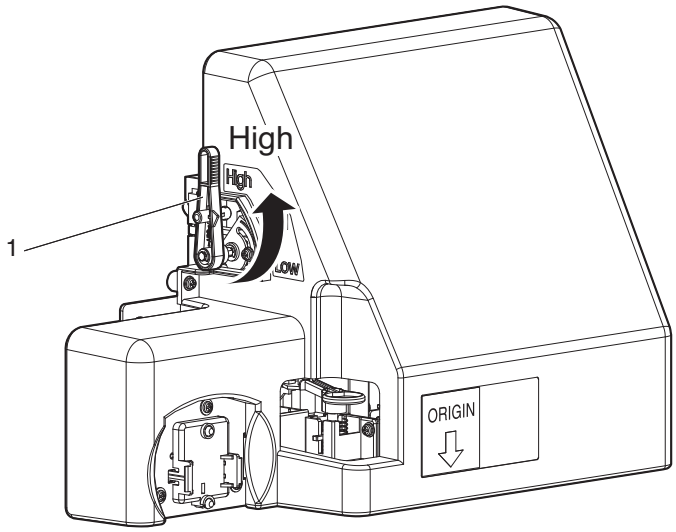

N°	Nom
1	Levier d'ajustement de la hauteur de la tête

- La lampe supérieure du panneau de commande s'éclaire en vert.

3. Fermez le capot avant.

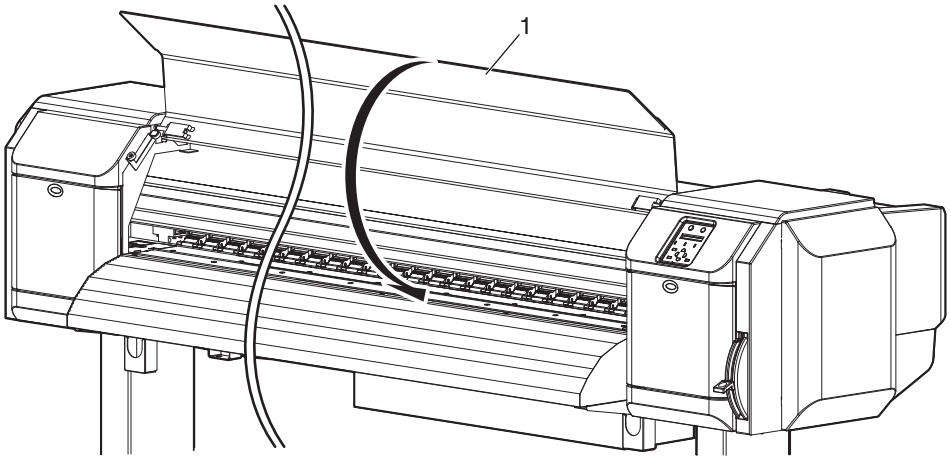

N°	Nom
1	Capot avant

4.2.4.3 Lors du paramétrage de la tête d'impression sur Low

REMARQUE

- N'ouvrez pas le couvercle avant et ne modifiez pas la hauteur de la tête pendant l'impression. Si la hauteur de la tête est modifiée, l'alignement est modifié et la qualité optimale d'impression n'est pas garantie.

1. Ouvrez le capot avant.

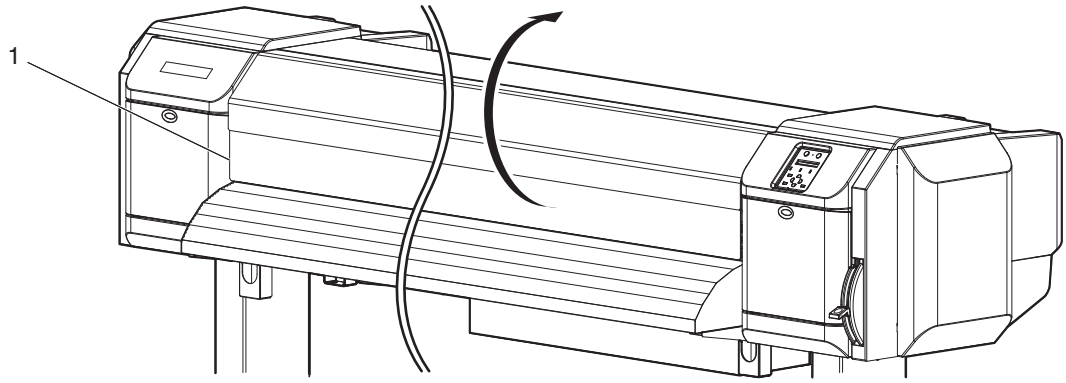

N°	Nom
1	Capot avant

2. Modifiez la hauteur de la tête en déplaçant le levier de d'ajustement de la hauteur de la tête (orange).

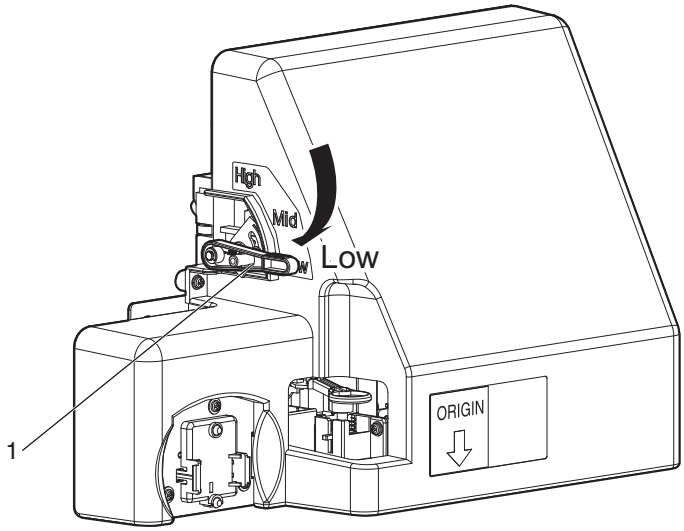

N°	Nom
1	Levier d'ajustement de la hauteur de la tête

- La lampe inférieure du panneau de commande s'éclaire en vert.

3. Fermez le capot avant.

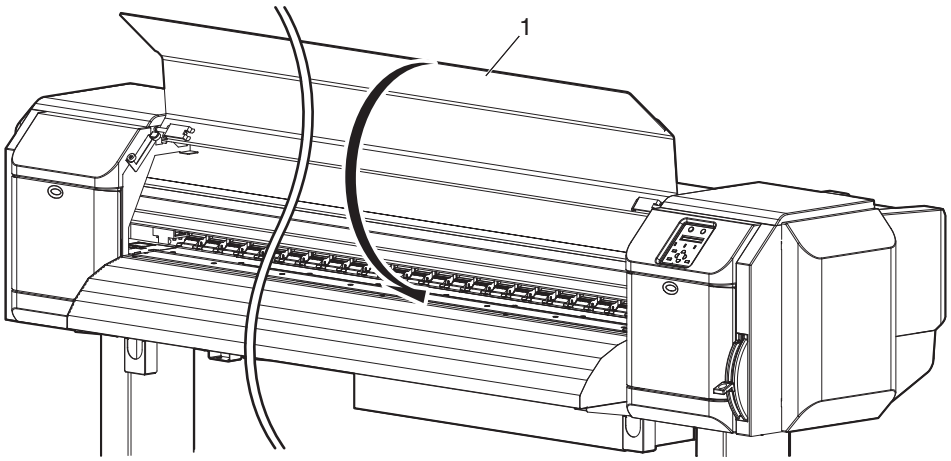

N°	Nom
1	Capot avant

4.2.5 Compensation de l'alimentation du support

Cette section décrit la compensation de l'alimentation du support.

La longueur d'alimentation est fonction du type de support. Les résultats suivants ou similaires pourraient être observés dans les impressions.

- Les images imprimées se chevauchent.
- Des lignes blanches sont imprimées sur les images.

La précision d'alimentation du support pourrait être améliorée en employant les méthodes suivantes.

1. Ajustez la valeur de compensation d'alimentation du support.
   ☞4.2.5.1 Procédure relative à l'ajustement de compensation d'alimentation du support
2. Fixez fermement le support.
   ☞4.2.5.2 Comment fixer fermement le support

4.2.5.1 Procédure relative à l'ajustement de compensation d'alimentation du support

1. Affichez le menu Dist.Adj sur le panneau de commande.
   a. Appuyez sur le bouton [Menu] du panneau de commande.
      - « Menu 1 : Setup> » s'affiche sur le panneau de commande.
      - Le panneau de commande de déplace à l'écran du menu de Setup.
   b. Appuyez sur le bouton [>] du panneau de commande.
      - « Set1: User Type » s'affiche sur le panneau de commande.
   c. Appuyez sur la touche [Enter] du panneau de commande.
      - « User : TypeXX » (XX est un nombre compris entre 1 et 15) s'affiche sur le panneau de commande.
   d. Appuyez sur le bouton [+] ou [–] sur le panneau de commande pour sélectionner le type d'utilisateur à utiliser.
   e. Appuyez sur la touche [Enter] du panneau de commande.
      - « **>1: Print Mode » s'affiche sur le panneau de commande.

CONSEIL

Le type d'utilisateur sélectionné (Type 1 à 15) s'affiche dans « ** ».
☞5.1.1 User Type menu

   f. Appuyez sur le bouton [+] ou [-] du panneau de commande pour sélectionner « **>3 : PF Adjust ».

g. Appuyez sur le bouton [>] du panneau de commande.

- «PF: Initial Print » s'affiche sur le panneau de commande.
- Passez au menu Dist.Adj.
  ☞5.1.1.1.3 Compensation de l'alimentation du support

2. Procède à l'impression d'ajustement initial.

a. Appuyez sur la touche [Enter] du panneau de commande.

- « Feed Length: 250 mm> » s'affiche sur le panneau de commande.

CONSEIL

La longueur du support alimenté (longueur d'alimentation) pour impression avec ajustement initial est normalement définie à 250 mm.

Lorsque vous augmentez la longueur d'alimentation, la précision de la compensation d'alimentation du support s'améliore.
Pour changer la longueur d'alimentation, appuyez sur le bouton [+] ou [-] sur le panneau de commande et modifiez la valeur définie.

b. Appuyez sur la touche [Enter] du panneau de commande.

- « Printing » s'affiche sur le panneau de commande.
- Cette fonction lance l'impression avec ajustement initial.

N°	Nom
1	FeedLength (Longueur d'alimentation)
2	Direction d'alimentation du Media (support)

- Lorsque l'impression avec ajustement initial est terminée, l'imprimante bascule au statut Normal.

c. Après l'impression, coupez le support.
☞4.4.3 Coupure du support

3. Mesurez la distance entre les deux plus (+) dans l'impression avec ajustement initial à l'aide d'une règle.

4. Cette opération définit les modifications relatives à l'ajustement initial.
   a. Appuyez sur le bouton [+] ou [-] du panneau de commande pour sélectionner « PF2 : Initial change ».
   b. Appuyez sur la touche [Enter] du panneau de commande.
      - « Init.: 250,0/250 mm » s'affiche sur le panneau de commande.
   c. Appuyez sur le bouton [+] ou [–] sur le panneau de commande puis saisissez la valeur mesurée à l'étape 3.
   d. Appuyez sur la touche [Enter] du panneau de commande.
      - La valeur de l'ajustement initial est enregistrée.
      - « PF2: Initial Print » s'affiche sur le panneau de commande.
5. Cette fonction confirme l'impression.
   a. Appuyez sur le bouton [+] ou [-] du panneau de commande pour sélectionner « PF3 : Confirm Print ».
   b. Appuyez sur la touche [Enter] du panneau de commande.
      - « Feed Length: 250 mm> » s'affiche sur le panneau de commande.

CONSEIL

La longueur du support alimenté (longueur d'alimentation) pour impression avec ajustement est normalement définie à 250 mm.

Lorsque vous augmentez la longueur d'alimentation, la précision de la compensation d'alimentation du support s'améliore.
Pour changer la longueur d'alimentation, appuyez sur le bouton [+] ou [-] sur le panneau de commande et modifiez la valeur définie.

c. Appuyez sur la touche [Enter] du panneau de commande.

- « Printing » s'affiche sur le panneau de commande.
- Cette fonction lance l'impression avec ajustement et confirmation.

N°	Nom
1	FeedLength (Longueur d'alimentation)
2	Direction d'alimentation du Media (support)

- Lorsque l'impression de confirmation est terminée, l'imprimante bascule au statut Normal.

d. Après l'impression avec ajustement et confirmation, coupez le support.
☞4.4.3 Coupure du support

6. Mesurez la distance entre les deux plus (+) dans l'impression avec ajustement et confirmation à l'aide d'une règle. Assurez-vous ensuite que la distance correspond à la longueur d'alimentation au cours de l'impression.

   a. Si la distance ne correspond pas à la longueur d'alimentation, suivez la procédure de l'étape 1 à l'étape 5 et réajustez.

   b. Si la distance correspond, continuez avec l'étape 7.

7. Cette fonction lance l'impression avec micro-ajustement.

   a. Affichez le menu Dist.Adj sur le panneau de commande de la même façon qu'à l'étape 1.

   b. Appuyez sur le bouton [+] ou [-] du panneau de commande pour sélectionner« PF4 : Micro Print ».

   c. Appuyez sur la touche [Enter] du panneau de commande.

   - Pour le VJ-2638X/1938X/1638X, « Warming Up Skip ->E » s'affiche sur le panneau de commande.
     (Ce message ne s'affiche pas pour le VJ-1938WX/1638WX , car il n'effectue pas de chauffage)

ATTENTION

- **Lorsque le message « Warming Up » s'affiche, ne touchez support pas le cylindre d'impression et le guide de support. Ils sont très chauds et vous risquez de vous brûler.**

REMARQUE

- Vous pouvez lancer l'impression pendant ce moment de chauffage.
  ☞4.4.7 Lancer l'impression au cours du chauffage (VJ-2638X/1938X/1638X)

  - « Printing » s'affiche sur le panneau de commande.
    (VJ-2638X/1938X/1638X lance l'impression à la fin du chauffage.)
  - Cette fonction lance l'impression avec micro-ajustement.
  - Vérifiez le motif et la valeur de la micro-modification.
    - Dans le motif, recherchez un emplacement qui comporte le moins de lignes blanches ou d'images imbriquées. Le nombre imprimé en dessous du motif approprié est la valeur de la micro-modification.

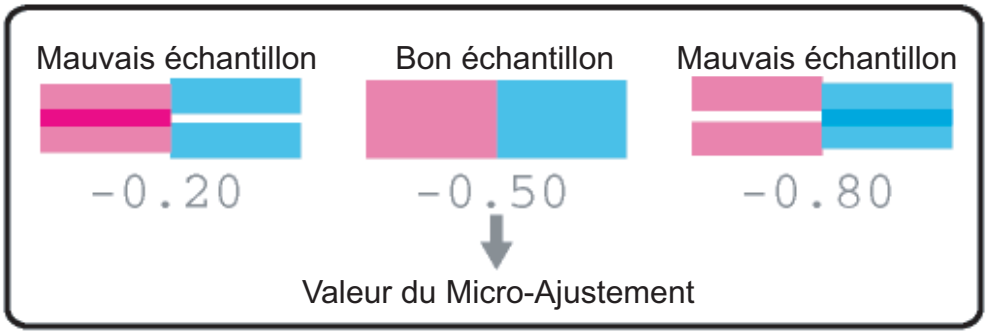

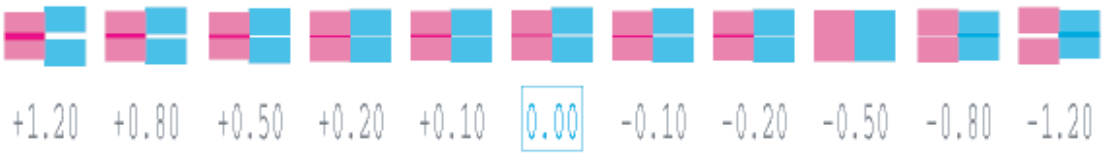

  - Une fois l'impression du micro-réglage terminée, le message « PF4:Micro Print » s'affiche sur panneau de commande.

8. Cette fonction définit les modifications du micro-ajustement.

   a. Appuyez sur le bouton [+] ou [-] du panneau de commande pour sélectionner « PF5 : Micro Change ».

   b. Appuyez sur la touche [Enter] du panneau de commande.

      - « Micro Change 0.00 % » s'affiche sur le panneau de commande.

c. Appuyez sur le bouton [+] ou [–] pour saisir la valeur du micro-ajustement en fonction du résultat d'impression à l'étape 7.

d. Appuyez sur la touche [Enter] du panneau de commande.

- •La valeur du micro-ajustement est enregistrée. (La valeur du micro-ajustement enregistrée sera toujours déplacée à la valeur de base pour l'impression du motif.)
- « PF5:Micro Change » s'affiche sur le panneau de commande.

9. Appuyez sur le bouton [Menu] du panneau de commande.
   - Le panneau de commande bascule vers le statut normal.
   - L'ajustement de la valeur de la compensation d'alimentation du support est terminé.

4.2.5.2 Comment fixer fermement le support

1. Chargez le support de rouleau.
   ☞3.4 Chargement du support
2. Abaissez le levier avant ou arrière de chargement du support jusqu'au fond.

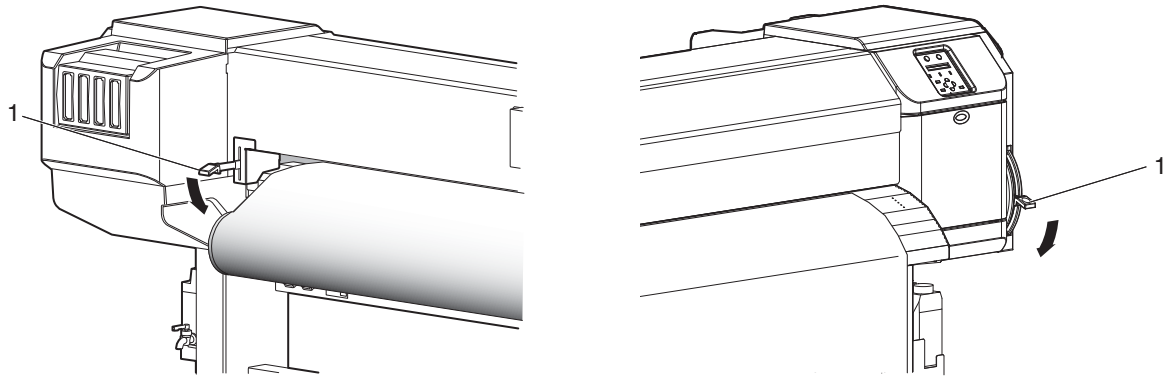

N°	Nom
1	Levier de chargement du support

3. Ajustez à nouveau la valeur de compensation d'alimentation du support.
   ☞4.2.5.1 Procédure relative à l'ajustement de compensation d'alimentation du support

4.2.6 Installation des plateaux porte-support du support d'impression

Des variations dans la qualité et les conditions d'utilisation peuvent causer des plis sur les extrémités du support, provoquant ainsi un endommagement du support par la surface de la tête d'impression.
Pour éviter cela, réduisez la quantité de plis au niveau du support à l'aide des plateaux porte-support.

Suivez la procédure ci-dessous pour installer les plateaux porte-support.

1. Affichez le menu de la Side Margin sur le panneau de commande.
   a. Appuyez sur le bouton [Menu] du panneau de commande.
      - « Menu 1 : Setup> » s'affiche sur le panneau de commande.
      - Le panneau de commande de déplace à l'écran du menu de Setup.
   b. Appuyez sur le bouton [>] du panneau de commande.
      - « Set1: User Type » s'affiche sur le panneau de commande.
   c. Appuyez sur le bouton [+] ou [-] pour sélectionner « Set3 : Side Margin ».
   d. Appuyez sur la touche [Enter] du panneau de commande.
      - « Side Margin ** mm » s'affiche sur le panneau de commande.
      - Le menu Side Margin s'affiche à l'écran.
        ☞5.1.3 Side Margin menu

REMARQUE

- La valeur réelle de réglage s'affiche dans le « ** » du menu Side Margin.

2. Définissez les marges (marges latérales) à 10 mm au cours de l'impression.

REMARQUE

Définissez les marges latérales à plus de 10 mm.
Dans cette section, les marges latérales sont fixées à 10 mm à titre d'exemple.

   a. Appuyez sur le bouton [+] ou [–] pour sélectionner « Side Margin : 10 mm »
   b. Appuyez sur la touche [Enter] du panneau de commande.
      - Une fois le réglage enregistré, « Set3: Side Margin » s'affiche sur le panneau de commande.
   c. Appuyez sur le bouton [Menu] du panneau de commande.
      - Le panneau de commande bascule vers le statut normal.

3. Chargez le support de rouleau.
   ☞3.4 Chargement du support

4. Réglez les plateaux porte-support en les glissant à partir des deux côtés du cylindre d'impression.

REMARQUE

- N'utilisez pas les plateaux porte-support pour les supports d'une épaisseur supérieure ou égale à 400 µm (0,4 mm).
  Le plateau porte-support pourrait gêner la tête d'impression.

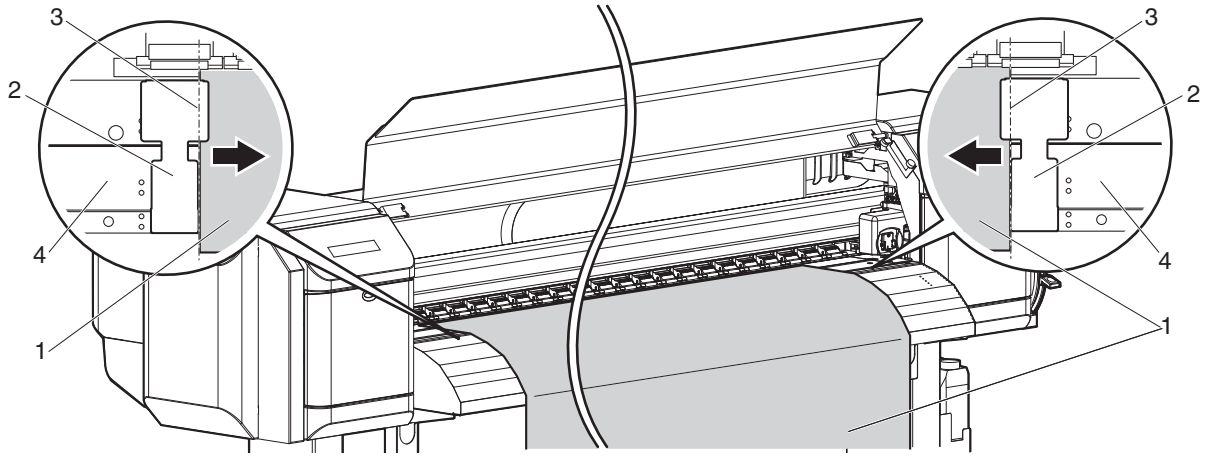

N°	Nom
1	Support en rouleau
2	Plateaux porte-support du support d'impression
3	Position de chargement du support
4	Cylindre d'impression

5. Après avoir installé les plateaux de support du support d'impression, assurez-vous qu'ils ne gênent pas l'alimentation du support.

ATTENTION

- **Les plateaux pourraient se déformer si un support se bourre au cours de leur utilisation.**
  Lorsque les plateaux porte-support se déforment,
  - **ne forcez pas le retrait du support bloqué.**
  - **Cessez d'utiliser l'imprimante.**
  - **Si l'imprimante est utilisée avec les plateaux porte-support déformés, cela pourrait endommager le rouleau à grille ou les têtes d'impression. Contactez votre revendeur local MUTOH.**

REMARQUE

- Si après l'installation des plateaux porte-support il y a contact avec le support alimenté à travers l'imprimante, les plateaux porte-support ne doivent pas être utilisés.

6. Si les plateaux porte-support ne sont pas utilisés, replacez-les à leur position initiale comme indiqué sur la figure.

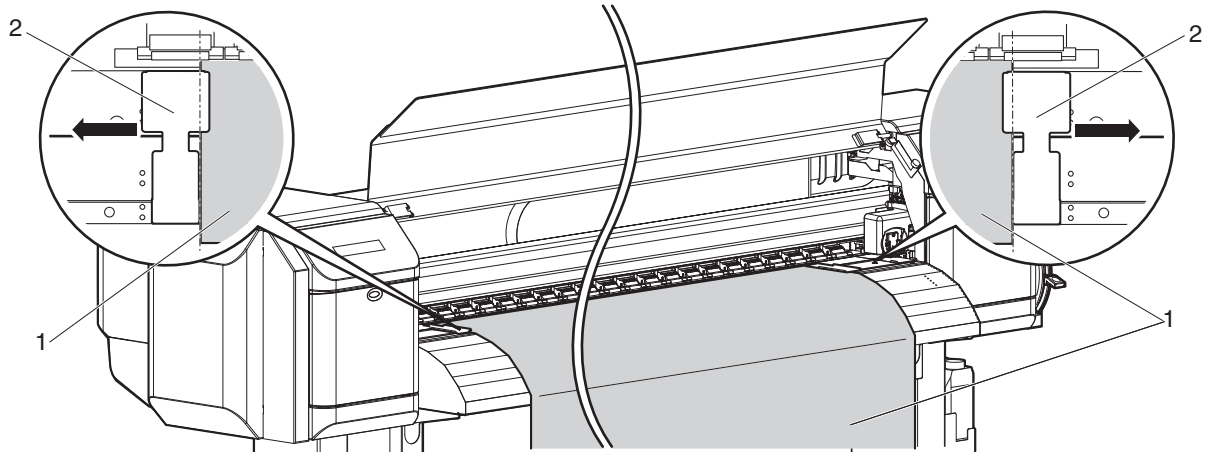

N°	Nom
1	Support en rouleau
2	Plateaux porte-support du support d'impression

4.3 Configurations du menu sur le panneau de commande

4.3.1 Procédure de la configuration du menu

Suivez la procédure ci-dessous pour configurer chaque menu de Setup.

1. Assurez-vous que le panneau de commande est à l'état Normal.
2. Appuyez sur le bouton [Menu] du panneau de commande.

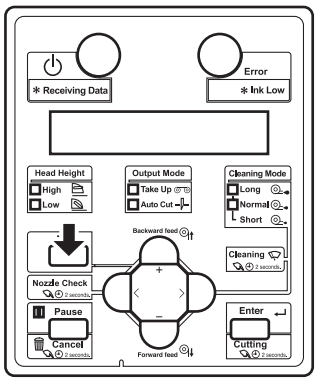

- « Menu 1 : Setup> » s'affiche sur le panneau de commande.

3. Appuyez sur le bouton [+] ou [–] sur le panneau de commande pour sélectionner un élément de configuration et appuyez sur le bouton [Enter].

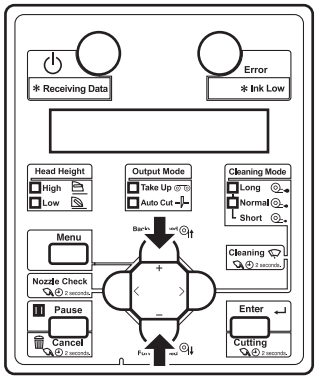

- Les réglages seront confirmés.
- Lorsque les éléments de configuration ont un sous-menu, l'écran bascule vers le menu suivant.

REMARQUE

- Lorsqu'un élément de configuration a un sous-menu, « > » s'affiche sur l'extrémité droite de l'écran LCD du panneau de commande.
- Pour les grandes lignes de chaque élément de configuration, reportez-vous à **4.3.2 Aperçu du menu de configuration du panneau**.

4. Les réglages effectués sur la partie clignotante de l'écran LCD sur le panneau de commande peuvent être modifiés.
   Appuyez sur le bouton [+] ou [–] du panneau de commande pour modifier le réglage.

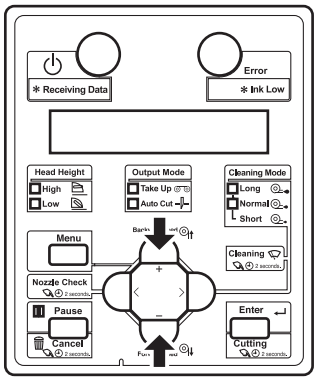

5. Pour enregistrer les réglages modifiés, appuyez sur le bouton [Enter] sur le panneau de commande.

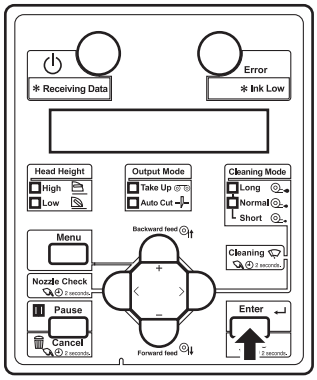

- Les réglages sont enregistrés et l'élément de configuration suivant s'affiche.

REMARQUE

- Si vous appuyez sur le bouton [Cancel] sans appuyer sur le bouton [Enter] après la modification d'un réglage, le réglage modifié ne sera pas enregistré.

6. Appuyez sur le bouton [Cancel] sur le panneau de commande pour quitter le menu de configuration.

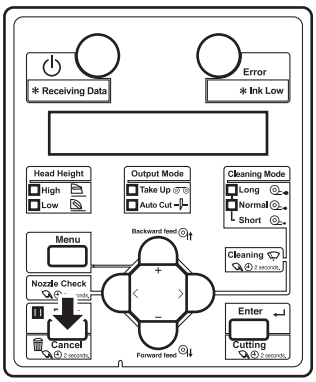

- Retournez au menu vers le fil d'Ariane précédent.

4.3.2 Aperçu du menu de configuration du panneau

Cette section décrit l'aperçu de chaque menu.
Le menu de configuration du panneau comporte les éléments suivants.

Élément configuration	Description
Setup menu	Les différents réglages de l'imprimante sont configurés.
Test Print menu	Vérifie la buse de la tête d'impression et la liste des réglages.
Cleaning menu	Nettoie la tête d'impression.
Menu Option menu	Permet de paramétrer le contenu du menu Configuration.
Version menu	Affiche les versions du firmware.
Sleep Mode menu	Les réglages du mode veille sont configurés.
Display menu	Définit la langue et l'unité qui s'affichent à l'écran LCD du panneau de commande.
Job Status menu	Affiche les informations relatives au résultat de l'impression précédente.

CONSEIL

Pour plus de détails sur chaque élément du menu, reportez-vous à **5 Menu Configuration du panneau**.

4.4 Mise en marche à partie du panneau de commande

Cette partie présente les diverses fonctions qui peuvent être utilisées à partir du panneau de commande.

CONSEIL

Pour les noms et les fonctions de chaque touche, reportez-vous à **2.2.3 Panneau de commande**.

4.4.1 Support d'alimentation

Vous pouvez alimenter le support en rouleau à la position souhaitée.

Suivez la procédure ci-dessous pour alimenter le support.

1. Assurez-vous que le panneau de commande est à l'état Normal.
2. Vérifiez que le levier de charge du support est abaissé.
3. Appuyez sur le bouton [Forward↓] ou [Backward↑] sur le panneau de commande.

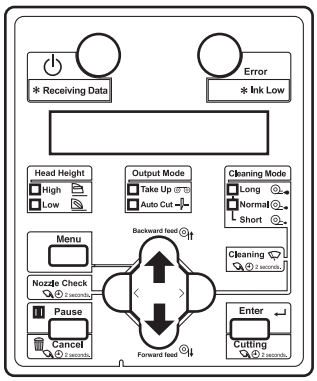

- Le support est alimenté à l'avant et à l'arrière.

4. Relâchez le bouton [Forward↓] ou [Backward↑] sur le panneau de commande après avoir alimenté le support à la position souhaitée.

4.4.2 Arrêt d'impression

Si vous souhaitez arrêter l'impression pour une raison quelconque, procédez comme suit.

1. Arrêtez de transférer les données d'impression de l'ordinateur à l'imprimante.
2. Maintenez la touche [Cancel] du panneau de commande enfoncée pendant plus de 2 secondes.

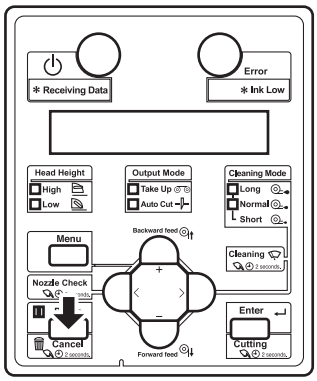

- L'imprimante fonctionne comme suit.

État de l'imprimante	Fonctionnement avec le bouton [Cancel] appuyé pendant 2 secondes
During printing	Arrête l'impression et supprime les données restantes dans l'imprimante.
Receiving data / Analyzing data	Supprime les données déjà reçues et converties.

REMARQUE

- Si une grande quantité de données est enregistrée sur l'imprimante, une simple pression du bouton [Cancel] ne permettrait pas le retour à la normale du panneau de commande.
  Dans de tels cas, patientez quelques secondes puis appuyez à nouveau sur le bouton [Cancel] et maintenez-le enfoncé pendant plus de 2 secondes.

4.4.3 Coupure du support

Cette section présente la manière de couper le support.

Si le mode d'éjection du support est réglé sur « Auto Cut », l'imprimante coupe automatiquement le support après l'impression.

☞5.1.6 Output Mode menu

Si vous maintenez la touche [Cutting] du panneau de commande enfoncée pendant plus de deux secondes alors que le panneau de commande est en mode Normal, vous pouvez couper le support à la position désirée.

Suivez la procédure ci-après pour couper les support en rouleau.

1. Assurez-vous que le panneau de commande est à l'état Normal.
2. Maintenez la touche [Cutting] du panneau de commande enfoncée pendant plus de 2 secondes.

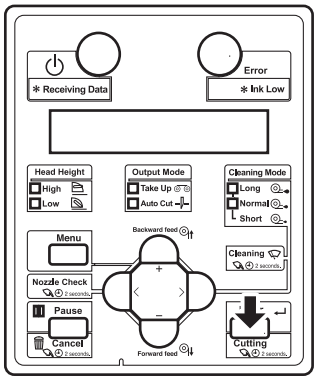

- L'imprimante alimente le support en rouleau à la longueur de la marge et coupe le support.

REMARQUE

- Lorsque vous chargez un nouveau support en rouleau, coupez-en l'extrémité avant s'il n'est pas droit.
- La lame est un consommable.
  Veuillez la remplacer périodiquement.
  ☞6.1.4 Remplacement de la lame
- Lorsque la détection du support est réglée sur « Off », le support ne peut être coupé automatiquement.
  ☞5.1.4 Media Set menu

4.4.4 Coupure du support à la main

Cette section décrit comment couper le support en rouleau manuellement.

Le VJ-2638X/1938X/1638X étant équipé de dispositifs de chauffage, il convient de se conformer strictement aux mises en garde suivantes.

ATTENTION

- **Peu après l'impression, le guide de support devient très chaud.**
  Laissez le guide de support se refroidir avant la prochaine opération.

Suivez la procédure ci-après pour couper les support en rouleau.

1. Vérifiez les éléments suivants qui se rapportent aux conditions de fonctionnement de l'imprimante.
   - L'impression ou les autres opérations ne sont pas en cours.
   - Que l'affichage à l'écran du panneau de commande est Normal.
2. Pour changer la position de coupe du support en rouleau, reportez-vous à **4.4.1 Support d'alimentation** et faites monter le support en rouleau à la position de coupe désirée.
3. Ouvrez le capot avant.

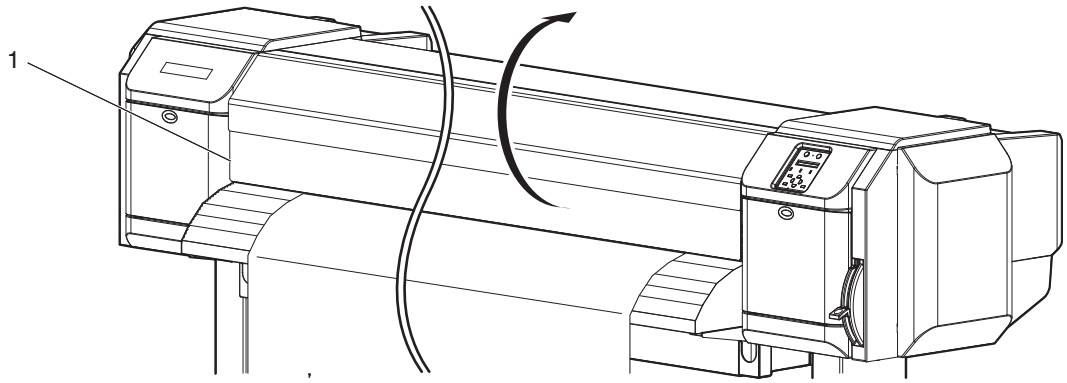

N°	Nom
1	Capot avant

4. Placez la lame sur la rainure taillée du support sur le guide de support, puis coupez le support en rouleau.

ATTENTION

- **Prêtez attention aux points suivants lorsque vous coupez le support en rouleau. Vous pouvez vous couper le doigt ou la main si vous effectuez une mauvaise manipulation de la lame de rasoir.**
  - **Lorsque vous tenez le support, ne placez pas vos doigts sur la rainure tranchante du support.**
  - **Déplacez lentement la lame de rasoir le long de la rainure tranchante du support.**

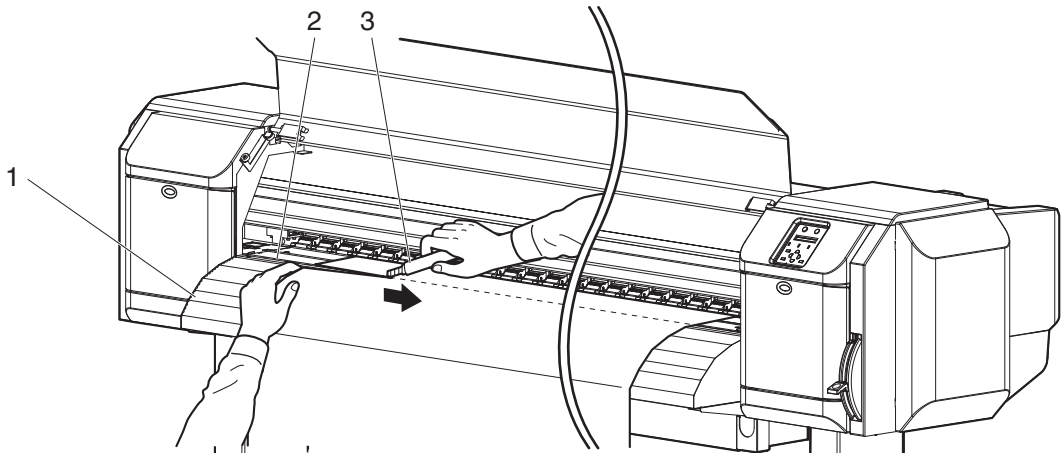

N°	Nom
1	Guide de support
2	Rainure tranchante du support
3	Lame de rasoir

- La procédure de coupure du support en rouleau est terminée.

REMARQUE

- Lorsque vous chargez un nouveau support en rouleau, coupez-en l'extrémité avant s'il n'est pas droit.

4.4.5 Modification et confirmation des réglages au cours de l'impression

Vous pouvez modifier ou confirmer les réglages du menu de configuration du panneau même lorsque l'imprimante est en marche.

4.4.5.1 Procédure de modification et confirmation des réglages au cours de l'impression

Suivez la procédure ci-dessous pour modifier ou confirmer les réglages du menu de configuration du Panel (panneau).

1. Assurez-vous que l'imprimante se trouve dans l'une des conditions suivantes.
   - Receiving data (Réception de données)
   - Analyzing data (Analyse des données)
   - Printing (Impression)
2. Appuyez sur le bouton [Menu] du panneau de commande.

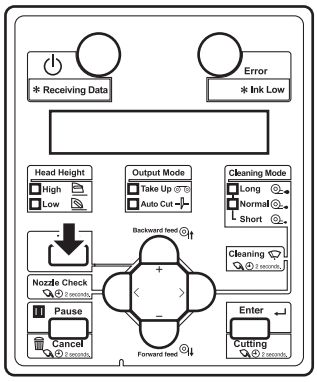

   - Les éléments suivants s'affichent sur le panneau de commande.
     VJ-2638X/1938X/1638X : Menu 1 : Temperature (Température)
     VJ-1938WX/1638WX: Menu 1 : PF Micro Adj. (Micro-ajustement alimentation papier)
3. Appuyez sur le bouton [+] ou [.] pour modifier ou confirmer les réglages.

REMARQUE

- Pour les éléments de réglage dont les paramètres peuvent être modifiés ou confirmés, reportez-vous à **4.4.5.2 Réglages pouvant être modifiés ou confirmés au cours de l'impression**.

4.4.5.2 Réglages pouvant être modifiés ou confirmés au cours de l'impression

REMARQUE

- Lorsque vous modifiez un réglage pendant l'opération, assurez-vous de sélectionner « Backup » pour enregistrer le réglage que vous avez modifié.
  Si l'imprimante retourne au mode Normal sans que vous n'ayez sélectionné « Backup », le réglage modifié ne sera pas enregistré.
- Vérifiez les éléments ci-après avant l'utilisation des éléments d'état de travail.
  - Les valeurs affichées dans les éléments d'état de travail sont approximatives. Elles ne garantissent pas la nette précision.
  - Si les informations relatives à la longueur ne sont pas inclues dans les données d'impression, « 0 ». s'affiche pour tous les éléments.
  - Vous pouvez vérifier le« remaining print» (reste de données à imprimer) et le « remaining time » (temps restant) de la manière décrite dans ☞4.4.8 Affichage Normal au cours de l'impression.
  - Pour vérifier les informations relatives aux données imprimées, référez-vous aux éléments suivants.
    ☞5.8 Job Status Menu

Élément configuration	Réglages	Description	Références
Temperature (VJ-2638X/1938X/1638X)	Pre	Vérifie la température réelle du préchauffeur.	—
	Platen	Vérifie la température réelle du plateau chauffant.	
	Dryer	Vérifie la température réelle du sécheur.	
Pre-heater (VJ-2638X/1938X/1638X)	« Off »/ 30 à 50 ºC	Change la température du préchauffeur.	☞5.1.1.1.4 Pre-heater menu (VJ-2638X/1938X/1638X)
Platen heater (VJ-2638X/1938X/1638X)	« Off »/ 30 à 50 ºC	Change la température du plateau chauffant.	☞5.1.1.1.5 Platen Heater menu (VJ-2638X/1938X1638X)
Dryer (VJ-2638X/1938X/1638X)	« Off »/ 30 à 50 ºC	Change la température du sécheur.	☞5.1.1.1.6 Dryer menu (VJ-2638X/1938X/1638X)
PF Adjust	-5,00% à 0,00% à 5,00%	Modifiez la valeur d'ajustement d'alimentation.	☞5.1.1.1.3 Compensation de l'alimentation du support
Backup	—	• Bouton [Enter]: enregistre les réglages modifiés.	—

Élément configuration	Réglages	Description	Références
Job Status	ToDo Length	• Vérifiez la longueur totale des données (direction d'alimentation du support) en cours d'impression.	—
	Done	• Vérifiez la longueur imprimée des données en cours d'impression.	
	Remain	• À partir des données en cours d'impression, vérifiez la longueur des données qui n'ont pas été imprimées.	
	Remain Time	• Affiche le temps restant pour l'impression.	
—	—	• Bouton [Cancel]: L'imprimante revient à l'état Normal.	—

4.4.6 Arrêter l'impression

Il est possible d'interrompre l'impression au cours du processus.

Suivez la procédure suivante pour interrompre ou reprendre l'impression.

REMARQUE

- Si l'impression est interrompue, la qualité ne sera pas garantie.

1. Vérifiez que l'imprimante fonctionne.
2. Appuyez sur la touche [Pause] du panneau de commande.

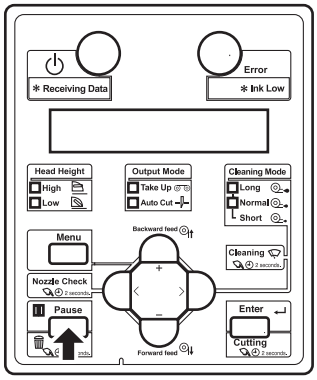

- L'imprimante arrête l'impression.
- « PrintRestart -> ENTER » s'affiche sur le panneau de commande.

3. Appuyez sur le bouton [Enter] sur le panneau de commande pour reprendre l'impression.

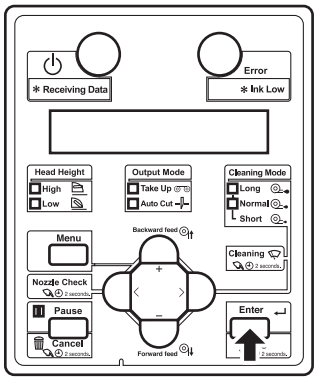

- L'imprimante reprend l'impression.

4.4.7 Lancer l'impression au cours du chauffage (VJ-2638X/1938X/1638X)

Vous pouvez lancer l'impression lorsque l'imprimante est en cours de chauffage, même si la température de chauffage n'a pas atteint la température définie.

REMARQUE

- Même lorsque vous lancez l'impression lors du chauffage, le chauffage se poursuit jusqu'à la température atteigne la valeur définie.
- Si vous lancez l'impression pendant la phase de chauffage, la qualité ne sera pas garantie.

1. Vérifiez que l'imprimante est en cours de chauffage.
   - Le message « Warming Up » s'affiche sur le panneau de commande.
2. Les données d'impression sont envoyées.
   - « Warming Up » et « Skip ->E » s'affichent sur le panneau de commande.

ATTENTION

- **Lorsque le message « Warming Up » s'affiche, ne touchez support pas le cylindre d'impression et le guide de support.**
  Vous risquez de vous brûler.

3. Appuyez sur le bouton [Enter] du panneau de commande pour lancer l'impression pendant le chauffage.

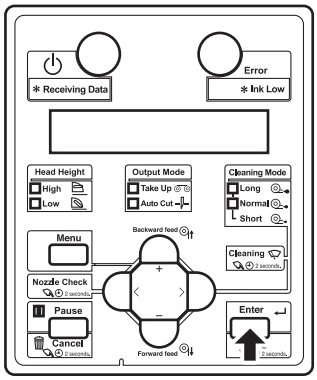

- L'imprimante lance l'impression.

4.4.8 Affichage Normal au cours de l'impression

Une simple opération permet d'afficher la longueur et le temps restants pour terminer les données en cours d'impression.

REMARQUE

- Les valeurs affichées dans cette fonction sont standard et ne garantissent pas la précision.
- Si les données d'impression n'incluent aucune données de longueur, toutes les informations seront affichées comme étant « 0 ».
- Pour plus d'informations sur les données en cours d'impression, veuillez-vous référer aux éléments suivants.
  ☞4.4.5.2 Réglages pouvant être modifiés ou confirmés au cours de l'impression
- Pour plus d'informations sur les données imprimées, veuillez-vous référer aux éléments suivants.
  ☞5.8 Job Status Menu

Suivez les procédures ci-après pour afficher les informations.

1. Vérifiez que l'imprimante imprime des données.
2. Appuyez sur le bouton [–] sur le panneau de commande pour afficher [Print Remain].

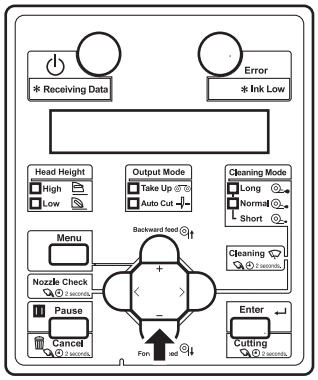

- Affiche la longueur restante des données en cours d'impression.

```
Print Remain   xxx. xm
```

CONSEIL

- Lorsque les réglages relatifs à l'affichage de la longueur sont définis en pouces, la longueur s'affiche en pouces.
  ☞5.7.3 Length menu
- Le bouton [+] sur le panneau de commande peut également changer l'affichage.
  Dans ce cas, [Remain Time] (Étape 3) s'affichera en premier.

3. Appuyez sur le bouton [–] sur le panneau de commande pour afficher [Remain Time].

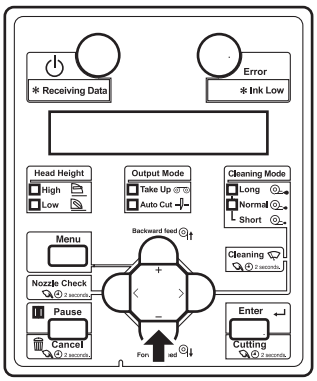

- Affiche le temps d'impression restant en minutes pour les données présentement imprimées.

```
Remain Time    xxxxmin
```

4. Appuyez sur le bouton [-] sur le panneau de commande pour afficher [Roll Remain].

- Affiche la longueur restante du support en rouleau.

```
Roll Remain      xxxm
```

REMARQUE

Le support en rouleau restant s'affiche lorsque le **5.1.17 Roll Length menu** est défini sur une position différente d'ARRET.

5. Appuyez sur le bouton [-] sur le panneau de commande pour revenir a [Printing].

```
Printing
```

5 Menu Configuration du panneau

Cette section décrit le menu de Setup (configuration) de l'imprimante.

Élément configuration	Description
Setup menu	Les différents réglages de l'imprimante sont configurés. ☞5.1 Setup menu
Test Print menu	Vérifie la buse de la tête d'impression et la liste des réglages. ☞5.2 Test Print Menu
Cleaning menu	Nettoie la tête d'impression. ☞5.3 Cleaning menu
Menu Option menu	Permet de paramétrer le contenu du menu Configuration. ☞5.4 Menu Option menu
Version menu	Affiche les versions du firmware. ☞5.5 Menu Version
Sleep Mode menu	Les réglages du mode veille sont configurés. ☞5.6 Sleep Mode menu
Display menu	Définit la langue et l'unité qui s'affichent à l'écran LCD du panneau de commande. ☞5.7 Display menu
Job Status menu	Affiche les informations relatives au résultat de l'impression précédente de l'état de travail. ☞5.8 Job Status Menu

CONSEIL

Les éléments < > de chaque liste sont réglés par défaut (défaut).

5.1 Setup menu

Les différents réglages de l'imprimante sont configurés.

Élément configuration	Description
User Type	Configure les paramètres du type d'utilisateur de l'imprimante. • Bouton [Enter]: permet de basculer vers le sous-menu. ☞5.1.1 User Type menu
Spitting	Configure la projection au cours de l'impression. • Bouton [Enter]: permet de basculer vers le sous-menu. ☞5.1.2 Spitting menu
Side Margin	Spécifie les marges droite et gauche du support imprimé. • Bouton [Enter]: permet de basculer vers le sous-menu. ☞5.1.3 Side Margin menu
Media Initial	Définit la détection de la largeur et de l'extrémité pendant l'initialisation du support. • Bouton [Enter]: permet de basculer vers le sous-menu. ☞5.1.4 Media Set menu
Media Width	Spécifie la largeur du support entre la marque de chargement et l'extrémité gauche du support si la détection du support n'est pas effectuée pendant l'initialisation du support. Affiche la largeur du support détectée pendant l'initialisation du support. • Bouton [Enter]: permet de basculer vers le sous-menu. ☞5.1.5 Media Width menu
Output mode	Définit la méthode d'éjection du support après l'impression. • Bouton [Enter]: permet de basculer vers le sous-menu. ☞5.1.6 Output Mode menu
Method of Cut	Définit la méthode de coupure du support après l'impression. • Bouton [Enter]: permet de basculer vers le sous-menu. ☞5.1.7 Method of Cut menu
Origin	Marque le début de l'impression (origine) des données d'impression. • Bouton [Enter]: permet de basculer vers le sous-menu. ☞5.1.8 Origin menu
Prev. Stick	Permet d'empêcher les supports de coller lorsque l'impression démarre. (Cette fonction ne s'affiche pas pour le VJ-1638W.) • Bouton [Enter]: permet de basculer vers le sous-menu. ☞5.1.9 Menu Prev. Stick (VJ-2638X/1938X/1638X)
Standby Heating	Définit le temps nécessaire pour préchauffer le dispositif de chauffage lorsque l'imprimante est en mode veille. (Cette fonction ne s'affiche pas pour le VJ-1638W.) • Bouton [Enter]: permet de basculer vers le sous-menu. ☞5.1.10 Menu Standby Heating (VJ-2638X/1938X/1638X)
Head Travel	Définit l'intervalle de déplacement de la tête d'impression au cours de l'impression. • Bouton [Enter]: permet de basculer vers le sous-menu. ☞5.1.11 Head Travel menu
Multi Strike	Définit le nombre de remplacements par ligne. • Bouton [Enter]: permet de basculer vers le sous-menu. ☞5.1.12 Multi Strike menu

Élément configuration	Description
Strike Wait	Configure le temps d'attente pendant l'impression par écrasement. • Bouton [Enter]: permet de basculer vers le sous-menu. ☞5.1.13 Strike Wait menu
Slant Check	Définit la détection des inclinaisons au cours du chargement du support. • Bouton [Enter]: permet de basculer vers le sous-menu. ☞5.1.14 Slant Check menu
Auto Cleaning	Définit l'heure du nettoyage automatique au cours de de la mise en veille, avant et pendant l'impression. • Bouton [Enter]: permet de basculer vers le sous-menu. ☞5.1.15 Auto Cleaning menu
Ink Status	Affiche différentes informations sur les cartouches d'encre (niveau d'encre) qui sont installées dans les réceptacles. • Bouton [Enter]: permet de basculer vers le sous-menu. ☞5.1.16 Ink Status menu
Roll Length	Définit la longueur du support en rouleau. • Bouton [Enter]: permet de basculer vers le sous-menu. ☞5.1.17 Roll Length menu
Exhaust fan	Définit le fonctionnement du ventilateur aspirant. • Bouton [Enter]: permet de basculer vers le sous-menu. ☞5.1.18 Exhaust Fan menu
Longstore	Lave la tête d'impression à l'aide du liquide de nettoyage. • Bouton [Enter]: permet de basculer vers le sous-menu. ☞5.1.19 Longstore menu
CR Maintenance	Procède à l'entretien. • Bouton [Enter]: permet de basculer vers le sous-menu. ☞5.1.20 CR Maintenance menu
Initialization	Ramène les réglages de l'imprimante aux paramètres par défaut. • Bouton [Enter]: permet de basculer vers le sous-menu. ☞5.1.21 Initialization menu
Life Times	Affiche la durée de vie de fonctionnement de chaque pièce. • Bouton [Enter]: permet de basculer vers le sous-menu. ☞5.1.22 Life Times menu
IP Address	Définit l'adresse IP de l'imprimante. • Bouton [Enter]: permet de basculer vers le sous-menu. ☞5.1.23 IP Address menu
Subnet Mask	Définit le masque sous-réseau de l'imprimante. • Bouton [Enter]: permet de basculer vers le sous-menu. ☞5.1.24 Subnet Mask menu
Gateway	Définit la passerelle. • Bouton [Enter]: permet de basculer vers le sous-menu. ☞5.1.25 Gateway menu
Header dump	Configure l'affichage ou non du menu Tête de décharge. • Bouton [Enter]: permet de basculer vers le sous-menu. ☞5.1.26 Header Dump menu

Élément configuration	Description
Single Head	Vous pouvez choisir d'effectuer l'impression en utilisant une seule tête d'impression. • Bouton [Enter]: permet de basculer vers le sous-menu. ☞5.1.27 Single Head menu
Heater Control	Cette fonction permet de préciser les modes de commande de l'élément chauffant en fonction des usages. • Bouton [Enter]: permet de basculer vers le sous-menu. ☞5.1.28 Heater Control menu
Start Feed	Le Menu Lancer l'alimentation vous permet de modifier le réglage de la marge entre les images. • Bouton [Enter]: permet de basculer vers le sous-menu. ☞5.1.29 Start Feed Menu
Temporary	Affiche les réglages « Off » ou « All Off » dans le menu Sélection du menu Configuration temporairement. • Bouton [Enter]: permet de revenir au menu précédent en affichant tous les éléments configurés. • Bouton [Cancel]: permet de revenir à l'état précédent dans le menu Sélection lorsque le menu Configuration s'affiche. ☞5.4 Menu Option menu
—	• Bouton [Cancel] : permet de basculer vers le menu précédent. ☞5.1 Setup menu

5.1.1 User Type menu

Sélectionne les paramètres du type d'utilisateur de l'imprimante.

Élément configuration	Réglages	Description
User Type	Type 1	Configure les paramètres du type d'utilisateur de l'imprimante. Il est possible de définir 15 réglages d'utilisateurs différents de « Type 1 to 15 » pour l'impression. • Bouton [Enter]: permet de basculer vers le sous-menu. ☞5.1.1.1 Menu Configuration avancée du type d'utilisateur
	Type 2	
	…	
	Type 14	
	Type 15	
	—	• Bouton [Cancel]: enregistre le réglage et bascule vers le menu précédent. ☞5.1 Setup menu

5.1.1.1 Menu Configuration avancée du type d'utilisateur

Divers réglages relatifs au type d'utilisateur sont configurés.
Dans le menu Type d'utilisateur, 15 réglages différents peuvent être définis comme Type 1 à 15 pour les procédés d'impression suivants.

Élément configuration	Réglages	Description
Type 1 à 15	Print Mode	Définit le mode d'impression en fonction de l'usage des données d'impression ou de la vitesse d'impression. • Bouton [Enter]: permet de basculer vers le sous-menu. ☞5.1.1.1.1 Menu mode impression
	Adjust Print	Configure le temps d'ajustement de l'imprimante pour une qualité optimale de l'image imprimée. • Bouton [Enter]: permet de basculer vers le sous-menu. ☞5.1.1.1.2 Adjust Print menu
	PF Adjust	Configure divers réglages relatifs à la compensation d'alimentation du support. • Bouton [>]: permet de basculer vers le sous-menu. ☞5.1.1.1.3 Compensation de l'alimentation du support
	Pre-heater	Règle la température du préchauffeur. REMARQUE • Cette fonction ne s'affiche pas pour le VJ-1938WX/1638WX. • Bouton [Enter]: permet de basculer vers le sous-menu. ☞5.1.1.1.4 Pre-heater menu (VJ-2638X/1938X/1638X)

Élément configuration	Réglages	Description
Type 1 à 15	Platen heater	Règle la température du plateau chauffant. REMARQUE • Cette fonction ne s'affiche pas pour le VJ-1938WX/1638WX. • Bouton [Enter]: permet de basculer vers le sous-menu. ☞5.1.1.1.5 Platen Heater menu (VJ-2638X/1938X1638X)
	Dryer	Règle la température du sécheur. REMARQUE • Cette fonction ne s'affiche pas pour le VJ-1938WX/1638WX. • Bouton [Enter]: permet de basculer vers le sous-menu. ☞5.1.1.1.6 Dryer menu (VJ-2638X/1938X/1638X)
	Vacuum Fan	Configure le fonctionnement du ventilateur aspirant. • Bouton [Enter]: permet de basculer vers le sous-menu. ☞5.1.1.1.7 Vacuum Fan menu
	Media Thickness	Définit l'épaisseur du support que vous utilisez. • Bouton [Enter]: permet de basculer vers le sous-menu. ☞5.1.1.1.8 Media thickness menu
	UserCopy	Copie les valeurs de réglage du type d'utilisateur actuellement sélectionné à un type d'utilisateur différent collectivement. • Bouton [Enter]: permet de basculer vers le sous-menu. ☞5.1.1.1.9 Menu UserCopy
	—	• Bouton [Cancel]: permet de basculer vers le menu précédent. ☞5.1.1 User Type menu

5.1.1.1.1 Menu mode impression

Les réglages relatifs à la qualité d'impression (mode d'impression) sont définis en fonction de l'utilisation des données d'impression ou de la vitesse d'impression.

REMARQUE

Après avoir réglé le mode d'impression, l'affichage bascule vers le menu Effet.

☞ Menu Effet

Élément configuration	Réglages	Description
Mode	Quality 1	Définit le mode d'impression. • Quality (Qualité) 1 à 4 : Approprié pour l'impression des photos. défini pour fournir une impression de qualité optimale. • Graphics (Graphiques) 1 à 2 : Approprié pour l'impression des photos. défini pour fournir une impression standard. • Banner (Bannière) 1 à 4 : Adapté pour les panneaux extérieurs et l'impression test. définie pour fournir une impression rapide. Toute pression sur le bouton [>] affiche les informations relatives à chaque mode d'impression. ☞ Informations relatives au mode d'impression
	Quality 2	
	Quality 3	
	Quality 4	
	Graphics 1	
	<Graphics 2>	
	Banner 1	
	Banner 2	
	Banner 3	
	Banner 4	
	—	• Bouton [Enter]: enregistre le réglage et bascule vers le sous-menu. ☞ Menu Effet • Bouton [Cancel]: annule le réglage et bascule vers le précédent. ☞ 5.1.1.1 Menu Configuration avancée du type d'utilisateur

REMARQUE

- Les images imprimées peuvent être irrégulières en fonction des supports et du mode d'impression utilisés. Dans de tels cas, utilisez le mode suivant pour effacer les irrégularités.
  - Lorsque vous utilisez le mode d'impression bidirectionnelle (voir le graphique ci-dessous Détails de mode d'impression), passez en mode d'impression unidirectionnelle.
  - Lors de l'utilisation Graphics 1 à 2, basculez-le de la Quality 1 à 4.
- Lorsque le mode d'impression sélectionné du type d'utilisateur est Graphics 1 ou Graphics 2, le menu Palette ne s'affiche pas.

  ☞ 3.5.4 Impression de palette

Informations relatives au mode d'impression

Les valeurs définies de la qualité d'impression qui sont enregistrées dans chaque mode d'impression se présentent ainsi qu'il suit.

REMARQUE

- Dans le tableau ci-dessous, la vitesse d'impression devient plus rapide à mesure que l'état est plus proche des cas suivants.
  - Un nombre inférieur de passages
  - Une résolution inférieure
  - Une direction d'impression bidirectionnelle

  Dans l'impression réelle, l'effet sélectionné affecte la vitesse d'impression.
  ☞ Menu Effet

Mode d'impression	Résolution	Passe	Direction
Quality 1	1.440 x 1.440 dpi	16 fois	Uni (unidirectionnel)
Quality 2	1.440 x 1.440 dpi	16 fois	Bi (bidirectionnel)
Quality 3	720 x 1.440 dpi	8 fois	Uni (unidirectionnel)
Quality 4	720 x 1.440 dpi	8 fois	Bi (bidirectionnel)
Graphics 1	720 x 1.080 dpi	6 fois	Uni (unidirectionnel)
Graphics 2	720 x 1.080 dpi	6 fois	Bi (bidirectionnel)
Banner 1	720 x 720 dpi	4 fois	Uni (unidirectionnel)
Banner 2	720 x 720 dpi	4 fois	Bi (bidirectionnel)
Banner 3	360 x 720 dpi	2 fois	Uni (unidirectionnel)
Banner 4	360 x 720 dpi	2 fois	Bi (bidirectionnel)

Menu Effet

configure le menu Effet.
Configurez ce menu lorsque vous souhaitez améliorer la qualité d'impression en ajustant le mode d'impression défini.

REMARQUE

- La qualité d'impression pourrait ne pas être améliorée en fonction des conditions d'impression.

Élément configuration	Réglages	Description
Effet	<None> *1	La fonction Effet n'est pas utilisée.
	Wave	La garniture d'impression sera la forme d'onde. La qualité d'impression peut dépasser la valeur None
	Fine&Fuzz	La garniture d'impression s'assombrira comme la forme d'onde. Effectuez l'impression à une vitesse plus lente que « Wave ».
	<Fine&Fog> *1	La garniture d'impression s'assombrira. Configurez cette fonction en cas d'irrégularité horizontale dans Fine&Fuzz. Imprime à une vitesse plus lente que Fine&Fuzz.
	A-S.Fine&Wave	Lance l'impression « Wave » en utilisant le côté gauche de la tête d'impression. Étant donné que seule la moitié des buses de la tête d'impression sont utilisées, la vitesse d'impression devient une moitié de « Wave ». Configurez ce menu pour améliorer la qualité d'impression par rapport à « Fine&Fuzz ». L'on peut éviter de détériorer la qualité en l'utilisant lorsque l'un des côtés des buses est obstrué.
	B-S.Fine&Wave	Lance l'impression « Wave » en utilisant le côté droit de la tête d'impression. Étant donné que seule la moitié des buses de la tête d'impression sont utilisées, la vitesse d'impression devient une moitié de « Wave ». Configurez ce menu pour améliorer la qualité d'impression par rapport à « Fine&Fuzz ». L'on peut éviter de détériorer la qualité en l'utilisant lorsque l'un des côtés des buses est obstrué.
	—	• Bouton [Enter]: enregistre le réglage et bascule vers le menu précédent. • Bouton [Cancel]: annule le réglage et bascule vers le précédent. ☞5.1.1.1.1 Menu mode impression

* 1 Les valeurs initiales d'effet diffèrent comme indiqué ci-dessous en fonction du mode d'impression sélectionné.

Mode d'impression	Valeur d'effet initial
Quality 1 à 4	Fine&Fog
Graphics 1 à 2	Fine&Fog
Banner 1 à 2	Fine&Fog
Banner 3 à 4	None

5.1.1.1.2 Adjust Print menu

Configure le temps d'ajustement de l'imprimante pour une qualité optimale de l'image imprimée.

REMARQUE

- Lorsqu'après avoir ajusté les réglages d'impression standard, vous définissez de nouveaux réglages pour le type d'utilisateur ou modifiez ceux existants, veillez à régler aussi l'impression.
- Puisque tous les modes d'impression sont ajustés simultanément après tout réglage personnalisé de l'impression, l'ajustement de l'impression n'est pas requis même après la modification du mode d'impression.
- Lorsque vous définissez un mode d'impression différent de celui défini dans les réglages du type d'utilisateur, ajustez d'abord tous les modes d'impression dans le réglage personnalisé de l'impression.

Élément configuration	Réglages	Description
Adjust Print	Media Thickness	Permet de basculer vers le menu où vous pouvez saisir l'épaisseur du support que vous utilisez. ☞ **Media Thickness menu**
	—	• Bouton [Cancel]: permet de basculer vers le menu précédent. ☞ **5.1.1.1 Menu Configuration avancée du type d'utilisateur**

Media Thickness menu

Élément configuration	Réglages	Description
Media Thickness	80 µm à <170 µm> à 2.800 µm	Saisissez l'épaisseur du support que vous utilisez. • Bouton [Enter]: enregistre le réglage et bascule vers le sous-menu. ☞ **Standard Adjust Print menu** ☞ **Menu Ajustement personnalisé de l'impression**
	—	• Bouton [Cancel]: permet de basculer vers le menu précédent. ☞ **5.1.1.1 Menu Configuration avancée du type d'utilisateur**

REMARQUE

- Ici, les réglages sont identiques à **5.1.1.1.8 Media thickness menu**.

Standard Adjust Print menu

Ajuste le mode d'impression uniquement pour les réglages du type d'utilisateur actuellement définis.

Élément configuration	Réglages	Description
Adjustment	Confirmation pattern	Imprime l'échantillon test pour l'alignement. Vérifiez avant d'ajuster. ☞3.6.1.1 Standard confirmation pattern
	Rough adjustment pattern	Utilisez cette fonction en cas de désalignement prononcé. Imprimez l'échantillon d'ajustement et entrez la valeur définie. ☞3.6.1.2 Standard rough adjustment pattern
	Micro adjustment pattern	Utilisez cette fonction en cas de désalignement mineur. Imprimez l'échantillon d'ajustement et entrez la valeur définie. ☞3.6.1.3 Standard micro adjustment pattern
	—	• Bouton [Cancel]: permet de basculer vers le menu précédent. ☞5.1.1.1.2 Adjust Print menu

Menu Ajustement personnalisé de l'impression

Effectuez le réglage pour tous les motifs (A à F). Tous les modes d'impression seront ajustés.

Élément configuration	Réglages	Description
Adjustment	Confirm ptn	Les échantillons test de A à F seront imprimés aux fins de l'ajustement de l'impression. Vérifiez avant d'ajuster. ☞3.6.2.1 Custom Confirm Pattern
	Rough ptn ALL	Utilisez cette fonction en cas de désalignement prononcé. Imprimez les échantillons d'ajustement de A à F et entrez les valeurs définies. ☞3.6.2.2.1 Rough Pattern ALL
	Rough PatternA to F	En cas de désalignement prononcé, imprimez l'un des motifs d'ajustement sélectionnés, puis entrez la valeur définie. ☞3.6.2.2.2 Rough Pattern A to F
	Fine PatternALL	Utilisez cette fonction en cas de désalignement mineur. Imprimez les échantillons d'ajustement de A à F et entrez les valeurs définies. ☞3.6.2.3.1 Fine Pattern ALL
	Fine PatternA to F	En cas de désalignement mineur, imprimez l'un des motifs d'ajustement sélectionnés, puis entrez la valeur définie. ☞3.6.2.3.2 Fine Pattern A to F
	—	• Bouton [Cancel]: permet de basculer vers le menu précédent. ☞5.1.1.1.2 Adjust Print menu

5.1.1.1.3 Compensation de l'alimentation du support

Configure divers réglages relatifs à la compensation d'alimentation du support.

Élément configuration	Réglages	Description
PF	Init.Adj.Print	Procède à l'impression d'ajustement initial. • Bouton [Enter]: permet de basculer vers le sous-menu. ☞(1) Init.Adj.Print
	Init.Adj.Change	Cette opération définit les modifications relatives à l'ajustement initial. • Bouton [Enter]: permet de basculer vers le sous-menu. ☞(2) Init.Adj.Change menu
	Confirm Print	Cette fonction confirme l'impression. • Bouton [Enter]: permet de basculer vers le sous-menu. ☞(3) Confirm Print menu
	Micro Adj. Print	Cette fonction lance l'impression avec micro-ajustement. • Bouton [Enter]: permet de basculer vers le sous-menu. ☞(4) Micro Adj. Print menu
	Micro Adj.Change	Cette fonction définit les modifications du micro-ajustement. • Bouton [Enter]: permet de basculer vers le sous-menu. ☞(5) Micro Change menu
	—	• Bouton [Cancel]: permet de basculer vers le menu précédent. ☞5.1.1.1 Menu Configuration avancée du type d'utilisateur

(1) Init.Adj.Print

Procède à l'impression d'ajustement initial.

Élément configuration	Réglages	Description
FeedLength	100mm à <250mm> à 500mm	Cette fonction modifie la longueur (longueur d'alimentation) de la direction d'alimentation du support pour impression avec ajustement initial. • Bouton [Enter]: Détermine les réglages. « Printing » s'affiche sur le panneau de commande et l'impression avec ajustement initial commence. Après l'impression, l'imprimante revient à la normale.
	—	• Bouton [Cancel]: annule le réglage et bascule vers le précédent. ☞5.1.1.1.3 Compensation de l'alimentation du support

(2) Init.Adj.Change menu

Cette opération définit les modifications relatives à l'ajustement initial.

Élément configuration	Réglages	Description
Init.	La valeur de réglage de « FeedLength » dans l'impression avec ajustement initial ± 50,0 mm	Cette opération définit les modifications relatives à l'ajustement initial. Exemple: Lorsque la valeur de « FeedLength » dans l'impression avec ajustement initial est réglée à 250 mm, la plage de réglage de ce menu est 200 mm à 300 mm.
	—	• Bouton [Enter]: enregistre le réglage et bascule vers le menu précédent. • Bouton [Cancel]: annule le réglage et bascule vers le précédent. ☞5.1.1.1.3 Compensation de l'alimentation du support

(3) Confirm Print menu

Cette fonction confirme l'impression.

Élément configuration	Réglages	Description
FeedLength	100mm à <250mm> à 500mm	Cette fonction modifie la longueur (longueur d'alimentation) de la direction d'alimentation du support pour confirmation de l'impression. • Bouton [Enter]: Détermine les réglages. « Printing » s'affiche sur le panneau de commande et l'impression avec ajustement initial commence. Après l'impression, l'imprimante revient à la normale.
	—	• Bouton [Cancel]: annule le réglage et bascule vers le précédent. ☞5.1.1.1.3 Compensation de l'alimentation du support

(4) Micro Adj. Print menu

Cette fonction lance l'impression avec micro-ajustement.

Élément configuration	Réglages	Description
Micro Adj. Print	—	Imprime l'échantillon d'alimentation papier (micro-ajustement) avec accent sur la valeur du micro-ajustement. • 0%, ±0,05%, ±0,1%, ±0,2%
	—	• Bouton [Cancel]: permet de basculer vers le menu précédent. Si lors du processus, l'impression sera suspendue. ☞5.1 Setup menu

(5) Micro Change menu

Cette fonction définit les modifications du micro-ajustement.

Élément configuration	Réglages	Description
Micro Adj.Change	-5,00% à <0,00%> à 5,00%	Cette fonction définit les modifications du micro-ajustement.
	—	• Bouton [Enter]: enregistre le réglage et bascule vers le menu précédent. • Bouton [Cancel]: annule le réglage et bascule vers le précédent. ☞5.1 Setup menu

5.1.1.1.4 Pre-heater menu (VJ-2638X/1938X/1638X)

Règle la température du préchauffeur.
Réglez cette fonction de manière à freiner un changement rapide de la température au niveau de la portion d'impression en préchauffant les supports avant l'impression.

REMARQUE

- Cette fonction ne s'affiche pas pour le VJ-1938WX/1638WX.
- La température de consigne du préchauffeur varie fonction des supports.

Élément configuration	Réglages	Description
Pre-heater	« Off » / <30 ºC> à 50 ºC	Règle la température du préchauffeur. 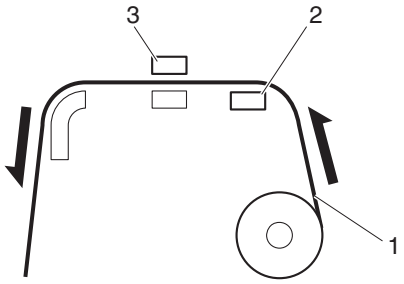 1.Support en rouleau 2.Préchauffeur 3.Tête d'impression
	—	• Bouton [Enter]: enregistre le réglage et bascule vers le menu précédent. • Bouton [Cancel]: annule le réglage et bascule vers le précédent. ☞5.1.1.1 Menu Configuration avancée du type d'utilisateur

5.1.1.1.5 Platen Heater menu (VJ-2638X/1938X1638X)

Règle la température du plateau chauffant.
Réglez cette fonction pour améliorer la qualité d'impression en permettant à l'encre à se fixer par la chaleur.

REMARQUE

- Cette fonction ne s'affiche pas pour le VJ-1938WX/1638WX.
- La température de consigne du plateau chauffant varie fonction des supports.

Élément configuration	Réglages	Description
Platen heater	« Off » / <30 ºC> à 50 ºC	Règle la température du plateau chauffant. 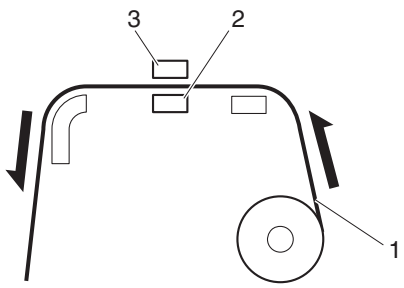 1.Support en rouleau 2.Plateau chauffant 3.Tête d'impression
	—	• Bouton [Enter]: enregistre le réglage et bascule vers le menu précédent. • Bouton [Cancel]: annule le réglage et bascule vers le précédent. ☞ 5.1.1.1 Menu Configuration avancée du type d'utilisateur

5.1.1.1.6 Dryer menu (VJ-2638X/1938X/1638X)

Règle la température du sécheur.
Réglez cette fonction de manière à sécher le côté après l'impression.

REMARQUE

- Cette fonction ne s'affiche pas pour le VJ-1938WX/1638WX.
- La température de consigne du sécheur varie fonction des supports.

Élément configuration	Réglages	Description
Dryer	« Off » / <30 ºC> à 50 ºC	Règle la température du sécheur. 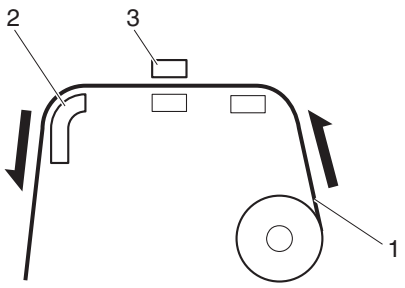 1.Support en rouleau 2.Dryer 3.Tête d'impression
	—	• Bouton [Enter]: enregistre le réglage et bascule vers le menu précédent. • Bouton [Cancel]: annule le réglage et bascule vers le précédent. ☞5.1.1.1 Menu Configuration avancée du type d'utilisateur

5.1.1.1.7 Vacuum Fan menu

Configure le fonctionnement du ventilateur de mise sous vide.

Élément configuration	Réglages	Description
Vacuum Fan	Low	Réglez cette fonction en cas d'éventuel bourrage papier susceptible de causer une défaillance de l'alimentation de support lorsque le réglage est Middle.
	Middle	Réglez cette fonction en cas d'éventuel bourrage papier susceptible de causer une défaillance de l'alimentation de support lorsque le réglage est High
	<High>	Cette option est définie lors de l'utilisation d'un support général.
	—	• Bouton [Enter]: enregistre le réglage et bascule vers le menu précédent. • Bouton [Cancel]: annule le réglage et bascule vers le précédent. ☞5.1.1.1 Menu Configuration avancée du type d'utilisateur

5.1.1.1.8 Media thickness menu

Définit l'épaisseur du support que vous utilisez.
Une fois l'épaisseur du support saisie, la qualité d'impression est réglée automatiquement.

Élément configuration	Réglages	Description
Media Thickness	80 µm à <170 µm> à 2.800 µm	Saisissez l'épaisseur du support que vous utilisez par incréments de 10 µm.
	—	• Bouton [Enter]: enregistre le réglage et bascule vers le menu précédent. • Bouton [Cancel]: annule le réglage et bascule vers le menu précédent. ☞5.1.1.1 Menu Configuration avancée du type d'utilisateur

REMARQUE

- Ce menu permet de régler automatiquement la qualité d'impression dans une certaine mesure. Si vous souhaitez améliorer la qualité d'impression, ajustez-la manuellement.
  ☞3.6 Réglage de la qualité d'impression standard
- Vous pouvez régler la qualité d'impression sans régler l'épaisseur du support.

5.1.1.1.9 Menu UserCopy

Copie les valeurs de réglage du type d'utilisateur actuellement sélectionné à un type d'utilisateur différent collectivement.
Les valeurs de réglage suivantes sont copiées.

- Print mode (Mode d'impression)
- Effect (Effet)
- Adjustment value for the adjustment print (Valeur de réglage pour l'impression de réglage)
- Feed compensation (initial adjustment printing length, initial adjustment value, micro adjustment value) (Compensation d'alimentation (longueur d'impression avec ajustement initial, valeur de réglage initial, la valeur de micro-ajustement))
- Pre-heater/Platen/Dryer (Pré-chauffeur/Plateau-chauffant/Sécheur) (VJ-2638X/1938X/1638X uniquement)
- Vacuum Fan (Ventilateur aspirant)
- Media Thickness (Épaisseur du support)

Élément configuration	Réglages	Description
UserCopy	<1> à 15, ALL Lorsque le type d'utilisateur est défini sur 1: <2> à 15, ALL	• Les valeurs de réglage du type d'utilisateur en cours sont copiées sur le type d'utilisateur sélectionné. • Lorsque vous avez sélectionné ALL, les valeurs de réglage du type d'utilisateur actuel sont copiées dans les tous les autres types d'utilisateurs.
	—	• Bouton [Enter]: enregistre le réglage et bascule vers le menu précédent. • Bouton [Cancel]: annule le réglage et bascule vers le menu précédent. ☞5.1.1.1 Menu Configuration avancée du type d'utilisateur

5.1.2 Spitting menu

Configure la projection au cours de l'impression.

REMARQUE

- Lorsque la projection est définie sur « Off », les buses se bouchent facilement en raison du manque de projection. Dans ce cas, la qualité d'impression ne peut être garantie.
- Lorsque les réglages du menu projection sont définis sur « On media », la largeur maximale du support à imprimer est réduite de 16 mm.
  Alors, les marges latérales prennent la valeur définie dans le menu marge latérale +8 mm.
- La marge latérale représentera la somme suivante en fonction des réglages.
  Y du menu Origine + 8 mm (lorsque la projection est définie sur « On Media ») + Valeur définie dans le menu marge latérale.

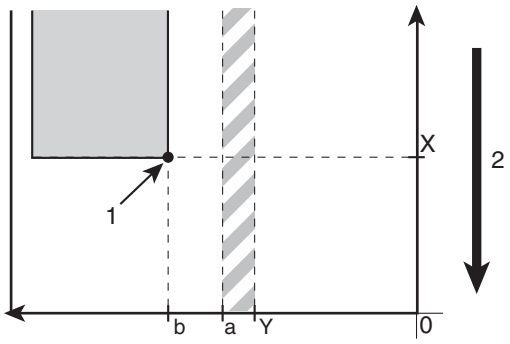

1. Position de début d'impression
2. Direction d'alimentation du support

X (distance d'alimentation du support)
Y (distance de transfert de la tête d'impression)
a (0 mm/8 mm: la projection est réglée sur ON, Off / On media)
b (5 mm à 25 mm: Réglage marge latérale

☞5.1.3 Side Margin menu
☞5.1.8 Origin menu

Élément configuration	Réglages	Description
Projection	<On>	Procède à la projection sur la boîte de rinçage sur le côté initial de chaque navette. • Bouton [Enter]: enregistre le réglage et bascule vers le sous-menu. ☞5.1.2.1 Spitting Pass Count menu
	On Media	Procède à la projection sur les marges de la page. La vitesse d'impression sera améliorée puisque le nombre de fois pour retourner à la boîte de projection est réduit. • Bouton [Enter]: enregistre le réglage et bascule vers le sous-menu. ☞5.1.2.1 Spitting Pass Count menu
	Off	La projection n'est pas effectuée. • Bouton [Enter]: enregistre le réglage et bascule vers le menu précédent. ☞5.1 Setup menu
	—	• Bouton [Cancel]: annule le réglage et bascule vers le précédent. ☞5.1 Setup menu

5.1.2.1 Spitting Pass Count menu

Cette fonction définit les intervalles de retour vers la boîte de projection par la tête d'impression lorsque « On » ou « On media » est défini dans le menu Projection. La tête d'impression retourne à la boîte de projection à chaque navette suivant le nombre défini.

REMARQUE

- Si le nombre de retours de projection est défini sur élevé, la projection n'est pas effectuée au niveau de la boîte de projection. Donc, le risque que les buses soient bouchées est élevé lorsque vous imprimez pendant longtemps. Dans ce cas, la qualité d'impression ne peut être garantie.

Élément configuration	Réglages	Description
ReturnCount	<1 time> to 999 times (<1> à 999 fois)	Définissez le nombre de retours de projection.
	—	• Bouton [Enter]: enregistre le réglage et bascule vers le menu précédent. • Bouton [Cancel]: annule le réglage et bascule vers le précédent. ☞5.1.2 Spitting menu

Exemple de projection

Réglage de la projection	Définition du nombre de retours	Fonctionnement
On	1 time (fois)	Procède à la projection sur le support chaque fois que la tête d'impression revient à la position initiale. La projection n'est pas effectuée sur le support.
On	5 times (fois)	Procède à la projection sur la boîte de projection sur le côté initial toutes les cinq fois où la tête d'impression revient à la position initiale. La projection n'est pas effectuée sur le support.
On Media	1 time (fois)	Procède à la projection sur la boîte de projection sur le côté initial chaque fois que la tête d'impression revient à la position initiale. Procède à la projection sur le support chaque fois que la tête d'impression revient à la position initiale.
On Media	5 times (fois)	Procède à la projection sur la boîte de projection sur le côté initial toutes les cinq fois où la tête d'impression revient à la position initiale. Procède à la projection sur le support chaque fois que la tête d'impression revient à la position initiale.
Off	—	La projection est effectuée sur la boîte de projection ou sur le support.

5.1.3 Side Margin menu

Configure les marges droite et gauche (marges latérales) au cours de l'impression.

REMARQUE

- Lorsque le menu projection est défini sur « On Media », la largeur maximale du support à imprimer est réduite de 16 mm.
  Alors, les marges latérales prennent la valeur définie dans le menu marge latérale +8 mm.
  ☞5.1.2 Spitting menu
- La marge latérale représentera la somme suivante en fonction des réglages.
  Y du menu Origine + 8 mm (lorsque la projection est définie sur « On Media ») + Valeur définie dans le menu marge latérale.

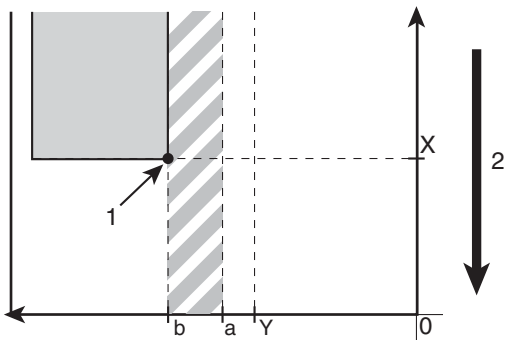

1. Position de début d'impression
2. Direction d'alimentation du support

X (distance d'alimentation du support)
Y (distance de transfert de la tête d'impression)
a (0 mm/8 mm: la projection est réglée sur ON, OFF / On media)
b (5 mm à 25 mm: Réglage marge latérale

☞5.1.2 Spitting menu
☞5.1.8 Origin menu

Élément configuration	Réglages	Description
Side Margin	<5 mm> à 25 mm	Définissez les marges latérales.
	—	• Bouton [Enter]: enregistre le réglage et bascule vers le menu précédent. • Bouton [Cancel]: annule le réglage et bascule vers le précédent. ☞5.1 Setup menu

5.1.4 Media Set menu

Définit la détection de la largeur et de l'extrémité pendant l'initialisation du support.

REMARQUE

- Lorsque le menu Détection du support est réglé sur « Off », réglez la largeur du support du support actuel dans le menu Largeur du support.
  ☞5.1.5 Media Width menu
- Lorsque la détection du support est réglée sur « Off », le support ne peut être coupé automatiquement.

Élément configuration	Réglages	Description
Init.	Off	Le support ne sera pas détecté.
	Top&Width	Détecte la largeur et l'extrémité pendant l'initialisation du support.
	<Width>	Détecte le support pendant l'initialisation du support.
	—	• Bouton [Enter]: enregistre le réglage et bascule vers le menu précédent. • Bouton [Cancel]: annule le réglage et bascule vers le précédent. ☞5.1 Setup menu

5.1.5 Media Width menu

Spécifie la largeur du support entre la marque de chargement et l'extrémité gauche du support si la détection du support n'est pas effectuée pendant l'initialisation du support.
☞(1) Media Width menu

Affiche la largeur du support détectée pendant l'initialisation du support.
☞(2) Media Width display menu

Pour les réglages relatifs à la détection du support, référez-vous aux sections suivantes.
☞5.1.4 Media Set menu

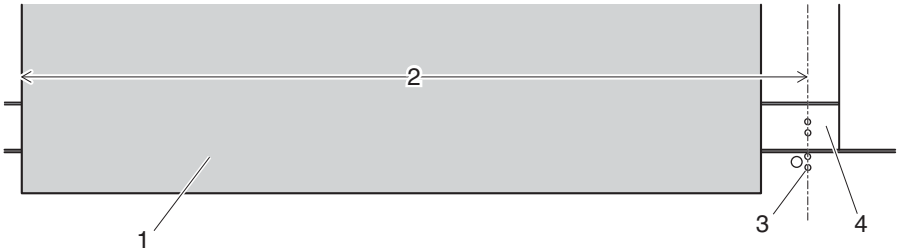

N°	Nom
1	Support en rouleau
2	Largeur du support (lorsque la détection du support n'est pas activée)
3	Point de chargement du support
4	Cylindre d'impression

REMARQUE

- Lorsque le support est chargé comme indiqué dans l'illustration et lorsque la détection du support n'est pas activée, l'imprimante peut imprimer entre le bord droit du plateau et le centre du support. Si cela se produit, réglez la position de départ d'impression dans le menu Origine.
  ☞5.1.8 Origin menu

(1) Media Width menu

REMARQUE

- Si vous définissez une valeur supérieure à la largeur du support dans le menu correspondant, il peut y avoir fuite d'encre sur le support ou dans l'imprimante.

Élément configuration	Réglages	Description
MediaWidth	VJ-2638X: 210 mm à <1.000 mm> à 2.642 mm VJ-1938X/1938WX: 210 mm à <1.000 mm> à 1.910 mm VJ-1638X/1638WX: 210 mm à<1.000 mm> à 1.625 mm	Positionnez la largeur du support.
	—	• Bouton [Enter]: enregistre le réglage et bascule vers le menu précédent. • Bouton [Cancel]: annule le réglage et bascule vers le précédent. ☞5.1.1.1 Menu Configuration avancée du type d'utilisateur

(2) Media Width display menu

REMARQUE

- Si vous définissez une valeur supérieure à la largeur du support dans le menu correspondant, il peut y avoir fuite d'encre sur le support ou dans l'imprimante.

Élément configuration	Réglages	Description
MediaWidth	**** mm	Affiche la largeur du support détectée pendant l'initialisation.
	—	• Bouton [Cancel]: permet de basculer vers le menu précédent. ☞5.1 Setup menu

5.1.6 Output Mode menu

Définit la méthode d'éjection du support après l'impression.

REMARQUE

- Lorsque l'unité d'enroulement n'est pas installée, ne définissez pas le menu Sortie sur « Take-up ». Si vous le faites, l'appareil ne pourra fonctionner correctement.
- Lorsque le menu Sortie est défini sur « Take-up », le réglage pour le menu Prev. Stick est désactivé
  ☞5.1.9 Menu Prev. Stick (VJ-2638X/1938X/1638X)

Élément configuration	Réglages	Description
Output mode	<Off>	Défini lorsque l'imprimante ne coupe pas automatiquement le support après l'impression. (Réglez-le sur « Off », même lorsque vous coupez le support manuellement)
	Take-up	Réglé lors de l'utilisation de l'unité d'enroulement. (Le support ne sera pas coupé après l'impression.)
	Auto cut	Défini lorsque vous coupez automatiquement le support. ☞5.1.7 Method of Cut menu
	—	• Bouton [Enter]: enregistre le réglage et bascule vers le sous-menu. ☞5.1.6.1 Ink Dry Time menu • Bouton [Cancel]: annule le réglage et bascule vers le précédent. ☞5.1 Setup menu

5.1.6.1 Ink Dry Time menu

Définit le temps de séchage de l'encre.

Élément configuration	Réglages	Description
Ink dry time	<0 sec> à 60 min	Définit le temps de séchage de l'encre.
	—	• Bouton [Enter]: enregistre le réglage et bascule vers le menu précédent. • Bouton [Cancel]: annule le réglage et bascule vers le précédent. ☞5.1.6 Output Mode menu

5.1.6.2 Page Gap menu

Lorsque « Output Mode » est défini sur « Take up » le menu bascule sur « Page Gap ».

Le Menu Écart de page vous permet de modifier le réglage de la marge entre les images.

Élément configuration	Réglages	Description
Page Gap	<Normal>	Le réglage de la marge par défaut entre les images s'applique.
	Narrow	Le réglage de la marge entre les images est plus petit comparé au mode Normal.
	—	• Bouton [Enter]: enregistre le réglage et bascule vers le menu suivant. ☞5.1.6.1 Ink Dry Time menu • Bouton [Cancel]: annule le réglage et bascule vers le menu précédent ☞5.1.6 Output Mode menu

5.1.7 Method of Cut menu

Définit la méthode de coupure du support après l'impression.

REMARQUE

- Lorsque la détection du support est réglée sur « Off », le support ne peut être coupé automatiquement.
- Certains supports ne peuvent pas être coupés (ne peuvent pas être coupés du tout ou ne peuvent pas être coupés finement). Dans un tel cas, réglez le menu à « Mode de sortie » sur « Off » et coupez manuellement le support.

☞5.1.6 Output Mode menu
☞4.4.4 Coupure du support à la main

- La direction de coupe est différente en fonction de la version du firmware.

Élément configuration	Réglages	Description
Method of Cut	SingleCut - 2 steps	Permet de couper à l'issue d'un processus plus court que la méthode Singlecut-3 étapes. Adaptée pour les supports avec une largeur étroite.
	<SingleCut - 3 steps>	Méthode de coupe normale
	DoubleCut - 2 steps	Réglé lorsque les supports ne sont pas coupés en employant la méthode Singlecut-2 étapes. Adaptée pour les supports avec une largeur étroite.
	DoubleCut - 3 steps	Réglé lorsque les supports ne sont pas coupés en employant la méthode Singlecut-3 étapes.
	—	• Bouton [Enter]: enregistre le réglage et bascule vers le menu suivant. ☞5.1.7.1 Cut Pressure menu • Bouton [Cancel]: annule le réglage et bascule vers le précédent. ☞5.1 Setup menu

5.1.7.1 Cut Pressure menu

Définit la pression de coupe du support pour l'opération de coupe.

Élément configuration	Réglages	Description
Cut Pressure	Low	Permet de couper le support à basse pression. Adapté pour les supports fins ou si le réglage de la pression. « High » est trop fort.
	<High>	Pression de coupe normale
	—	• Bouton [Enter]: enregistre le réglage et bascule vers le menu précédent. • Bouton [Cancel]: Permet d'annuler la valeur définie et de retourner au menu précédent ☞5.1.7 Method of Cut menu

5.1.8 Origin menu

Marque le début de l'impression (origine) des données d'impression.
Réglez le menu lors de la réimpression sur la marge et du changement de la position des données d'impression pour les supports imprimés.

REMARQUE

- Lorsque le menu de sortie est défini sur « Take-up », la valeur de réglage de X (distance d'alimentation du support) se situe entre 0 mm et 15.000 mm.
  ☞5.1.6 Output Mode menu
- En fonction de la valeur des réglages de la marge latérale, la valeur maximale des réglages de Y (distance de transfert de la tête d'impression) diminue.
  ☞5.1.3 Side Margin menu

Élément configuration	Réglages	Description
Origin	• X (distance d'alimentation du support): -15.000 mm à 15.000 mm • Y (distance de transfert de la tête d'impression): Pour le VJ-2638X: 0 à 2.422 mm Pour le VJ-1938X/ 1938WX: 0 à 1.690 mm Pour le VJ-1638X/ 1638WX: 0 à 1.405 mm	Modifiez la position de la tête d'impression et la distance d'alimentation du support à l'aide des boutons suivants. • Bouton [+]: augmente la valeur de réglage. • Bouton [–]: diminue la valeur de réglage. 1. Position de début d'impression 2. Direction d'alimentation du support 3. Réglage de Position « Origin » X (distance d'alimentation du support) Y (distance de transfert de la tête d'impression) a (0 mm/8 mm: la projection est réglée sur ON, OFF / On media) b (5mm à 25 mm: Réglage marge latérale REMARQUE • La marge latérale représentera la somme suivante en fonction des réglages. Y du menu Origin + 8 mm (lorsque la projection est définie sur « On Media ») + Valeur définie dans le menu marge latérale. ☞5.1.2 Spitting menu ☞5.1.3 Side Margin menu • Bouton [Enter]: « Moving Origin Pos.» s'affiche sur le panneau de commande et la tête d'impression se déplace vers la position du début d'impression. Le contenu suivant s'affiche sur le panneau de commande.
	Confirm Position -> Enter	• Bouton [Enter] ou après une certaine période: Détermine les réglages. La tête d'impression reprend sa position initiale. Enregistre le réglage et bascule vers le menu précédent. ☞5.1 Setup menu
	—	• Bouton [Cancel]: annule le réglage et bascule vers le précédent. ☞5.1 Setup menu

5.1.9 Menu Prev. Stick (VJ-2638X/1938X/1638X)

Permet d'empêcher les supports de coller lorsque l'impression démarre.

REMARQUE

- Cette fonction ne s'affiche pas pour le VJ-1938WX/1638WX.
- Lorsque le menu Sortie est défini sur « Take-up », le réglage pour le menu Prev. Stick est désactivé
☞5.1.6 Output Mode menu

Élément configuration	Réglages	Description
Prev. Stick	<Off>	La fonction anti-adhérente n'est pas exécutée.
	On	La fonction anti-adhérente est exécutée. Alimentez le support en avant et en arrière pour l'empêcher de coller.
	—	• Bouton [Enter]: enregistre le réglage et bascule vers le menu précédent. • Bouton [Cancel]: annule le réglage et bascule vers le précédent. ☞5.1 Setup menu

5.1.10 Menu Standby Heating (VJ-2638X/1938X/1638X)

Définit le temps nécessaire pour préchauffer le dispositif de chauffage lorsque l'imprimante est en mode veille.

REMARQUE

- Cette fonction ne s'affiche pas pour le VJ-1938WX/1638WX.

Élément configuration	Réglages	Description
Standby Heating	10 minutes - <60 minutes>	Définit le temps nécessaire pour préchauffer le l'élément chauffant. Lorsque l'heure préréglée est dépassée, chaque élément chauffant est désactivé.
	—	• Bouton [Enter]: enregistre le réglage et bascule vers le menu précédent. • Bouton [Cancel]: annule le réglage et bascule vers le précédent. ☞5.1.1.1 Menu Configuration avancée du type d'utilisateur

5.1.11 Head Travel menu

Définit l'intervalle de déplacement de la tête d'impression au cours de l'impression.

Élément configuration	Réglages	Description
CR Movement	Data	La tête d'impression se déplace sur toute la largeur des données d'impression. La vitesse d'impression sera améliorée puisque la distance de déplacement de la tête d'impression est optimisée.
	Machine	La tête d'impression se déplace de la position initiale à la largeur maximale du support à imprimer.
	<MediaWidth>	La tête d'impression se déplace sur toute la largeur du support.
	—	• Bouton [Enter]: enregistre le réglage et bascule vers le menu précédent. • Bouton [Cancel]: annule le réglage et bascule vers le précédent. ☞5.1 Setup menu

REMARQUE

- Valeur minimale pour la largeur de décalage de la tête d'impression est de 900 mm.
- Notez que lorsque l'imprimante est définie comme « Media width » ou « Data width », la largeur de décalage de la tête d'impression ne tombe pas en dessous de 900 mm, même si la largeur du support chargé est inférieure à 900 mm.

5.1.12 Multi Strike menu

Définit le nombre de remplacements par ligne.

Élément configuration	Réglages	Description
Multi Strike	<1 time (fois)> to 9 times (fois)	Définit le nombre de remplacements.
	—	• Bouton [Enter]: enregistre le réglage et bascule vers le menu précédent. • Bouton [Cancel]: annule le réglage et bascule vers le précédent. ☞5.1 Setup menu

5.1.13 Strike Wait menu

Configure le temps d'attente pendant l'impression par écrasement.

REMARQUE

- Lorsque vous utilisez le support avec une largeur étroite sur le VJ-2638X/1938X/1638X, le support ne se réchauffe pas suffisamment, ce qui ne permet pas de conserver la qualité d'impression. Dans un tel cas, définissez le temps d'attente de tirage lors de l'impression par écrasement pour réchauffer le support de manière adéquate avant l'impression.

Élément configuration	Réglages	Description
Strike Wait	<0,0 sec.> à 0,1 sec. à 5,0 sec.	Définit le temps d'attente d'écrasement.
	—	• Bouton [Enter]: enregistre le réglage et bascule vers le menu précédent. • Bouton [Cancel]: annule le réglage et bascule vers le précédent. ☞5.1 Setup menu

5.1.14 Slant Check menu

Définit la détection des inclinaisons au cours du chargement du support.

Élément configuration	Réglages	Description
Slant Check	Off	La vérification d'inclinaison n'est pas effectuée.
	<On>	La vérification d'inclinaison est effectuée.
	—	• Bouton [Enter]: enregistre le réglage et bascule vers le menu précédent. • Bouton [Cancel]: annule le réglage et bascule vers le précédent. ☞5.1 Setup menu

5.1.15 Auto Cleaning menu

Configure les réglages relatifs au nettoyage automatique.

CONSEIL

Les réglages au niveau du panneau de commande déterminent le mode de nettoyage.
☞6.2.3 Nettoyage de la tête d'impression

Élément configuration	Réglages	Description
Auto Cleaning	WaitingTime	Définit la valeur du nettoyage automatique en mode veille. ☞5.1.15.1 Idle Auto Cleaning
	Pringing time	Définit la valeur du nettoyage automatique au cours de l'impression. ☞5.1.15.2 Printing Mode Auto Cleaning
	Before printing	Définit la valeur du nettoyage automatique avant l'impression. ☞5.1.15.3 Pre-printing Mode Auto Cleaning
	—	• Bouton [Enter]: enregistre le réglage et bascule vers le sous-menu. • Bouton [Cancel]: permet de basculer vers le menu précédent. ☞5.1 Setup menu

5.1.15.1 Idle Auto Cleaning

Définissez l'intervalle de nettoyage automatique en mode veille.

Élément configuration	Réglages	Description
WaitingTime	Off / 10 min à <360 min> à 1.440 min	Définit l'heure du nettoyage automatique en mode Temps d'attente • Off: le nettoyage automatique n'est pas effectué. • Autres: Procédez au nettoyage de la tête sélectionné dans le menu nettoyage après expiration du temps programmé. ☞6.2.3 Nettoyage de la tête d'impression
	—	• Bouton [Enter]: enregistre le réglage et bascule vers le menu précédent. • Bouton [Cancel]: annule le réglage et bascule vers le précédent. ☞5.1.15 Auto Cleaning menu

5.1.15.2 Printing Mode Auto Cleaning

Définit l'intervalle du nettoyage automatique pendant l'impression.

Élément configuration	Réglages	Description
PrintingTime	<Off> / 5 min à 180 min	Définit la durée du nettoyage automatique pendant l'impression. • Off: le nettoyage automatique n'est pas effectué. • Autres: Procédez au nettoyage de la tête sélectionné dans le menu nettoyage après expiration du temps programmé. ☞6.2.3 Nettoyage de la tête d'impression
	—	• Bouton [Enter]: enregistre le réglage et bascule vers le menu précédent. • Bouton [Cancel]: annule le réglage et bascule vers le précédent. ☞5.1.15 Auto Cleaning menu

5.1.15.3 Pre-printing Mode Auto Cleaning

Définit la valeur du nettoyage automatique avant l'impression.

Élément configuration	Réglages	Description
Before Print	<Off>	Le nettoyage automatique n'est pas effectué.
	On	• Procédez au nettoyage de la tête sélectionné dans le menu nettoyage avant l'impression. ☞6.2.3 Nettoyage de la tête d'impression
	—	• Bouton [Enter]: enregistre le réglage et bascule vers le menu précédent. • Bouton [Cancel]: annule le réglage et bascule vers le précédent. ☞5.1.15 Auto Cleaning menu

5.1.16 Ink Status menu

Affiche différentes informations sur les puces à circuits intégrés.

REMARQUE

- Pour afficher diverses informations sur les puces à circuits intégrés, utilisez de l'encre authentique et des cartes S/C.
  Si vous n'utilisez pas des cartouches d'encre originale, le niveau d'encre ne s'affichera pas correctement.

Élément configuration	Réglages	Description
KkCcMmYy (Pour 4 couleurs) 12345678 (Pour 7 couleurs)	0 à 100 (unité: %)	La quantité d'encre restant dans chaque cartouche d'encre s'affiche. • Si le voyant clignote à 10%, la récupération de la puce intelligente est effectuée sur la cartouche d'encre correspondante. ☞7.4 Récupération de puce intelligente Pour quatre couleurs, la cartouche de la même couleur que le côté droit est indiquée à l'aide d'une lettre minuscule. Pour sept couleurs, elle est indiquée avec un numéro de réceptacle. Pour quatre couleurs: • K : Black (Noir) • k : Black (Noir) • C : Cyan • c : Cyan • M : Magenta • M : Magenta • Y : Yellow (Jaune) • y : Yellow (Jaune) Pour sept couleurs: • 1 : Magenta • 2 : Light Magenta (magenta clair) • 3 : Cyan • 4 : Light Cyan (Cyan clair) • 5 : Cleaning fluid (Liquide de nettoyage) • 6 : Black (Noir) • 7 : Yellow (Jaune) • 8 : Light Black (Noir clair)
	—	• Bouton [Cancel]: permet de basculer vers le menu précédent. ☞5.1 Setup menu

5.1.17 Roll Length menu

Définit la longueur du support en rouleau.

Élément configuration	Réglages	Description
Roll media	<Off>	La longueur du rouleau n'est pas utilisée. • Bouton [Enter] : enregistre le réglage et bascule vers le menu précédent. ☞5.1 Setup menu
	Roll1	Définit la longueur du support en rouleau. Les valeurs de réglage de la longueur du rouleau de support peuvent être définies comme « Roll1 » à « Roll3 ». • Bouton [Enter]: enregistre le réglage et bascule vers le sous-menu. ☞5.1.17.1 Roll Length menu
	Roll2	
	Roll3	
	—	• Bouton [Cancel]: annule le réglage et bascule vers le précédent. ☞5.1 Setup menu

5.1.17.1 Roll Length menu

Définit la longueur du support en rouleau.

REMARQUE

- Après avoir remplacé le support en rouleau, réglez à nouveau sa longueur.
  Si le support en rouleau n'est pas défini, sa quantité résiduelle peut ne pas s'afficher correctement.

Élément configuration	Réglages	Description
Length	1 m à <30 m> à 200 m	Définit la longueur du support en rouleau.
	—	• Bouton [Enter]: enregistre le réglage et bascule vers le menu précédent. • Bouton [Cancel]: annule le réglage et bascule vers le précédent. ☞5.1.17 Roll Length menu

5.1.17.2 Print Stop menu

Vous pouvez choisir d'afficher ou non « Roll Remain Error » et de suspendre l'impression lorsque la longueur du support en rouleau à l'intérieur de l'imprimante est égale à 0.

REMARQUE

- Vous pouvez normalement définir cette option sur « Off » car le capteur arrière détecte l'absence de rouleau de papier.
- Si vous utilisez un support en rouleau qui ne sort pas facilement du mandrin à la fin, l'impression peut ne pas s'interrompre lorsque le support en rouleau finit. Si l'impression s'interrompt, le menu est réglé sur « Off ». Si cela se produit, réglez à nouveau sur « On ».
- Lorsque « Roll Remain Error » ou « Roll Near End » apparaît lorsque le menu « Print pause » est réglé sur « On », si vous abaissez le levier de réglage du support après avoir remplacé le nouveau support en rouleau, le menu « Roll Media Length Setting » s'affiche. Saisissez la longueur du support en rouleau que vous avez défini.

Élément configuration	Réglages	Description
Print Stop	<Off>	Le décompte du support en rouleau restant ne permet pas d'évaluer l'interruption de l'impression. L'impression s'interrompt lorsque le capteur arrière répond. • Bouton [Enter]: enregistre le réglage et bascule vers le sous-menu. ☞5.1.18 Exhaust Fan menu
	On	Même lorsque le capteur arrière ne répond pas, l'impression s'interrompt lorsque le décompte du support en rouleau restant atteint 0. • Bouton [Enter]: enregistre le réglage et bascule vers le sous-menu. ☞5.1.17.3 Near End menu
	—	• Bouton [cancel]: annule le réglage et bascule vers le précédent. ☞5.1.17 Roll Length menu

5.1.17.3 Near End menu

Vous pouvez afficher « Roll Near End : *m » (* est remplacé par un chiffre entre 1 et 10) avant la longueur du support en rouleau comptée. L'imprimante atteint 0.

Élément configuration	Réglages	Description
Near end	<Off>	« Near end » ne s'affiche pas.
	Remain: 10 m à 1 m	« Near end » s'affiche lorsque le décompte restant du support en rouleau devient la longueur que vous avez sélectionné.
	—	• Bouton [Enter]: enregistre le réglage et bascule vers le menu précédent. ☞5.1.17 Roll Length menu • Bouton [Cancel]: annule le réglage et bascule vers le précédent. ☞5.1.17.2 Print Stop menu

5.1.18 Exhaust Fan menu

Configure le fonctionnement du ventilateur aspirant.
Ventile l'intérieur de l'imprimante pour stabiliser la performance des pièces. Cette fonction diminue aussi le risque de fuite d'encre à l'intérieur de l'imprimante. Il est recommandé d'utiliser le ventilateur aspirant, surtout pour des tâches d'impression prolongée.

Élément configuration	Réglages	Description
Exhaust fan	Off	Mettez le ventilateur aspirant hors tension.
	<Low>	Démarre le ventilateur aspirant au régime faible.
	High	Démarre le ventilateur aspirant au régime élevé.
	—	• Bouton [Enter]: enregistre le réglage et bascule vers le menu précédent. • Bouton [Cancel]: annule le réglage et bascule vers le précédent. ☞5.1 Setup menu

REMARQUE

Cette fonction ne s'affiche pas pour VJ-1938WX.

5.1.19 Longstore menu

Lave la tête d'impression à l'aide du liquide de nettoyage

REMARQUE

- Assurez-vous d'utiliser un liquide de nettoyage dédié.
  - (VJ-2638X/1938X/1638X)
    référence produit: VJ-MSINK3-CL220, VJ-MSINK3-CL1000, VJ-MS31-CL220U
  - (VJ-1938WX/1638WX) référence produit: RJ-FGCLS

Élément configuration	Réglages	Description
Longstore	Start	Lave la tête d'impression à l'aide du liquide de nettoyage. • Bouton [Enter]: Nettoie la tête d'impression.
		Le contenu suivant s'affiche sur le panneau de commande. Retirez les cartouches Retirez la cartouche d'encre et fixez la cartouche de nettoyage. ☞6.1.1 Remplacement des cartouches d'encre
	—	• Bouton [Cancel]: permet de basculer vers le menu précédent sans nettoyage de la tête d'impression. ☞5.1 Setup menu

5.1.20 CR Maintenance menu

Procède à l'entretien.
Utilisé dans les cas suivants.

- Nettoyage du tampon de nettoyage
  ☞6.2.4 Nettoyage du tampon de nettoyage
- Nettoyage de la circonférence de la tête d'impression
  ☞6.2.5 Nettoyage de la circonférence de la tête d'impression
- Remplacement de la lame
  ☞6.1.4 Remplacement de la lame

Élément configuration	Réglages	Description
CR Maintenance	Start	Procède à l'entretien. • Bouton [Enter] : La tête d'impression se déplace vers la gauche. Le tampon de nettoyage se soulève.
		Le contenu suivant s'affiche sur le panneau de commande. « End » • Bouton [Enter]: Le tampon de nettoyage reprend sa position initiale. La tête d'impression reprend sa position initiale.
	—	• Bouton [Cancel]: permet de basculer vers le menu précédent sans entretien. ☞5.1 Setup menu
	—	• Effectuez l'opération de pompage (marche / arrêt) en appuyant sur la touche « - » tout en affichant « CR Mainte. : End ».

5.1.21 Initialization menu

Ramène les réglages de l'imprimante aux paramètres par défaut.

Élément configuration	Réglages	Description
Initialization	ALL	Tous les réglages peuvent être ramenés aux paramètres par défaut.
	User Type	Les valeurs du Type d'utilisateur sont ramenées aux paramètres par défaut.
	Settings other than User Type	Les valeurs autres que le Type d'utilisateur sont ramenées aux paramètres par défaut.
	—	• Bouton [Enter]: « **Initializing** » s'affiche sur le panneau de commande et l'imprimante initialise les réglages. • Bouton [Cancel]: permet de basculer vers le menu précédent sans initialisation. ☞5.1 Setup menu

5.1.22 Life Times menu

Affiche la durée de vie de fonctionnement de chaque pièce.

Élément configuration	Réglages	Description
Life Times	Head 1	Affiche la durée de vie de fonctionnement de chaque pièce. • La durée de vie de chaque pièce est indiquée par des astérisques (Maximum 5 astérisques: 100% restants). • Lorsque les pièces se détériorent, le nombre d'astérisques diminue un à un (20%). • Il convient de remplacer les pièces lorsque tous les astérisques ont disparu, et que le message « Change » s'affiche. Contactez votre revendeur local MUTOH pour les pièces de rechange.
	Head 2	
	Pump	
	CR Motor	
	PF Motor	
	—	• Bouton [Cancel]: permet de basculer vers le menu précédent. ☞5.1 Setup menu

5.1.23 IP Address menu

Définit l'adresse IP de l'imprimante.

REMARQUE

- Assurez-vous de définir l'adresse IP après avoir consulté l'administrateur réseau.

Élément configuration	Réglages	Description
IP Address	0.0.0.0 à <192.168.1.253> à 255.255.255.255	Modifiez l'adresse IP à l'aide des boutons suivants. • Bouton [+]: augmente la valeur de réglage. • Bouton [–]: diminue la valeur de réglage. • Bouton [Enter]: change les réglages du segment suivant. Enregistre les valeurs définies dans le quatrième segment, puis retourne au menu précédent.
	—	• Bouton [Cancel]: annule le réglage et bascule vers le précédent. ☞5.1 Setup menu

5.1.24 Subnet Mask menu

Définit le masque sous-réseau de l'imprimante.

REMARQUE

- Assurez-vous de définir le masque sous-réseau après avoir consulté l'administrateur réseau.

Élément configuration	Réglages	Description
Subnet Mask	0.0.0.0 à <255.255.255.0> à 255.255.255.255	Modifiez le masque sous-réseau à l'aide des boutons suivants. • Bouton [+]: augmente la valeur de réglage. • Bouton [–]: diminue la valeur de réglage. • Bouton [Enter]: change les réglages du segment suivant. Enregistre les valeurs définies dans le quatrième segment, puis retourne au menu précédent.
	—	• Bouton [Cancel]: annule le réglage et bascule vers le précédent. ☞ 5.1 Setup menu

5.1.25 Gateway menu

Définit la passerelle.

REMARQUE

- Assurez-vous de définir la passerelle après avoir consulté l'administrateur réseau.

Élément configuration	Réglages	Description
Gateway	0.0.0.0 à <192.168.1.254> à 255.255.255.255	Modifiez la passerelle à l'aide des boutons suivants. • Bouton [+]: augmente la valeur de réglage. • Bouton [–]: diminue la valeur de réglage. • Bouton [Enter]: change les réglages du segment suivant. Enregistre les valeurs définies dans le quatrième segment, puis retourne au menu précédent.
	—	• Bouton [Cancel]: annule le réglage et bascule vers le précédent. ☞5.1 Setup menu

5.1.26 Header Dump menu

Cette fonction permet de spécifier la possibilité d'imprimer les informations suivantes (données déchargées) des données d'impression.

- En-tête de données
- Nombre de points de données (imprimé uniquement lorsque les réglages relatifs aux données d'en-tête déchargées sont « On ».)
- Numéro de série de l'imprimante
- Version du firmware

REMARQUE

- Les données déchargées seront utilisés comme un matériau de référence pour recevoir de l'assistance technique.

CONSEIL

- Lorsqu'une impression est exécutée en liaison avec l'ordinateur, le réglage du logiciel RIP est imprimé dans l'en-tête de données.

Élément configuration	Valeur de réglage	Description
Header Dump	<Off>	• Seules les données d'impression seront imprimées. • Les données déchargées ne seront pas imprimées.
	On	Après l'impression des données d'impression, les données déchargées sont imprimées.
	Dump	• Seules les données déchargées seront imprimées, mais le « Nombre de points de données » ne sera pas imprimé. • Les données d'impression ne seront pas imprimées.
	—	• Bouton [Cancel] (annuler): Permet d'enregistrer la valeur définie et de retourner au menu précédent. ☞5.1 Setup menu

5.1.27 Single Head menu

Vous pouvez choisir d'effectuer l'impression en utilisant une seule tête d'impression.

REMARQUE

- L'imprimante a 2 têtes d'impression à l'intérieur de l'unité de tête d'impression.
- Même si « Head 1 » ou « Head 2 » est réglé, lors de l'exécution le menu Test d'impression, les deux têtes d'impression sont utilisées pour l'impression.
- Lorsque « Head 1 » ou « Head 2 » est réglé, si « AS. Fine & Wave » ou « BS.Fine & Wave » est sélectionné, la tête d'impression sélectionnée est divisée pour l'impression.

Élément configuration	Valeur de réglage	Description
Single head	<Off>	Les deux têtes d'impression sont utilisées pour l'impression.
	Head1	Seule la tête d'impression gauche est utilisée pour l'impression.
	Head2	Seule la tête d'impression droite est utilisée pour l'impression.
	—	• Bouton [Cancel]: annule la valeur de réglage et bascule vers le menu précédent. ☞5.1 Setup menu

5.1.28 Heater Control menu

Cette fonction permet de préciser les modes de commande de l'élément chauffant en fonction des usages.

REMARQUE

- Cette fonction ne s'affiche pas pour le VJ-1938WX/1638WX.

5.1.28.1 VJ-1938X/1638X

Les gaufrages de papier peuvent survenir lors de l'impression en cas de chauffage. Ce risque peut être minimisé en choisissant un réglage approprié de la manière suivante.

Élément configuration	Valeur de réglage	Description
Heater Ctrl	<Normal>	Paramètres par défaut. Sélectionnez Normal si les gaufrages de papier ne se produisent pas.
	Fixer	Sélectionnez Fixer pour réduire les temps d'attente avant l'impression et les gaufrages de papier.
	Dryer	Sélectionnez Dryer pour maintenir la performance de séchage après l'impression lors de l'utilisation d'une unité d'enroulement robuste et minimisez les risques de gaufrage de papier.
	—	• Bouton [Enter]: enregistre le réglage et bascule vers le menu sélectionné. • Bouton [Cancel]: annule la valeur de réglage et bascule vers le menu précédent. ☞5.1 Setup menu

5.1.28.2 VJ-2638X

Cette fonction permet de préciser les modes de commande de l'élément chauffant en fonction de la capacité du courant.
En utilisant un réglage approprié, elle peut également réduire les risques de gaufrage causés par le système de chauffage pendant l'impression.

REMARQUE

- Lors de l'insertion du cordon d'alimentation dans les prises d'alimentation, la capacité de courant suivante est requise pour le VJ-2638X. Si vous ne pouvez pas assurer la capacité, insérez le cordon d'alimentation séparément dans d'autres prises d'alimentation.
  - Lorsque « Heater Ctrl » est « EcoMode », « Eco/Fixer » ou « Eco/Dryer »: 26A
  - Lorsque « Heater Ctrl » est « Powerful » (puissant) ou « Pow/Dryer »: 30A

Élément configuration	Valeur de réglage	Description
Heater Ctrl	<EcoMode>	La température de l'élément chauffant augmente progressivement. Il nécessite une capacité de courant inférieure à celle du mode Powerful (Puissant). Sélectionnez EcoMode lorsque l'emplacement ne dispose pas d'une grande capacité de courant et lorsque le gaufrage de papier ne se produit pas.
	Powerful	L'élément chauffant fonctionne à pleine puissance. La température augmente plus vite que l'EcoMode. Sélectionnez Powerful lorsque l'emplacement dispose d'une grande capacité de courant et lorsque le gaufrage de papier ne se produit pas.
	Eco/Fixer	Il nécessite une capacité de courant égale à celle du mode EcoMode. Sélectionnez Eco/Fixer pour réduire les temps d'attente avant l'impression et les gaufrages de papier.
	Pow/Fixer	Il nécessite une capacité de courant égale à celle du mode Powerful. Sélectionnez Pow/Fixer pour réduire les temps d'attente avant l'impression et les gaufrages de papier.
	Eco/Dryer	Il nécessite une capacité de courant égale à celle du mode EcoMode. Sélectionnez Eco/Dryer pour maintenir la performance de séchage après l'impression lors de l'utilisation d'une unité d'enroulement robuste et minimisez les risques de gaufrage de papier.
	Pow/Dryer	Il nécessite une capacité de courant égale à celle du mode Powerful. Sélectionnez Pow/Dryer pour maintenir la performance de séchage après l'impression lors de l'utilisation d'une unité d'enroulement robuste et minimisez les risques de gaufrage de papier.
	—	• Bouton [Enter]: enregistre le réglage et bascule vers le menu sélectionné. • Bouton [Cancel]: annule la valeur de réglage et bascule vers le menu précédent. ☞ 5.1 Setup menu

5.1.29 Start Feed Menu

Le Menu Lancer l'alimentation vous permet de modifier le réglage de la marge entre les images.

Élément configuration	Valeur de réglage	Description
Start Feed	-10 mm à <0 mm> à 500 mm	• Valeur supérieure à 0 : Le réglage de la marge par défaut entre les images est plus grand que lors du réglage de la valeur sur « 0 ». • Valeur égale à 0: Le réglage de la marge par défaut entre les images s'applique. • Valeur inférieure à 0: Le réglage de la marge par défaut entre les images est plus petit que lors du réglage de la valeur sur « 0 ».
	—	• Bouton [Enter]: enregistre le réglage et bascule vers le menu précédent. • Bouton [cancel]: annule le réglage et bascule vers le menu précédent. ☞5.1 Setup menu

REMARQUE

- Avec le systéme de reprise: si vous souhaitez definir « Start Feed » en dessous de 0, reglez « Page Gap » a « Narrow ».
  Sinon, le réglage démarrage de l'alimentation ne est pas reflété correctement.
  ☞5.1.6.2 Page Gap menu

5.2 Test Print Menu

Vérifie la buse de la tête d'impression et la liste des réglages.

CONSEIL

Référez-vous aux éléments suivants pour la procédure d'impression test.

☞3.5 Test d'impression

Élément configuration	Description
Nozzle Check	Procède à l'impression de vérification de la buse. Cette fonctionnalité permet de vérifier si des têtes d'impression sont bouchées et si des impressions manquent ou sont tachées. ☞3.5.1 Vérification de la buse
Mode Print	Lance l'impression en mode. Permet de confirmer les conditions d'impression suivantes. • Qualité d'impression • Effet • Température de préchauffeur (VJ-2638X/1938X/1638X) • Température de plateau chauffant (VJ-2638X/1938X/1638X • Température de sécheur (VJ-2638X/1938X/1638X) • Micro ajustement de la valeur de la compensation d'alimentation du support ☞3.5.2 Impression en mode
Setup List	L'impression de la liste de configuration est effectuée. Utilisée pour vérifier l'élément de configuration et le type d'utilisateur. ☞3.5.3 Configuration de l'impression
Palette	L'impression de la palette est effectuée pour la démonstration des couleurs.
HeadAdjust	Imprimez l'échantillon test, vérifiez tout désalignement entre les têtes d'impression, puis effectuez le réglage. ☞3.5.5 Alignement de la tête
—	• Bouton [Enter]: « Printing » s'affiche sur le panneau de commande et l'impression test est effectuée. • Bouton [Cancel]: permet de basculer vers le menu précédent. ☞5 Menu Configuration du panneau

5.3 Cleaning menu

Nettoie la tête d'impression.

CONSEIL

Le nettoyage de la tête peut être effectué lorsque l'imprimante est à la normale.
Référez-vous aux procédures de fonctionnement ci-après.
☞6.2.3 Nettoyage de la tête d'impression

Élément configuration	Description
Short	Évacue une plus petite quantité d'encre que le nettoyage « Normal ». • Bouton [Enter]: « Cleaning **% » s'affiche sur le panneau de commande et le nettoyage de la tête est lancé. La progression du nettoyage de la tête s'affiche en pourcentage sur le panneau de commande.
Normal	Sélectionnez normalement ce mode. • Bouton [Enter]: « Cleaning **% » s'affiche sur le panneau de commande et le nettoyage de la tête est lancé. La progression du nettoyage de la tête s'affiche en pourcentage sur le panneau de commande.
Long	Évacue une plus grande quantité d'encre que le nettoyage normal. Utilisé lorsque la tête d'impression ne s'améliore pas après le nettoyage normal. • Bouton [Enter]: « Cleaning **% » s'affiche sur le panneau de commande et le nettoyage de la tête est lancé. La progression du nettoyage de la tête s'affiche en pourcentage sur le panneau de commande.
Little Charge	Recharge une petite quantité d'encre. Chargez une petite quantité d'encre lorsque l'impression n'est pas stable après le remplissage d'encre. ☞3.3 Remplissage d'encre • Bouton [Enter]: « Ink Refill **% » s'affiche sur le panneau de commande et la recharge d'encre commence. La progression de la recharge d'encre s'affiche en pourcentage sur le panneau de commande.
Initial ink charge	Lance le premier chargement d'encre. Même lors de l'utilisation d'une imprimante dont l'encre a déjà été remplie, lorsque vous utilisez un bloc adaptateur d'encre haute capacité pour la première fois, effectuez ce premier chargement d'encre. ☞3.3.4 Première utilisation d'un bloc adaptateur d'encre haute capacité sur une imprimante dont l'encre est chargée • Bouton [Enter]: « Ink Refill **% » s'affiche sur le panneau de commande et la recharge d'encre commence. La progression de la recharge d'encre s'affiche en pourcentage sur le panneau de commande.
—	• Bouton [Cancel]: permet de basculer vers le menu précédent. ☞5 Menu Configuration du panneau

5.4 Menu Option menu

Permet de paramétrer le contenu du menu Configuration.
Vous pouvez rendre invisibles les éléments de configuration que vous n'utilisez pas d'habitude.
Passez les réglages de « On (displayed) » à « Off (undisplayed) » à l'aide des boutons [<] ou [>] du panneau de commande.
Lorsque les réglages sont définis sur « Activé », le message « * » s'affiche sur le panneau de commande.

REMARQUE

- Même si l'option de menu « Off » est sélectionnée, vous pouvez afficher temporairement les réglages en sélectionnant «Temporary » dans le menu Configuration.
- Pour le VJ-1938WX/1638WX, « Prev. Stick » et « StandbyHeating » ne s'affichent pas, même pour l'affichage temporaire.
  ☞5.1 Setup menu

Élément configuration	Réglages		Description
	VJ-2638X/ 1938X/1638X	VJ-1938WX/ 1638WX	
User Type	Off	Off	Configure l'affichage ou non du menu User Type.
	<On>	<On>	
Spitting	Off	Off	Configure l'affichage ou non du menu Spitting.
	<On>	<On>	
Side Margin	Off	Off	Configure l'affichage ou non du menu Side Margin.
	<On>	<On>	
Media Initial	Off	Off	Configure l'affichage ou non du menu Media Initial.
	<On>	<On>	
MediaWidth	Off	Off	Configure l'affichage ou non du menu Media Width.
	<On>	<On>	
Output mode	Off	Off	Configure l'affichage ou non du menu Output mode.
	<On>	<On>	
Method of Cut	Off	Off	Configure l'affichage ou non du menu Method of Cut.
	<On>	<On>	
Origin	Off	Off	Configure l'affichage ou non du menu Origin.
	<On>	<On>	
Prev. Stick	Off	<Off>	Configure l'affichage ou non du menu Prev. Stick.
	<On>		
Standby Heating	Off	<OFF>	Configure l'affichage ou non du menu Standby Heating.
	<On>		

Élément configuration	Réglages		Description
	VJ-2638X/ 1938X/1638X	VJ-1938WX/ 1638WX	
Head Travel	Off	Off	Configure l'affichage ou non du menu Head Travel.
	<On>	<On>	
Multi Strike	Off	Off	Configure l'affichage ou non du menu Multi Strike.
	<On>	<On>	
Strike Wait	Off	Off	Configure l'affichage ou non du menu Strike Wait.
	<On>	<On>	
Slant Check	Off	Off	Configure l'affichage ou non du menu Slant Check.
	<On>	<On>	
Auto Cleaning	Off	Off	Configure l'affichage ou non du menu Auto Cleaning.
	<On>	<On>	
Ink Status	Off	Off	Configure l'affichage ou non du menu Ink Status.
	<On>	<On>	
Roll Length	Off	Off	Configure l'affichage ou non du menu Roll Length.
	<On>	<On>	
Exhaust fan	Off	Off	Configure l'affichage ou non du menu Exhaust fan.
	<On>	<On>	
Longstore	Off	Off	Configure l'affichage ou non du menu Longstore.
	<On>	<On>	
CR Maintenance	Off	Off	Configure l'affichage ou non du menu CR Maintenance.
	<On>	<On>	
Initialization	Off	Off	Configure l'affichage ou non du menu Initialization.
	<On>	<On>	
Life Times	Off	Off	Configure l'affichage ou non du menu Life Times.
	<On>	<On>	
IP Address	Off	Off	Configure l'affichage ou non du menu IP Address.
	<On>	<On>	
Subnet Mask	Off	Off	Configure l'affichage ou non du menu Subnet Mask.
	<On>	<On>	
Gateway	Off	Off	Configure l'affichage ou non du Menu Gateway.
	<On>	<On>	
Header dump	Off	Off	Configure l'affichage ou non du menu Header dump.
	<On>	<On>	
Single head	Off	Off	Configure l'affichage ou non du menu Single head.
	<On>	<On>	

Élément configuration	Réglages		Description
	VJ-2638X/ 1938X/1638X	VJ-1938WX/ 1638WX	
Heater control	Off	Off	Configure l'affichage ou non du menu Heater control.
	<On>*1	<On>	
Start Feed	Off	Off	Configure l'affichage ou non du menu Start Feed.
	<On>	<On>	
ALL On			Affiche tous les éléments du menu Setup. • Si vous appuyez sur le bouton [Enter], « * », représentant tous les éléments, s'affiche dans le menu Option de menu.
ALL Off			Aucun élément du menu Setup n'est affiché. • Si vous appuyez sur le bouton [Enter], « * », représentant tous les éléments, disparaît du menu Option de menu. • Même si « ALL Off » est sélectionné, vous pouvez afficher temporairement les éléments en sélectionnant «Temporary » dans le menu Configuration.
—			• Bouton [Cancel]: enregistre le réglage et bascule vers le menu précédent. ☞5 Menu Configuration du panneau

5.5 Menu Version

Affiche les versions du firmware.

<VJ-2638X/1938X/1638X>

Élément configuration	Réglages	Description
Ver. M/C	*.** / *.**	Affiche les versions du firmware sur le Côté principal (M) et le côté régulateur (C).
	—	• Bouton [Cancel]: permet de basculer vers le menu précédent. ☞5 Menu Configuration du panneau

<VJ-1938WX/1638WX>

Élément configuration	Réglages	Description
Version	*.**	Affiche les versions du firmware.
	—	• Bouton [Cancel]: permet de basculer vers le menu précédent. ☞5 Menu Configuration du panneau

5.6 Sleep Mode menu

Les réglages du mode veille sont configurés.
Lorsque vous activez le mode veille, l'imprimante fonctionne comme suit.

- Le ventilateur aspirant arrête de fonctionner.
- Le ventilateur de mise sous vide arrête de fonctionner.
- Tous les préchauffeurs arrêtent de fonctionner (VJ-2638X/1938X/1638X).
- Tous les voyants s'éteignent excepté celui de l'alimentation.
- Un nettoyage automatique de la tête d'impression est effectué une fois que la durée définie dans le menu Réglage du minuteur s'est écoulée.
  ☞5.6.1 Timer Setting menu

CONSEIL

Les réglages au niveau du panneau de commande déterminent le mode de nettoyage.
☞6.2.3 Nettoyage de la tête d'impression

Élément configuration	Réglages	Description
Sleep Mode	Set Timer	Définissez l'intervalle de nettoyage automatique de cette imprimante en mode veille. ☞5.6.1 Timer Setting menu
	Start	Activez le mode veille ☞5.6.2 Sleep Mode Start menu
	—	• Bouton [Cancel]: permet de basculer vers le menu précédent. ☞5.1 Setup menu

5.6.1 Timer Setting menu

Définissez l'intervalle de nettoyage de la tête d'impression de cette imprimante en mode veille.
Une fois la durée écoulée, la tête de l'imprimante est nettoyée automatiquement.

REMARQUE

- En mode veille, même après expiration du temps défini, le nettoyage de la tête d'impression ne survient pas dans les circonstances suivantes.
  - Le capot avant est ouvert.
  - Le capot d'entretien est ouvert.
  - Le levier de charge du support est soulevé.
  - Le réservoir de fluide résiduaire est plein.
  - La cartouche d'encre est vide.
  - La cartouche d'encre est retirée.
  - Une cartouche d'encre autre que la cartouche d'encre d'origine est insérée dans la fente de cartouche, etc.

  Lorsque l'imprimante revient à la normale, le nettoyage de la tête d'impression recommence, et le mode veille continue.
  ☞7.2 Messages d'erreur
- Si l'une des situations ci-dessus survient au cours du nettoyage de la tête d'impression, l'opération s'arrête.
  Lorsque l'imprimante revient à la normale, le nettoyage de la tête d'impression recommence.
  ☞7.2 Messages d'erreur

Élément configuration	Réglages	Description
Set Timer	1 hour (heure)	Lorsque le temps défini est écoulé, le nettoyage de la tête d'impression commence.
	2 hours (heures)	
	3 hours (heures)	
	4 hours (heures)	
	5 hours (heures)	
	<6 hours (heures)>	
	9 hours (heures)	
	12 hours (heures)	
	18 hours (heures)	
	24 hours (heures)	
	—	• Bouton [Cancel]: permet de basculer vers le menu précédent. ☞5.6 Sleep Mode menu

5.6.2 Sleep Mode Start menu

Activez le mode veille
Pendant le mode veille, « Restart -> ENTER » s'affiche sur le panneau de commande.
Pendant le mode veille, appuyez sur la touche [Enter] pour faire revenir l'imprimante au fonctionnement normal.

REMARQUE

- Si en basculant vers le mode veille l'imprimante est sous l'une des conditions suivantes, « Don't Start Sleep Mode » s'affiche et l'appareil ne basculera pas vers ce mode.
  - Le capot avant est ouvert.
  - Le capot d'entretien est ouvert.
  - Le levier de charge du support est soulevé.
  - Le réservoir de fluide résiduaire est plein.
  - La cartouche d'encre est vide.
  - La cartouche d'encre est retirée.
  - Une cartouche d'encre autre que la cartouche d'encre d'origine est insérée dans la fente de cartouche, etc.

  Activez à nouveau le mode veille après que l'imprimante soit retournée à la normale.
  ☞7.2 Messages d'erreur
- Si l'imprimante est soumise à l'une des conditions évoquées ci-dessus en mode Veille, elle ne retourne pas à l'état normal, même lorsque vous appuyez sur le bouton [Enter].
  Ramenez l'imprimante à la normale, puis appuyez sur le bouton [Enter] pour la faire revenir au fonctionnement normal.
  ☞7.2 Messages d'erreur

Élément configuration	Réglages	Description
Start	Start Sleep Mode ?	• Bouton [Enter]: active le mode Veille. • Bouton [Cancel]: permet de basculer vers le menu précédent sans toutefois activer le mode veille. ☞5.6 Sleep Mode menu
		Le contenu suivant s'affiche sur le panneau de commande. Restart --> Enter • Bouton[Enter]: permet de faire revenir l'imprimante au fonctionnement normal.

5.7 Display menu

Définit la langue et l'unité qui s'affichent à l'écran LCD du panneau de commande.

Élément configuration	Réglages	Description
Display	Language	Définit la langue des éléments du menu à l'écran LCD du panneau de commande. ☞5.7.1 Language menu
	Temperature	Règle l'unité d'affichage de la température. ☞5.7.2 Temperature menu
	Length	Définit l'unité d'affichage de la longueur. ☞5.7.3 Length menu
	Remain Ink	Configure l'affichage ou non de l'indicateur de niveau d'encre. ☞5.7.4 Remain Ink menu
	—	• Bouton [Enter]: enregistre le réglage et bascule vers le menu sélectionné. • Bouton [Cancel]: annule le réglage et bascule vers le précédent. ☞5 Menu Configuration du panneau

5.7.1 Language menu

Définit la langue des éléments du menu à l'écran LCD du panneau de commande.

Élément configuration	Réglages	Description
Language	<English>	Affiche les éléments du menu en anglais.
	Japanese	Affiche les éléments du menu en japonais.
	—	• Bouton [Enter]: enregistre le réglage et bascule vers le menu précédent. • Bouton [Cancel]: annule le réglage et bascule vers le précédent. ☞5.7 Display menu

5.7.2 Temperature menu

Règle l'unité d'affichage de la température.

Élément configuration	Réglages	Description
Temperature	<Celsius [ºC]>	Affiche la température en degrés Celsius [ºC].
	Fahrenheit [ºF]	Affiche la température en degrés Fahrenheit [ºC].
	—	• Bouton [Enter]: enregistre le réglage et bascule vers le menu précédent. • Bouton [Cancel]: annule le réglage et bascule vers le précédent. ☞5.7 Display menu

5.7.3 Length menu

Définit l'unité d'affichage de la longueur.

Élément configuration	Réglages	Description
Length	<mm>	Affiche la longueur en millimètres (mm).
	inch	Affiche la longueur en pouces (po).
	—	• Bouton [Enter]: enregistre le réglage et bascule vers le menu précédent. • Bouton [Cancel]: annule le réglage et bascule vers le précédent. ☞5.7 Display menu

5.7.4 Remain Ink menu

Configure l'affichage ou non de l'indicateur de niveau d'encre.

Élément configuration	Réglages	Description
Remain Ink	On	Affiche l'indicateur de niveau d'encre. Reportez-vous aux consignes ci-après pour plus de détails. ☞2.2.4 Indicateur de niveau d'encre ☞2.2.4.1 Graphique de niveau d'encre estimé
	<Off>	L'indicateur de niveau d'encre ne s'affiche pas.
	—	• Bouton [Enter]: enregistre le réglage et bascule vers le menu précédent. • Bouton [Cancel]: annule le réglage et bascule vers le précédent. ☞5.7 Display menu

5.8 Job Status Menu

Les différentes informations relatives à l'impression précédente s'afficheront.

La longueur des données imprimées et l'état de finalisation de l'impression s'afficheront. Lorsque vous supprimez l'impression, les données de finalisation de l'impression s'affichent.

Élément configuration	Réglages	Description
Job Status	JobStatus	Indique si l'impression est terminée. Lorsque c'est le cas: [Completed] ou Lorsqu'elle est annulée: [Canceled]
	ToDoLength	La longueur totale des données imprimées (direction d'alimentation du support) s'affiche.
	Done	La longueur imprimée s'affiche.
	Remain	La longueur restante du support imprimé s'affiche.
	—	• Bouton [Cancel]: annule le réglage et bascule vers le précédent. ☞5 Menu Configuration du panneau

CONSEIL

- Cette fonction permet de vérifier les informations relatives aux données imprimées lorsque l'impression est terminée. Pour plus de détails relatifs aux données en cours d'impression, veuillez vous référer aux éléments ci-dessous.
  ☞4.4.5.2 Réglages pouvant être modifiés ou confirmés au cours de l'impression
  ☞4.4.8 Affichage Normal au cours de l'impression
- Les valeurs affichées dans cette fonction sont standard et ne garantissent pas la précision.
- Si les données d'impression n'incluent aucune données de longueur, toutes les informations seront affichées comme étant « 0 ».

6 Entretien

Ce chapitre décrit l'entretien au quotidien de l'imprimante.

6.1 Remplacement des consommables

Cette section décrit la période et la procédure de remplacement des cartouches d'encre (ou blocs d'encre), des tampons du support en rouleau et des éponges de la boîte de rinçage.

6.1.1 Remplacement des cartouches d'encre

Cette section décrit la période de remplacement des cartouches d'encre.

(1) Quand effectuer le remplacement

a. Lorsque le message « [*******] Ink Low » s'affiche sur le panneau de commande.

- Ce message s'affiche lorsqu'il reste une petite quantité d'encre dans la cartouche d'encre.
- L'alarme retentit.
  Pour arrêter l'alarme, appuyez sur la touche [Enter] du panneau de commande.
- Remplacez par une nouvelle cartouche d'encre.

b. Lorsque le message « [*******] Ink End » s'affiche sur le panneau de commande.

- Ce message s'affiche lorsqu'il ne reste plus d'encre dans la cartouche d'encre.
- L'alarme retentit.
  Pour arrêter l'alarme, appuyez sur la touche [Enter] du panneau de commande.
- Remplacez-la immédiatement par une nouvelle cartouche d'encre.

REMARQUE

- Le symbole [*******] apparaissant dans les messages demandant le remplacement des cartouches d'encre indique la couleur (numéro de réceptacle) qui est épuisée ou sur le point de l'être, et indique le numéro du réceptacle, en utilisant les caractères suivants.

  <Lors de l'utilisation de quatre couleurs>

  - K : Black (Noir) (Réceptacle K1)
  - k : Black (Noir) (Réceptacle K2)
  - C : Cyan (Réceptacle C1)
  - C : Cyan (Réceptacle C2)
  - M : Magenta (Réceptacle M1)
  - M : Magenta (Réceptacle M2)
  - Y : Yellow (Jaune) (Réceptacle Y1)
  - y : Yellow (Jaune) (Réceptacle Y2)

  <Lors de l'utilisation de sept couleurs (VJ-2638X/1938X/1638X) >

  - 1 : Magenta (Réceptacle 1)
  - 2 : Light Magenta (Magenta clair) (Réceptacle 2)
  - 3 : Cyan (Réceptacle 3)
  - 4 : Light Cyan (Cyan clair) (Réceptacle 4)
  - 5 : Cleaning Liquid (Liquide de nettoyage) (Réceptacle 5)
  - 6 : Black (Noir) (Réceptacle 6)
  - 7 : Yellow (Jaune) (Réceptacle 7)
  - 8 : Light Black (Noir clair) (Réceptacle 8)
  - ALL (TOUT): Toutes les cartouches
- Si le message « Ink End » s'affiche, l'impression s'arrête.
- Si le message « Ink End » s'affiche, vous ne pouvez effectuer d'impression jusqu'à insertion d'une nouvelle cartouche d'encre.
- S'il n'y a aucune cartouche d'encre de rechange à portée, laissez la cartouche d'encre vide dans l'imprimante.
  Le fait de laisser l'imprimante sans cartouche d'encre peut entraîner le bouchage de la tête d'impression.

(2) Type

Nos cartouches d'encre et blocs d'encre authentiques et compatibles avec l'imprimante sont les suivants.

<Pour le VJ-1938WX/1638WX>

Description	No de modèle
Cartouche d'encre K (Black (Noire) : 220 ml)	RJ-FGINK-BK2
Cartouche d'encre C (Cyan : 220 ml)	RJ-FGINK-CY2
Cartouche d'encre M (Magenta : 220 ml)	RJ-FGINK-MA2
Cartouche d'encre Y (Yellow (Jaune) : 220 ml)	RJ-FGINK-YE2
Cartouche de nettoyage (220 ml)	RJ-FGCLS

<Pour le VJ-2638X/1938X/1638X>

Description	No de modèle
Cartouche d'encre K (Black (Noire) : 220 ml)	VJ-MSINK3A-BK220
Cartouche d'encre K (Black (Noire) : 440 ml)	VJ-MSINK3A-BK440
Cartouche d'encre K (Black (Noire) : 1.000 ml)	VJ-MSINK3A-BK1000
Cartouche d'encre Lk (Light Black (Noir clair) : 440 ml)	VJ-MSINK3-LK440
Cartouche d'encre C (Cyan : 220 ml)	VJ-MSINK3A-CY220
Cartouche d'encre C (Cyan : 440 ml)	VJ-MSINK3A-CY440
Cartouche d'encre C (Cyan : 1.000 ml)	VJ-MSINK3A-CY1000
Cartouche d'encre Lc (Light Cyan (Cyan clair) : 220 ml)	VJ-MSINK3-LC220
Cartouche d'encre Lc (Light Cyan (Cyan clair) : 440 ml)	VJ-MSINK3-LC440
Cartouche d'encre M (Magenta : 220 ml)	VJ-MSINK3A-MA220
Cartouche d'encre M (Magenta : 440 ml)	VJ-MSINK3A-MA440
Cartouche d'encre M (Magenta : 1.000 ml)	VJ-MSINK3A-MA1000
Cartouche d'encre Lm (Light Magenta (Magenta clair) : 220 ml)	VJ-MSINK3-LM220
Cartouche d'encre Lm (Light Magenta (Magenta clair) : 440ml)	VJ-MSINK3-LC440
Cartouche d'encre Y (Yellow (Jaune) : 220 ml)	VJ-MSINK3A-YE220
Cartouche d'encre Y (Yellow (Jaune) : 440 ml)	VJ-MSINK3A-YE440
Cartouche d'encre Y (Yellow (Jaune) : 1.000 ml)	VJ-MSINK3A-YE1000
Cartouche de nettoyage (220 ml)	VJ-MSINK3-CL220
Cartouche de nettoyage (1.000 ml)	VJ-MSINK3-CL1000

Description	No de modèle
Cartouche d'encre K (Black (Noire) : 220 ml)	VJ-MS31-BK220U
Cartouche d'encre K (Black (Noire) : 440 ml)	VJ-MS31-BK440U
Cartouche d'encre K (Black (Noire) : 1.000 ml)	VJ-MS31-BK1000U
Cartouche d'encre Lk (Light Black (Noir clair) : 220 ml)	VJ-MS31-LK220U
Cartouche d'encre Lk (Light Black (Noir clair) : 1000 ml)	VJ-MS31-LK1000U
Cartouche d'encre C (Cyan : 220 ml)	VJ-MS31-CY220U
Cartouche d'encre C (Cyan : 440 ml)	VJ-MS31-CY440U
Cartouche d'encre C (Cyan : 1.000 ml)	VJ-MS31-CY1000U
Cartouche d'encre Lc (Light Cyan (Cyan clair) : 220 ml)	VJ-MS31-LC220U
Cartouche d'encre Lc (Light Cyan (Cyan clair) : 1000 ml)	VJ-MS31-LC1000U
Cartouche d'encre M (Magenta : 220 ml)	VJ-MS31-MA220U
Cartouche d'encre M (Magenta : 440 ml)	VJ-MS31-MA440U
Cartouche d'encre M (Magenta : 1.000 ml)	VJ-MS31-MA1000U
Cartouche d'encre Lm (Light Magenta (Magenta clair) : 220 ml)	VJ-MS31-LM220U
Cartouche d'encre Lm (Light Magenta (Magenta clair) : 1000 ml)	VJ-MS31-LM1000U
Cartouche d'encre Y (Yellow (Jaune) : 220 ml)	VJ-MS31-YE220U
Cartouche d'encre Y (Yellow (Jaune) : 440 ml)	VJ-MS31-YE440U
Cartouche d'encre Y (Yellow (Jaune) : 1.000 ml)	VJ-MS31-YE1000U
Cartouche de nettoyage (220 ml)	VJ-MS31-CL220U

REMARQUE

- Pour utiliser les blocs d'encre de 1.000 ml, un adaptateur d'encre haute capacité (en option) est requis.
  Pour plus de détails au sujet de l'adaptateur d'encre haute capacité, contactez votre revendeur MUTOH local.
- Lors du remplacement, utilisez des cartouches d'encre authentiques.
  L'imprimante a été conçue pour utiliser des cartouches et des blocs d'encre authentiques.
  Si vous utilisez une poche d'encre qui n'a pas été fabriquée par MUTOH,
  - l'impression pourrait devenir floue, ou l'épuisement de l'encre dans le bloc pourrait ne pas être détecté correctement.
  - Aucune panne consécutive à l'utilisation d'une cartouche d'encre autre que celles recommandées ci-dessus n'est couverte par la garantie, et les frais de réparation sont à la charge du client.

(3) Étapes de remplacement

Suivez la procédure ci-après pour remplacer les cartouches d'encre et les blocs d'adaptateur d'encre haute capacité.

ATTENTION

- **Avant le fonctionnement, veuillez lire la fiche de données de sécurité (SDS).**
- **Lors de la manipulation des cartouches d'encre ou des blocs d'encre, évitez tout contact avec vos yeux et votre peau.**
  Si l'encre pénètre dans vos yeux, ou adhère à votre peau, rincez immédiatement avec de l'eau.
  Dans le cas contraire, vous pourrez souffrir d'une irritation ou d'une inflammation légère des yeux.
  En cas d'anomalie, consultez immédiatement un médecin.
- **Veuillez ne pas démonter les cartouches et les blocs d'encre.**
  Si elles sont démontées, l'encre pourrait entrer en contact avec les yeux ou la peau.
- **NE PAS laisser tomber ou frapper le bloc d'encre.**
  L'encre peut fuir du bloc d'encre.

REMARQUE

- N'utilisez pas les cartouches d'encre que vous avez insérées dans les réceptacles à cartouches d'encre d'autres imprimantes. Les cartouches d'encre ne seront pas utilisées à nouveau.
- Veuillez ne pas secouer les cartouches et les blocs d'encre avec force.
  au risque de provoquer une fuite d'encre.
- Ne démontez pas les cartouches d'encre.
  Une cartouche ou un bloc d'encre démontée est inutilisable.
- Lorsqu'une cartouche ou bloc d'encre est déplacée d'un endroit froid à un lieu chaud, conservez-la pendant trois heures au moins dans le nouvel environnement avant de procéder aux impressions.
- Ne remplissez pas la cartouche d'encre ou le bloc d'encre avec de l'encre.
  Cela pourrait provoquer une impression anormale.
- Insérez ou retirez la cartouche d'encre et le bloc d'adaptateur d'encre haute capacité uniquement lors du remplacement.
  Dans le cas contraire, cela pourrait provoquer une impression incorrecte.

(1) Remplacement des cartouches d'encre de 220 ml et 440 ml

REMARQUE

Les cartouches d'encre de 440 ml ne sont pas compatibles avec le VJ-1938WX/1638WX.

1. Vérifiez que l'imprimante est sous tension.

REMARQUE

- Ne remplacez pas les cartouches d'encre lorsque l'imprimante est hors tension.
  L'encre restante pourrait ne pas être détectée correctement, ce qui compromettrait la qualité de l'impression.

2. Retirez la cartouche d'encre que vous souhaitez remplacer du réceptacle.

   a. Pour VJ-1938WX

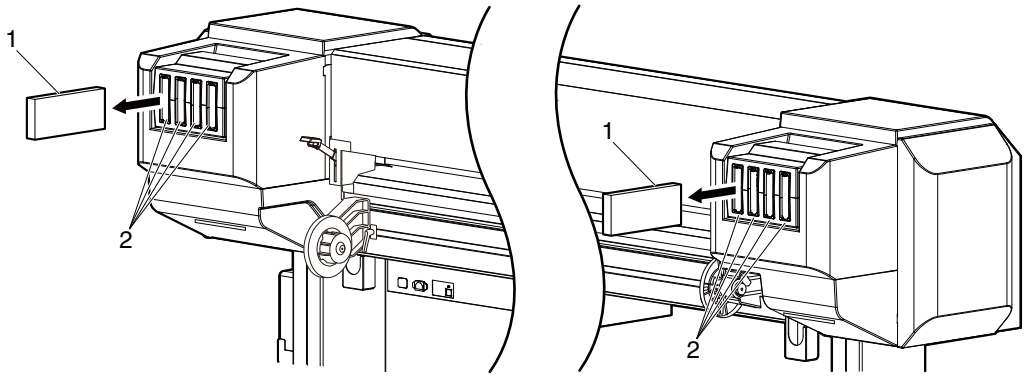

N°	Nom
1	Cartouche d'encre
2	Fentes de cartouches d'encre

b. Pour VJ-2638X/1938X/1638X/1638WX

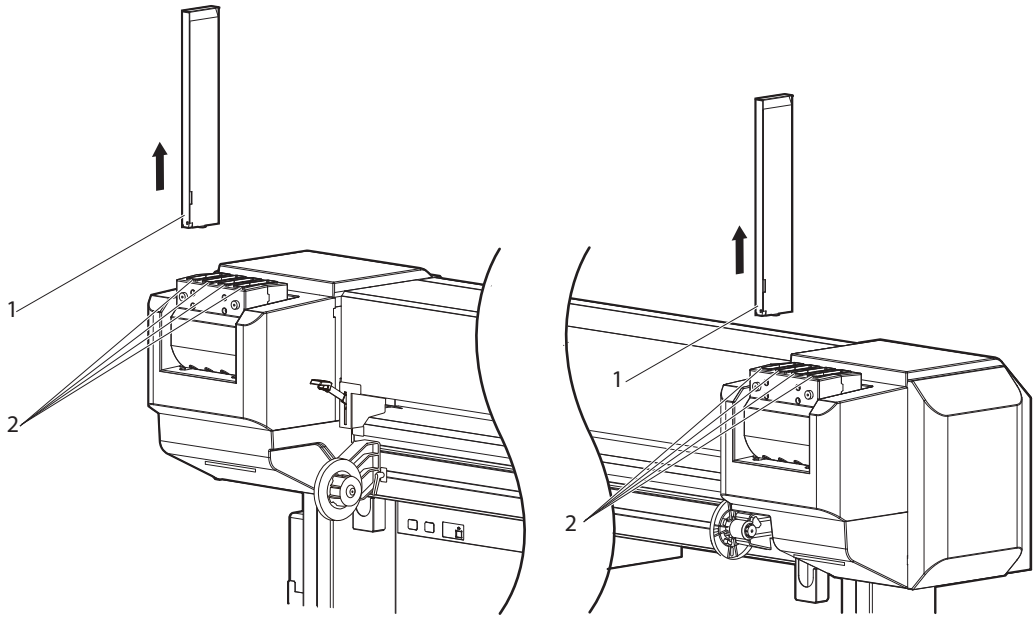

N°	Nom
1	Cartouche d'encre
2	Fentes de cartouches d'encre

3. Enlevez les nouvelles cartouches d'encre (8 pièces) du sac.

REMARQUE

- Ouvrez le sac juste avant de fixer la cartouche d'encre sur le réceptacle de la cartouche d'encre. Pour éviter un mauvais résultat d'impression, ne laissez pas la cartouche d'encre avec le sac ouvert pendant une longue période de temps.
- N'insérez ou ne retirez pas les cartouches d'encre plus de 10 fois.
  Si la cartouche d'encre a été retirée / insérée plus de fois, elle ne peut pas être utilisé même lorsqu'il reste de l'encre.

4. Agitez la nouvelle cartouche d'encre doucement deux ou trois fois avant de l'insérer dans le réceptacle de la cartouche d'encre.
5. Assurez-vous que le panneau de commande retourne à l'état Normal.

REMARQUE

- Si vous remplacez la cartouche d'encre au cours d'une impression, le processus d'impression reprendra.

- Remplacement de la cartouche d'encre terminé.

(2) Remplacement de l'adaptateur de bloc d'encre haute capacité (en option)

REMARQUE

Les adaptateurs de bloc d'encre haute capacité ne sont pas compatibles avec le VJ-1938WX/1638WX.

1. Vérifiez que l'imprimante est sous tension.

REMARQUE

- Ne remplacez pas les adaptateurs de bloc d'encre lorsque l'imprimante est hors tension. L'encre restante pourrait ne pas être détectée correctement, ce qui compromettrait la qualité de l'impression.

2. Retirez l'adaptateur de bloc d'encre haute capacité que vous souhaitez remplacer du réceptacle.

REMARQUE

- Mettez les blocs d'encre usagés dans un sac en plastique, etc., et mettez-les au rebut en conformité avec les règlementations locales et les instructions des autorités de votre localité.

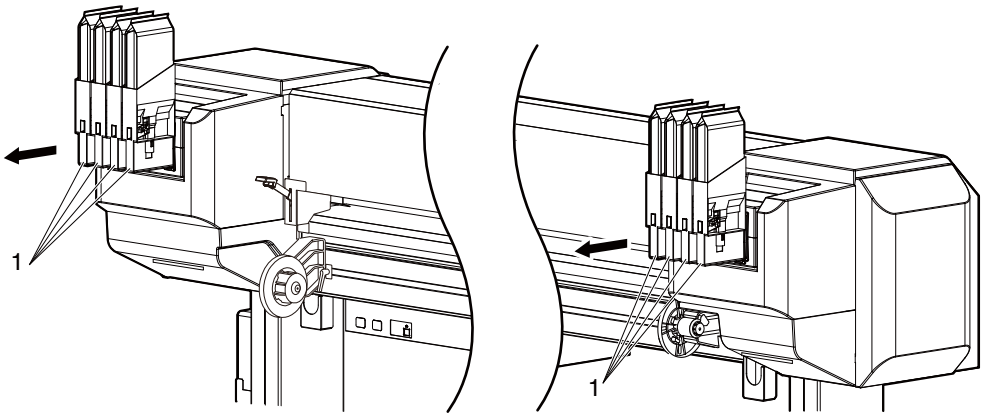

N°	Nom
1	Adaptateur de bloc d'encre haute capacité

REMARQUE

- N'enlevez pas le bloc d'encre lorsque l'adaptateur de bloc d'encre haute capacité est installé sur l'imprimante. Les informations de la puce à circuits intégrés restante seront à nouveau écrites et le bloc d'encre de nettoyage ne sera pas utilisable.

3. Enlevez le nouveau bloc d'encre du sac.

REMARQUE

- Ouvrez le sac juste avant de fixer le bloc d'encre sur l'adaptateur de bloc d'encre haute capacité. Pour éviter un mauvais résultat d'impression, ne laissez pas le bloc d'encre avec le sac ouvert pendant une longue période de temps.
- Si l'adaptateur de bloc d'encre haute capacité est inséré / retiré plus de certaines fois, le connecteur en caoutchouc devra être remplacé.

4. Installez le bloc d'encre et la puce à circuits intégrés sur l'adaptateur de bloc d'encre haute capacité.

REMARQUE

- Pour installer ou enlever le bloc d'encre ou la puce à circuits intégrés sur/de l'adaptateur de bloc d'encre haute capacité, consultez le manuel d'utilisation joint à l'adaptateur de bloc d'encre haute capacité.

5. Agitez délicatement 2 à 3 fois, l'adaptateur de bloc d'encre haute capacité avant de l'installer dans le réceptacle de la cartouche d'encre.

REMARQUE

- Assurez-vous que le bloc d'encre et la puce à circuits intégrés sont installés dans l'adaptateur de bloc d'encre haute capacité avant de l'insérer dans le réceptacle de la cartouche d'encre. Si l'adaptateur de bloc d'encre haute capacité est inséré dans le réceptacle sans le bloc d'encre, les informations restantes seront réécrites et le bloc d'encre ne sera pas utilisable.

- Insérez à fond les blocs adaptateurs d'encre haute capacité dans les réceptacles correspondants.

6. Assurez-vous que le panneau de commande retourne à l'état Normal.

REMARQUE

- Le processus d'impression reprend lorsque l'adaptateur de bloc d'encre haute capacité est remplacé pendant l'impression.

- Le remplacement de l'adaptateur de bloc d'encre haute capacité est terminé.

ATTENTION

- **Dans les cas suivants, assurez-vous d'effectuer le premier chargement d'encre à partir du menu Nettoyage après l'installation de l'adaptateur de bloc d'encre haute capacité.**
  - **Lors de la première installation d'un adaptateur de bloc d'encre haute capacité sur une imprimante dont l'encre est chargée.**
  - **Après l'utilisation des blocs adaptateurs d'encre haute capacité et leur remplacement par de nouveaux blocs.**
  - **Si l'imprimante est utilisée sans remplissage initial d'encre, l'air à l'intérieur de l'adaptateur de bloc d'encre haute capacité se déplace vers les tubes d'encre, ce qui peut causer une obstruction des buses.**

    ☞5.3 Cleaning menu

6.1.2 Remplacement du support en rouleau

Cette section indique la période et la procédure de remplacement du support en rouleau.

(1) Quand effectuer le remplacement

Procédez au remplacement du support en rouleau dans les situations suivantes.

a. Lorsque le support en rouleau installé à l'intérieur de l'imprimante est usé.

- Lorsque le message « End of Roll » s'affiche sur le panneau de commande.
- Si le support en rouleau s'épuise pendant l'impression, l'imprimante cesse d'imprimer.

b. Lorsque vous souhaitez changer de type de rouleau pour utilisation

(2) Type

CONSEIL

Pour plus de détails sur les types de supports en rouleau, voir **8.3 Liste des options/articles**.

(3) Étapes de remplacement

Suivez la procédure ci-après pour remplacer le support en rouleau.

REMARQUE

- Pour le VJ-2638X, reportez-vous au manuel d'utilisation de l'unité d'enroulement robuste.
  ☞Manuel d'instruction de l'unité d'enroulement robuste "4.5 Removing the paper core"
- Le manuel d'utilisation de l'unité d'enroulement robuste est inclus dans le CD-ROM du manuel d'utilisation de l'imprimante.

1. Si l'imprimante est sous tension, vérifiez que les opérations telles que l'impression ne sont pas en cours.
2. Soulevez le levier avant ou arrière de chargement du support.

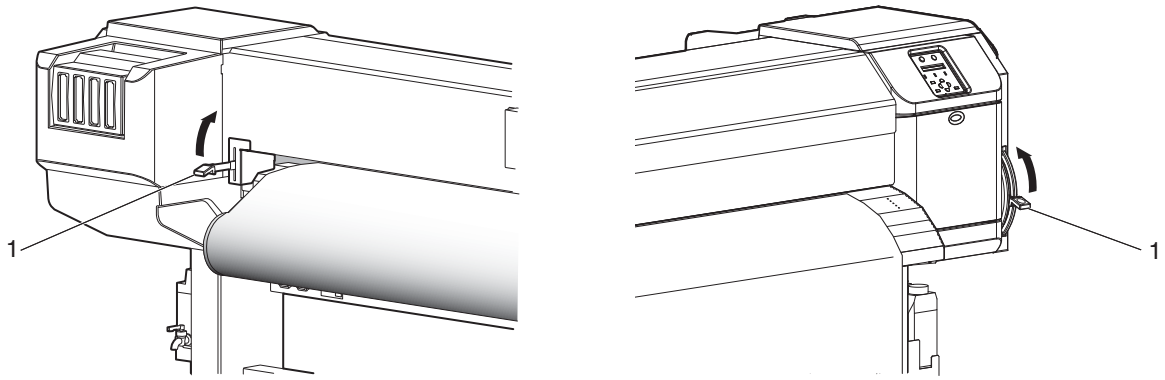

N°	Nom
1	Levier de chargement du support

3. Tournez les brides du support de rouleau et retirez le support de rouleau.

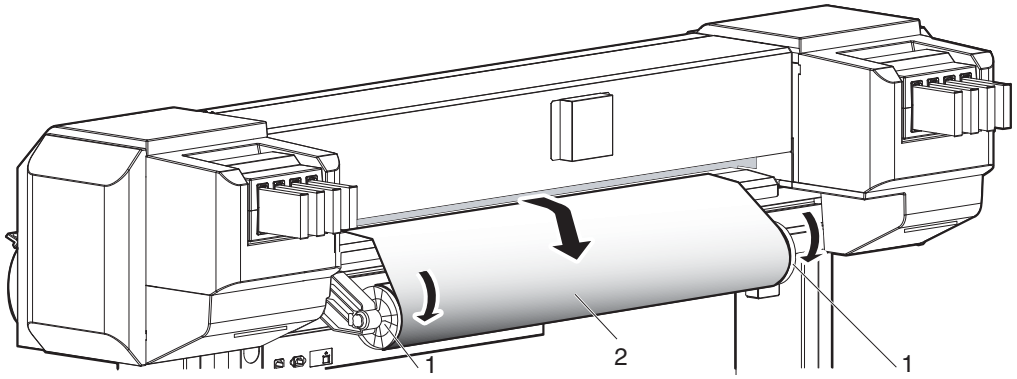

N°	Nom
1	Porte-matériaux du support en rouleau
2	Support en rouleau

4. Desserrez les leviers de fixation de droite et retirez le support en rouleau du porte-matériaux du support en rouleau.

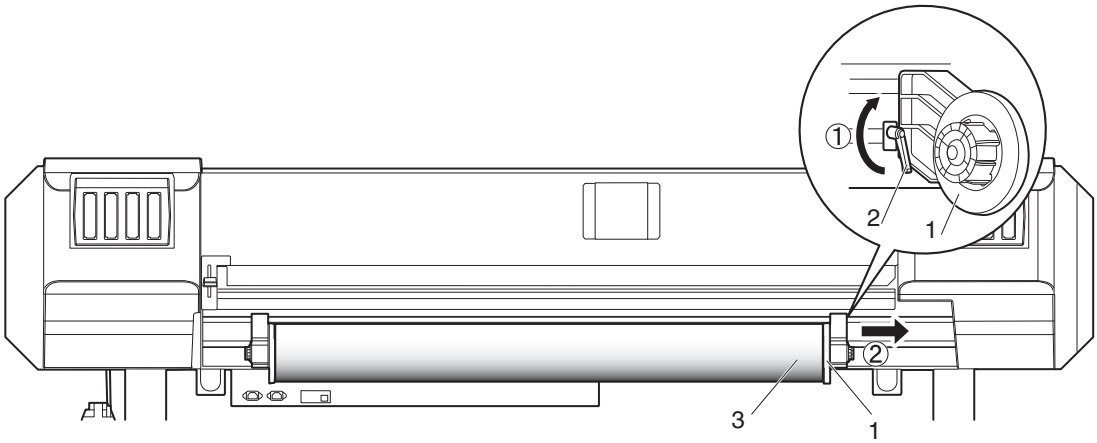

N°	Nom
1	Support (de droite) du support en rouleau
2	Levier de fixage
3	Support en rouleau

5. Suivez la même procédure qu'à la étape 4, retirez le support en rouleau du porte-matériaux du support en rouleau (gauche).

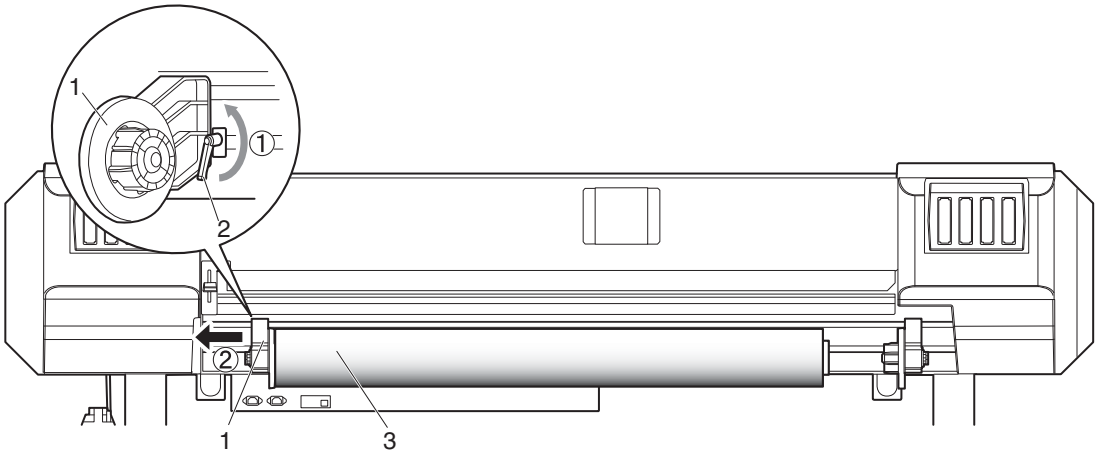

N°	Nom
1	Support (de gauche) du support en rouleau
2	Levier de fixage
3	Support en rouleau

6. Observez les instructions suivantes pour installer un autre support en rouleau.

CONSEIL

Pour charger le support en rouleau, voir **3.4 Chargement du support**.

Pour ranger un support en rouleau inutilisé, voir **4.2.2 Précautions relatives au stockage des supports**.

- La procédure de remplacement du support en rouleau est terminée.

6.1.3 Remplacement des éponges de la boite de rinçage

Cette section explique comment remplacer les éponges de la boîte de rinçage.

REMARQUE

Veillez à installer les éponges de la boîte de rinçage à l'intérieur de l'imprimante.
Les éponges de la boîte de rinçage sont des pièces essentielles pour une bonne impression.

(1) Quand effectuer le remplacement

Remplacez les éponges de la boîte de rinçage dans les situations ci-après.

- Lorsque les mottes d'encre se sont accumulées sur les éponges de la Flushing-box (boîte de rinçage), au-delà du cadre de la boîte de rinçage.

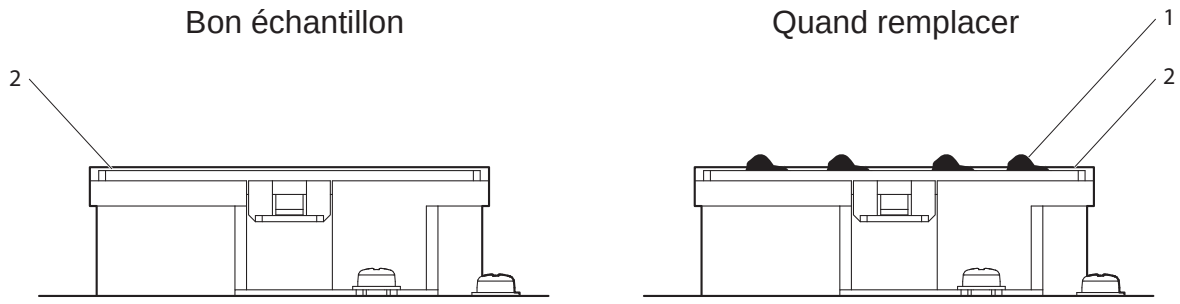

N°	Nom
1	Mottes d'encre
2	Cadre de la boîte de rinçage

(2) Type

Description	No de modèle
VJ-2638X/1938X/1638X éponges de la boîte de rinçage	VJ16STG-FB-SO3
VJ-2638X/1938WX/1638WX éponges de la boîte de rinçage	VJ16STG-FB-W3

(3) Étapes de remplacement

Suivez les étapes ci-après pour remplacer les éponges de la boîte de rinçage.

1. Pendant que l'imprimante est sous tension, vérifiez:
   - L'impression ou les autres opérations ne sont pas en cours.
   - Que l'affichage à l'écran du panneau de commande est Normal.
2. Affichez le menu de maintenance CR sur l'écran du panneau de commande.
   a. Appuyez sur le bouton [Menu] du panneau de commande.

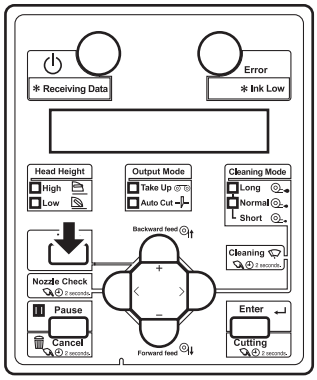

   - « Menu 1 : Setup> » s'affiche sur le panneau de commande.
   - Le panneau de commande de déplace à l'écran du menu de configuration.

   b. Appuyez sur le bouton [>] du panneau de commande.

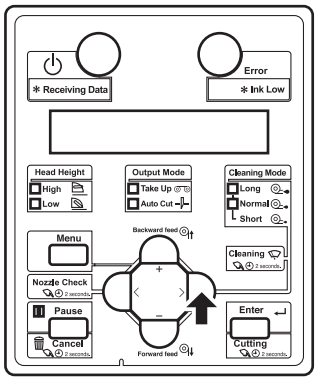

   - « Set1: User Type » s'affiche sur le panneau de commande.

c. Appuyez sur le bouton [+] ou [-] du panneau de commande pour sélectionner « Set 20 : CR Maintenance ».

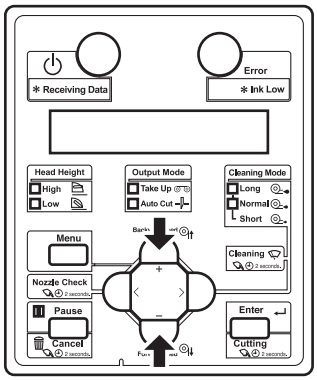

d. Appuyez sur la touche [Enter] du panneau de commande.

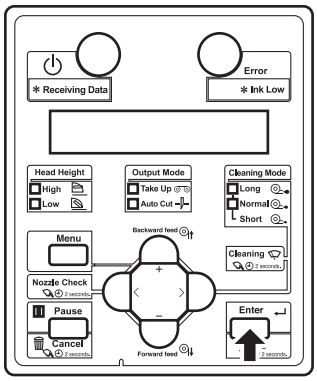

- « CR Mainte.: Start » s'affiche sur le panneau de commande.
- Le menu Entretien CR s'affiche à l'écran.
  ☞5.1.20 CR Maintenance menu

3. Appuyez sur la touche [Enter] du panneau de commande.

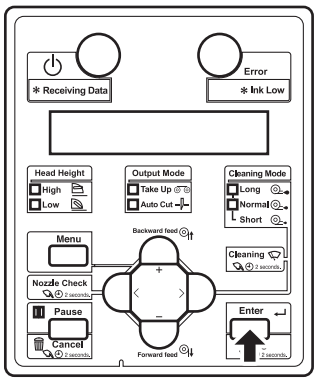

- L'entretien démarre.
- La tête d'impression se déplace vers la gauche.
- « CR Mainte.: End » s'affiche sur le panneau de commande.

4. Ouvrez le capot avant.

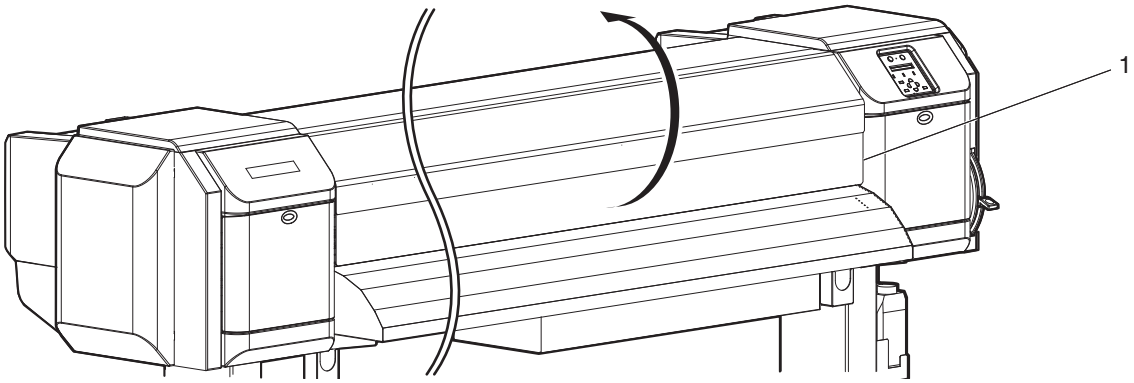

N°	Nom
1	Capot avant

- Remplacez les éponges de la boîte de rinçage dans un délai réduit.
  Le fait de laisser la tête d'impression à la position de remplacement peut entraîner le bouchage de la tête d'impression.

5. Soulevez l'onglet de l'éponge de la boîte de rinçage et retirez le crochet. Puis retirez l'éponge de la boîte de rinçage.

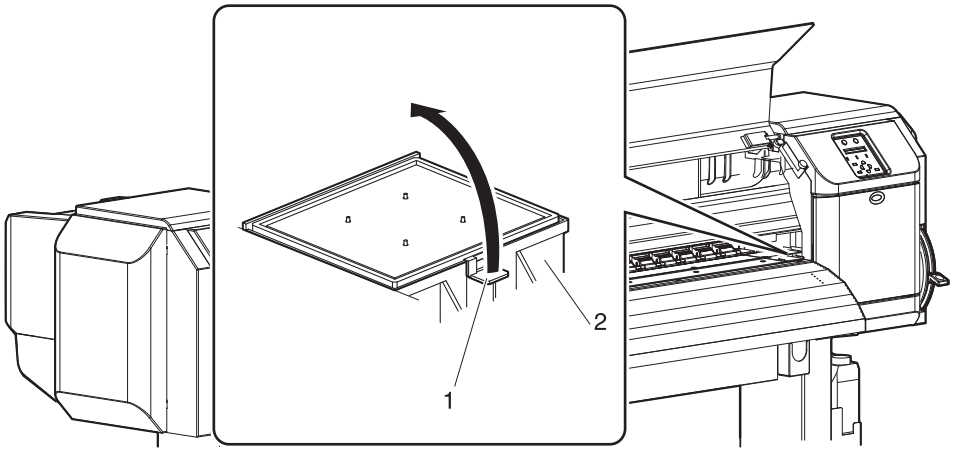

N°	Nom
1	Onglet de l'éponge de la boîte de rinçage
2	Boîtes de rinçage

ATTENTION

- **Ne laissez pas s'écouler les liquides résiduels lors du remplacement des éponges de la boîte de rinçage.**
  Si les liquides résiduels entrent en contact avec le rouleau à grille, sa surface serait endommagée, et la fonction d'alimentation du support pourra être affectée.

6. Installez la nouvelle éponge sur chaque boîte de rinçage.

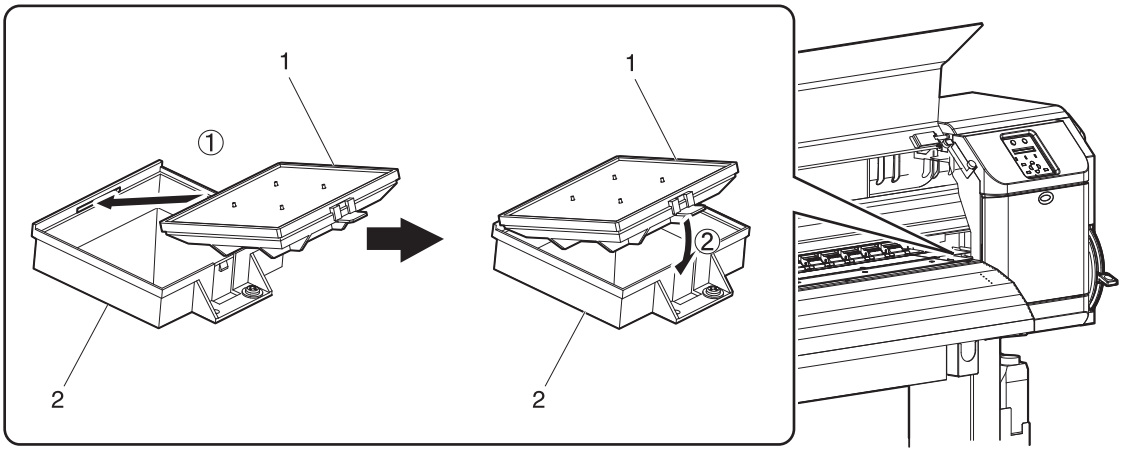

N°	Nom
1	Éponges de la boîte de rinçage
2	Boîtes de rinçage

7. Fermez le capot avant.

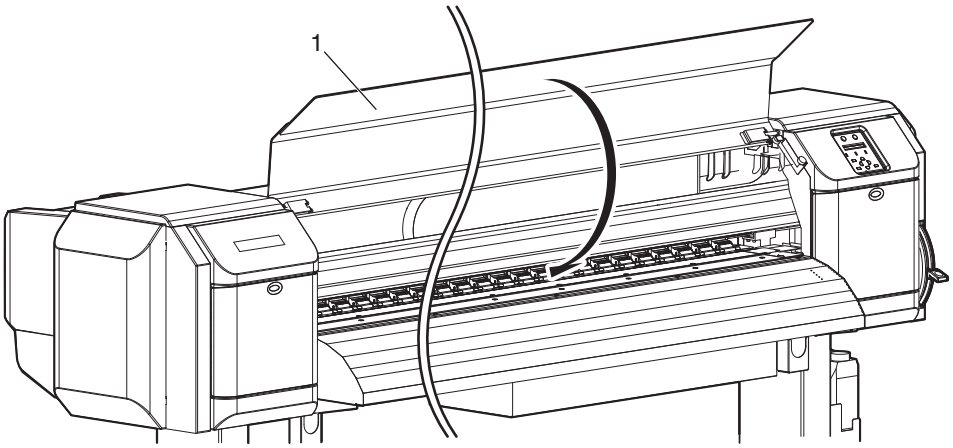

N°	Nom
1	Capot avant

8. Appuyez sur la touche [Enter] du panneau de commande.

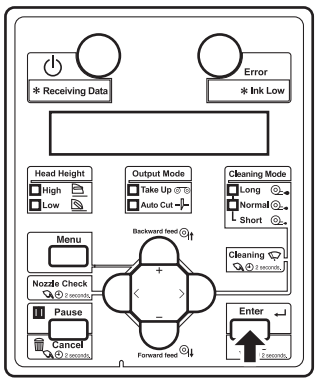

- La tête d'impression reprend sa position initiale.
- « CR Mainte.: « Start » s'affiche sur le panneau de commande.

9. Appuyez sur le bouton [Menu] du panneau de commande.

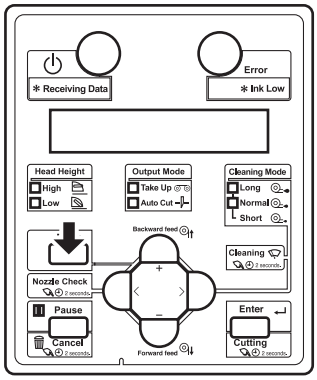

- L'imprimante passe en mode Normal.
- Le remplacement de l'éponge de la boîte de rinçage est terminé.

6.1.4 Remplacement de la lame

Cette section indique la période et la procédure de remplacement de la lame.

(1) Quand effectuer le remplacement

Procédez au remplacement de la lame dans les situations suivantes.

a. Lorsque le support n'est pas coupé délicatement

b. Lorsque la surface de coupe a des bordures, etc.

(2) Type

Nos lames authentiques et compatibles avec l'imprimante sont les suivantes.

Description	No de modèle
Lame de rechange	VJ-CB

(3) Étapes de remplacement

Suivez la procédure ci-dessous pour remplacer la lame.

CONSEIL

Les illustrations utilisées dans la présente section sont celles du VJ-1638X.

1. Pendant que l'imprimante est sous tension, vérifiez:
   - L'impression ou les autres opérations ne sont pas en cours.
   - Que l'affichage à l'écran du panneau de commande est Normal.
2. Affichez le menu de maintenance CR sur l'écran du panneau de commande.
   a. Appuyez sur le bouton [Menu] du panneau de commande.

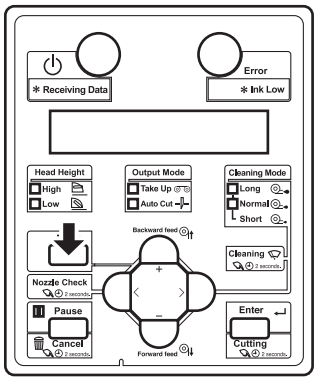

- « Menu 1 : Setup> » s'affiche sur le panneau de commande.
- Le panneau de commande de déplace à l'écran du menu de configuration.

b. Appuyez sur le bouton [>] du panneau de commande.

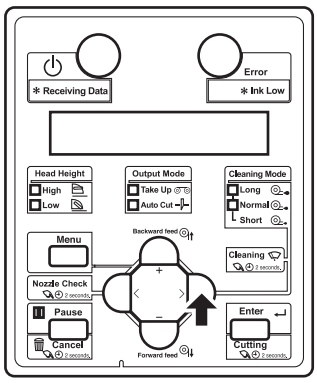

- « Set1: User Type » s'affiche sur le panneau de commande.

c. Appuyez sur le bouton [+] ou [-] du panneau de commande pour sélectionner « Set 20 : CR Maintenance ».

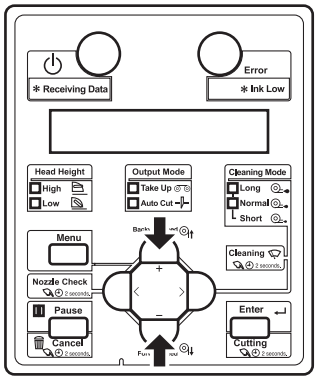

d. Appuyez sur la touche [Enter] du panneau de commande.

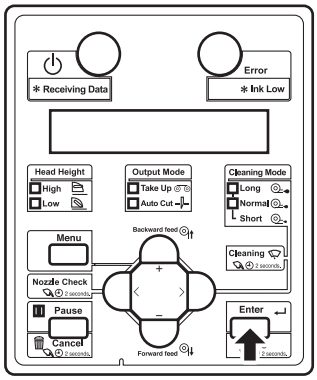

- « CR Mainte.: « Start » s'affiche sur le panneau de commande.
- Le menu Entretien CR s'affiche à l'écran.
  ☞5.1.20 CR Maintenance menu

3. Appuyez sur la touche [Enter] du panneau de commande.

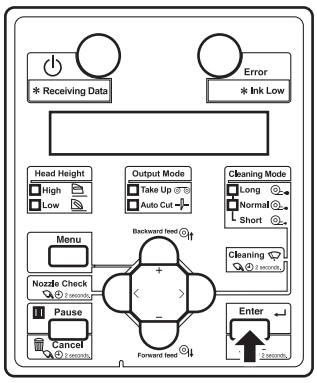

- L'entretien démarre.
- La tête d'impression se déplace vers la gauche de l'imprimante (position de rechange de la lame).
- « CR Mainte.: End » s'affiche sur le panneau de commande.

4. Ouvrez le couvercle de maintenance sur le côté gauche de l'imprimante.

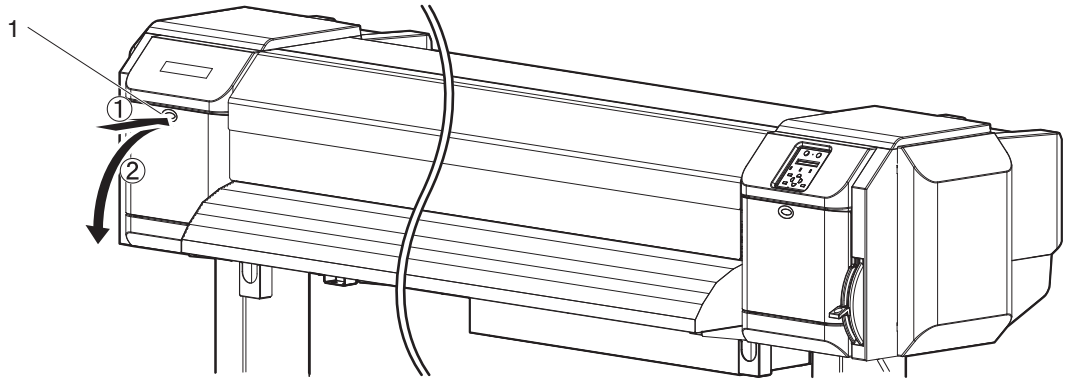

N°	Nom
1	Couvercle de maintenance

REMARQUE

- Remplacez la lame dans un délai réduit.
  Le fait de laisser la lame à la position de remplacement peut entraîner le bouchage de la tête d'impression.

5. Appuyez légèrement sur l'onglet de la lame, tournez le support de la lame dans le sens comme illustré ci-dessous.

REMARQUE

- N'exercez pas une forte pression sur l'onglet de la lame fortement ou ne le lâchez pas soudainement.
  Le ressort qui se trouve à l'intérieur du support de la lame pourrait s'envoler.
- Ne poussez pas la lame à fond,
  car elle pourrait endommager l'intérieur de l'imprimante.

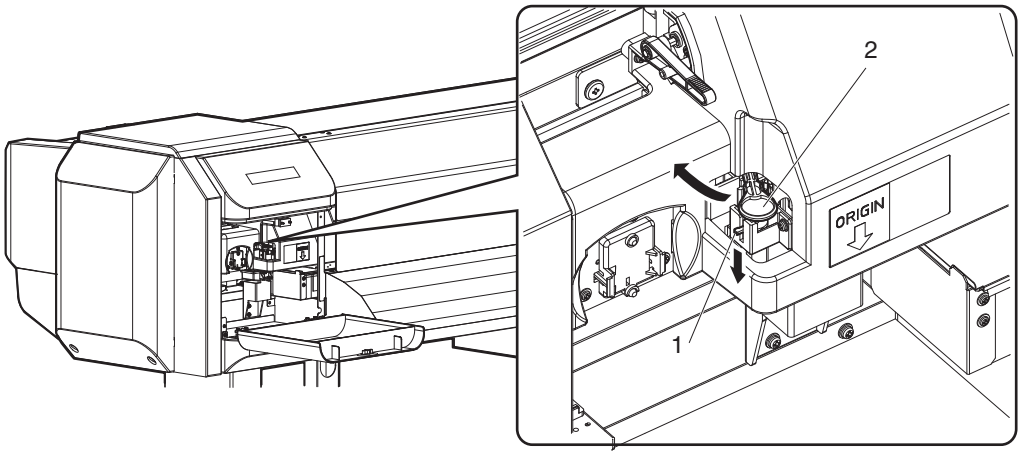

N°	Nom
1	Onglet de la lame
2	Support de la lame

6. Retirez la lame.

ATTENTION

- **Ne touchez pas le tranchant de la lame.**
  pour éviter de vous blesser.
- **Ne touchez pas le tranchant de la lame avec une substance dure et évitez de la laisser tomber.**
  La lame du dispositif peut être endommagée ou ébréchée.

REMARQUE

- Les lames usagées peuvent être placées dans un sac en plastique, etc. Mettez-les au rebut en conformité avec les règlementations locales et les instructions des autorités de votre localité.

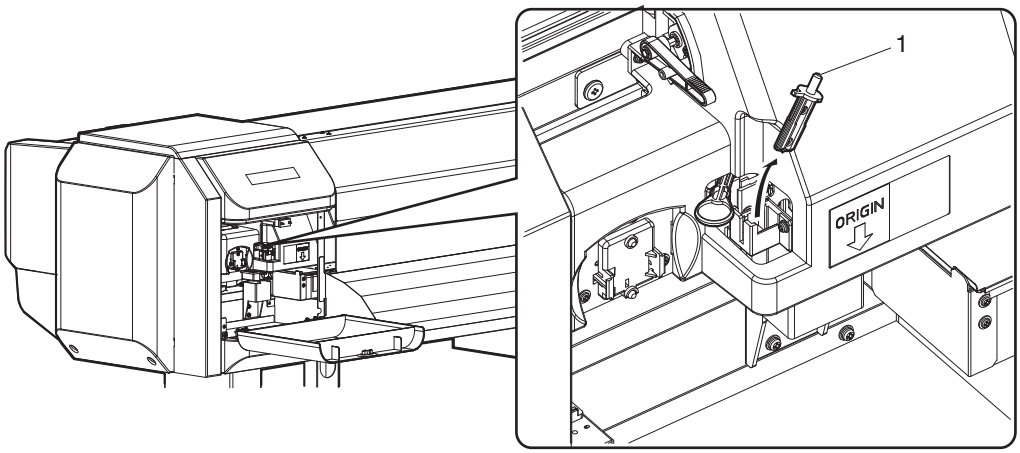

N°	Nom
1	Lame de rasoir

7. Installez une nouvelle lame comme illustré.

REMARQUE

- Assurez-vous que le ressort dans le support de la lame ne vole pas lors de l'installation.

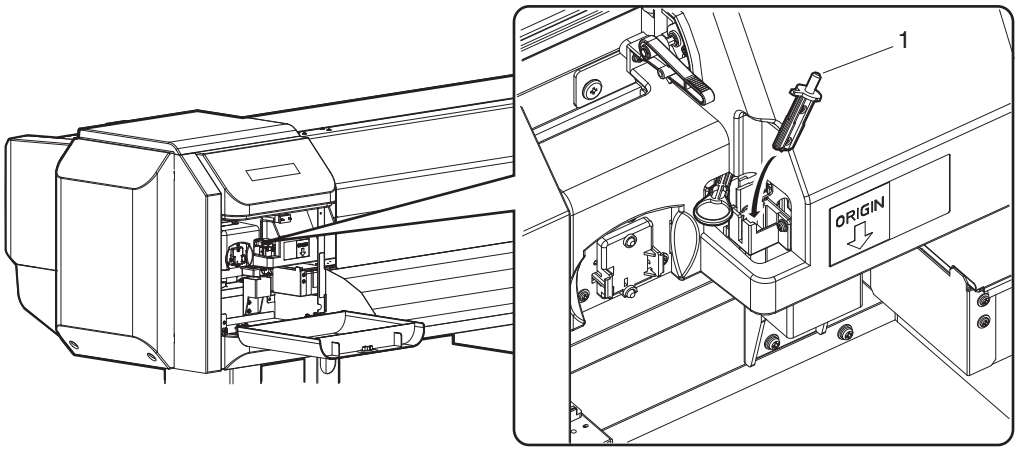

N°	Nom
1	Lame de rasoir

8. Appuyez légèrement sur l'onglet de la lame, retournez le support de la lame à la position initiale.

REMARQUE

- N'exercez pas une forte pression sur l'onglet de la lame fortement ou ne le lâchez pas soudainement.
  Le ressort qui se trouve à l'intérieur du support de la lame pourrait s'envoler.
- Ne poussez pas la lame à fond,
  car elle pourrait endommager l'intérieur de l'imprimante.
- Référez-vous aux illustrations ci-dessous et installez le support de la lame correctement.
  Une erreur pourrait se produire si elle n'est pas installée correctement.
  Si une erreur se produit, vérifiez si le support de la lame est correctement installé.

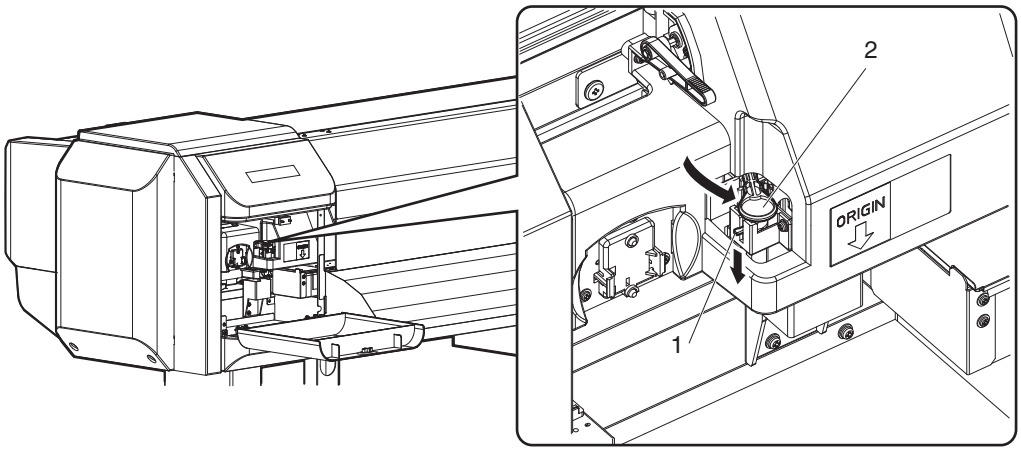

N°	Nom
1	Onglet de la lame
2	Support de la lame

9. Fermez le couvercle de maintenance.

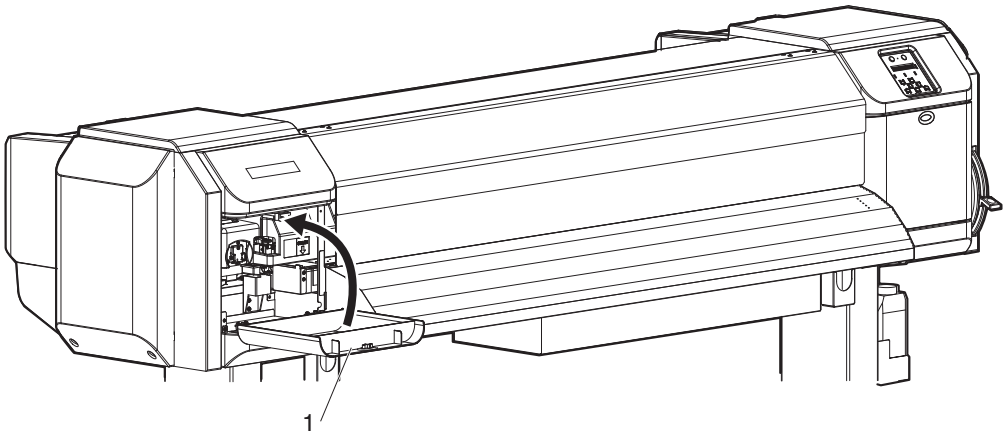

N°	Nom
1	Couvercle de maintenance

10. Appuyez sur la touche [Enter] du panneau de commande.

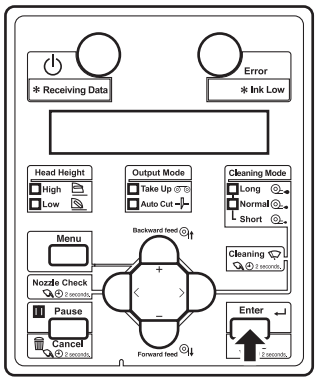

- La tête d'impression reprend sa position initiale.
- « CR Mainte.: « Start » s'affiche sur le panneau de commande.

11. Appuyez sur le bouton [Menu] du panneau de commande.

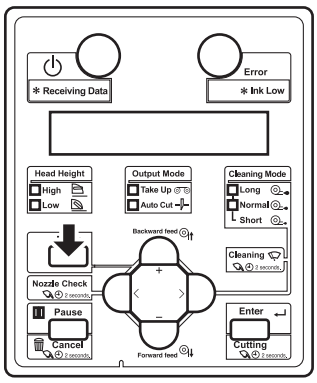

- L'imprimante passe en mode Normal.
- Le remplacement de la lame est terminé.

6.2 Nettoyage de l'imprimante

Il est nécessaire de nettoyer régulièrement (tous les mois) l'imprimante pour en assurer le bon fonctionnement.

AVERTISSEMENT

- **N'insérez pas ou ne jetez pas d'objets métalliques ou inflammables dans l'imprimante à travers les ouvertures comme la fente d'aération.**
  Ceci peut entraîner une électrocution ou un incendie.
- **Si des substances étrangères ou des liquides tels que l'eau pénètrent dans l'imprimante, ne l'utilisez pas.**
  Ceci peut entraîner une électrocution ou un incendie.
  Éteignez immédiatement l'interrupteur d'alimentation, débranchez le cordon d'alimentation de la prise électrique et contactez votre revendeur MUTOH.

ATTENTION

- **Débranchez le câble d'alimentation après avoir coupé l'alimentation, avant de nettoyer le boîtier extérieur et l'intérieur de l'imprimante.**
- **N'utilisez pas de solvants volatiles tels que le diluant, le benzène ou l'alcool.**
  Ces solvants peuvent endommager la peinture.
- **Assurez-vous que l'humidité ne pénètre pas dans l'imprimante.**
  Un court-circuit pourrait se produire à l'intérieur du circuit électrique de l'imprimante.
- **En aucun cas, vous ne devez ouvrir les couvercles joints à l'aide des vis.**
  Ceci peut provoquer une électrocution ou un dysfonctionnement.

Cette section décrit la procédure de nettoyage de chaque pièce de l'imprimante.

6.2.1 Nettoyage du boîtier externe

ATTENTION

- **Débranchez le câble d'alimentation après avoir coupé l'alimentation, avant de nettoyer le boîtier extérieur de l'imprimante.**

Cette section décrit la procédure de nettoyage du boîtier externe.

Époussetez le boîtier externe et débarrassez-le de toute saleté en vous servant d'un chiffon doux.

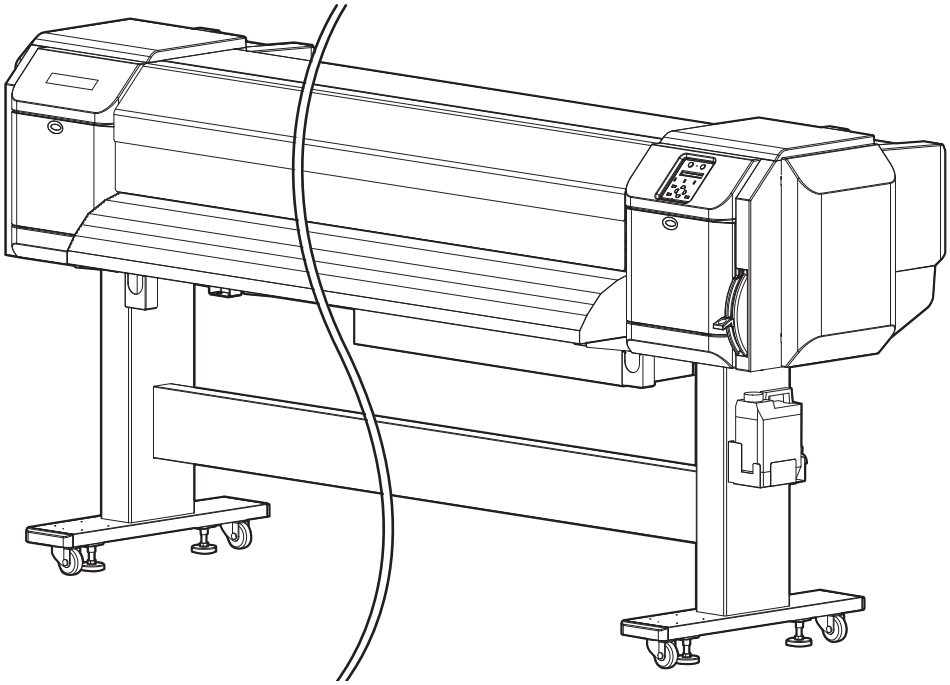

6.2.2 Nettoyage de l'intérieur de l'imprimante

ATTENTION

- **Débranchez le câble d'alimentation après avoir coupé l'alimentation, avant de nettoyer l'intérieur de l'imprimante.**

Cette section décrit la procédure de nettoyage de l'intérieur de l'imprimante.

Suivez la procédure ci-dessous.

1. Ouvrez le capot avant.

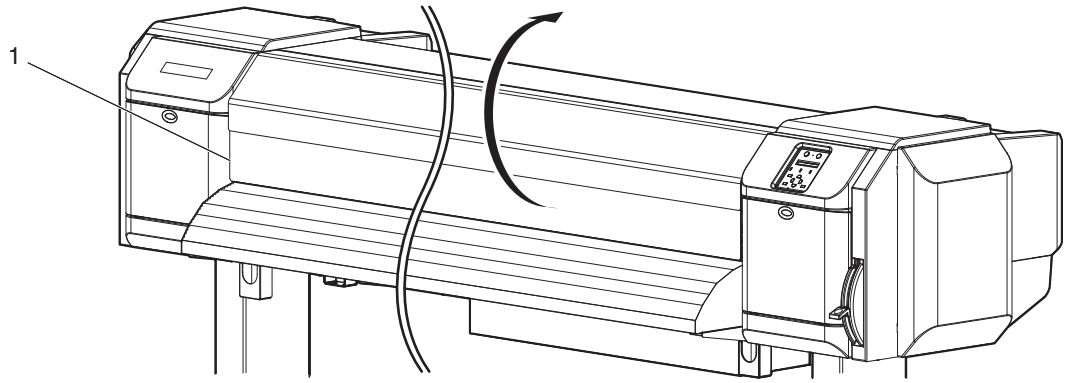

N°	Nom
1	Capot avant

2. Nettoyez la poudre de papier et la poussière qui se sont déposées sur le rouleau de pressurisation à l'aide d'un chiffon doux.

REMARQUE

- N'utilisez pas des outils tels l'aspirateur pneumatique, au risque de répandre de la poudre de papier à l'intérieur de l'imprimante.
  Cela pourrait générer des bruits anormaux à l'intérieur de l'imprimante.

<VJ-2638X/1938X/1638X>

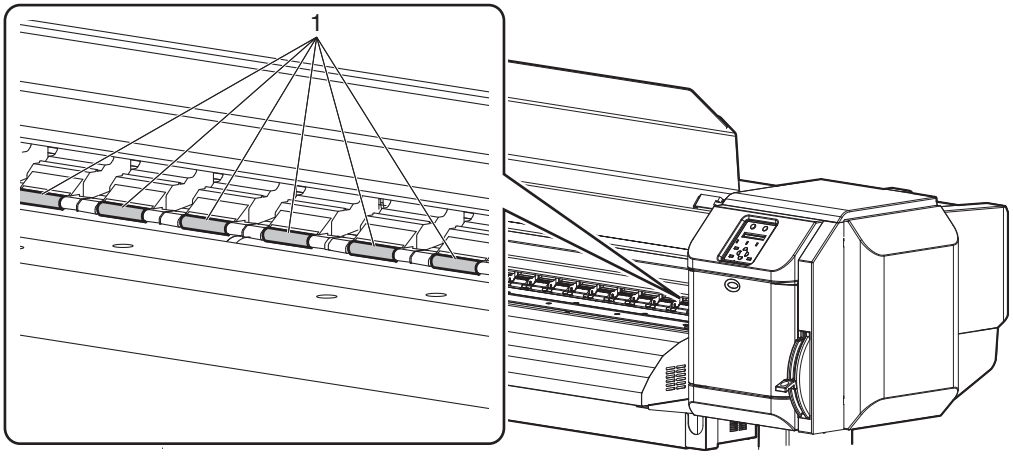

N°	Nom
1	Rouleaux de pressurisation

<VJ-1938WX/1638WX>

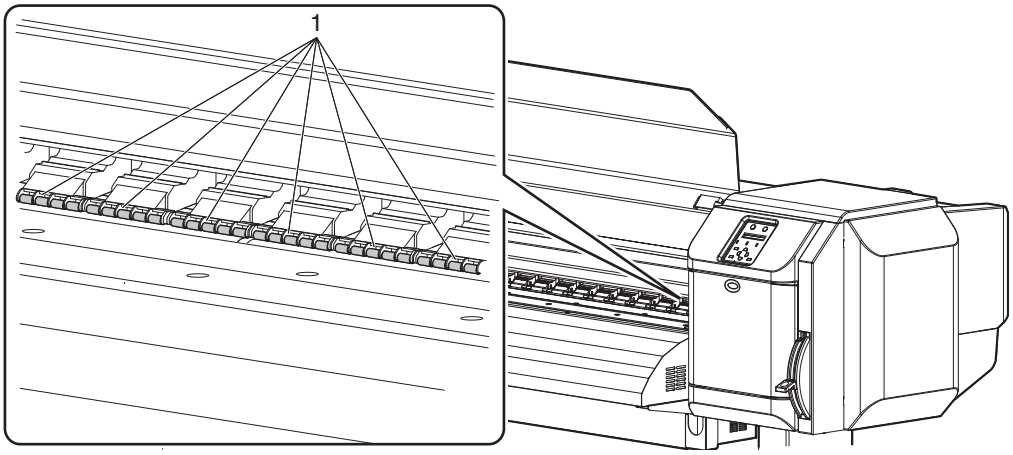

N°	Nom
1	Rouleaux de pressurisation

3. Appliquez un chiffon doux humide et légèrement essoré sur les plaques et le guide papier pour nettoyer la poudre à papier et l'encre qui a collé dessus.

<VJ-2638X/1938X/1638X>

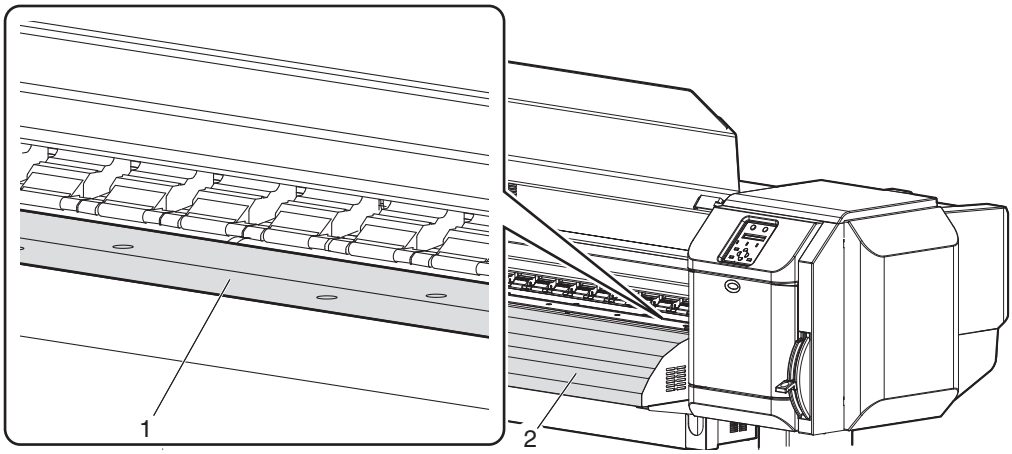

N°	Nom
1	Cylindre d'impression
2	Guide de support

<VJ-1938WX/1638WX>

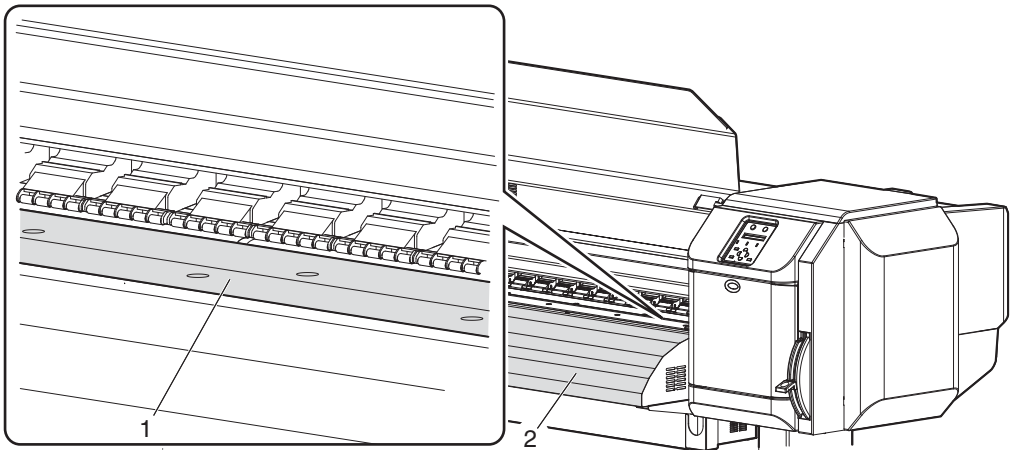

N°	Nom
1	Cylindre d'impression
2	Guide de support

4. Appliquez un chiffon doux humide et légèrement essoré sur la partie non peinte (dorée) du centre du tambour pour nettoyer la poussière qui s'y est déposée.

<VJ-2638X/1938X/1638X>

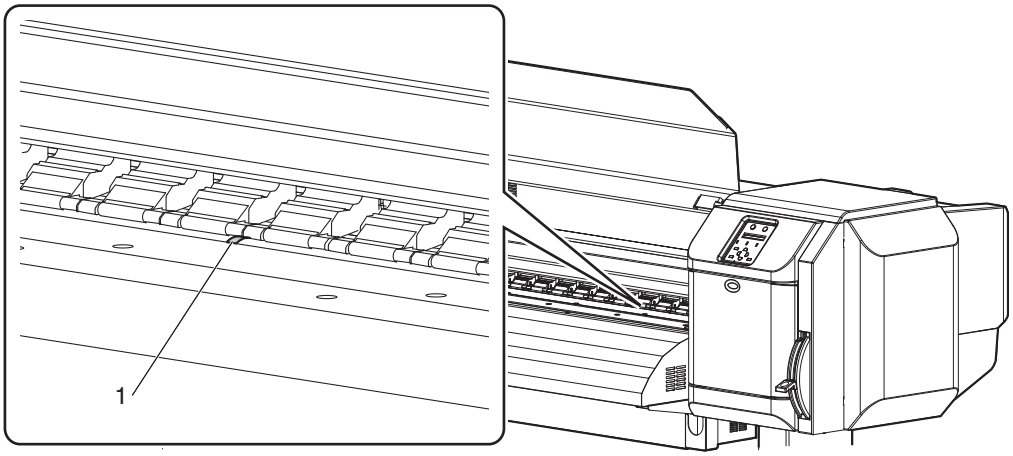

N°	Nom
1	Tambour

<VJ-1938WX/1638WX>

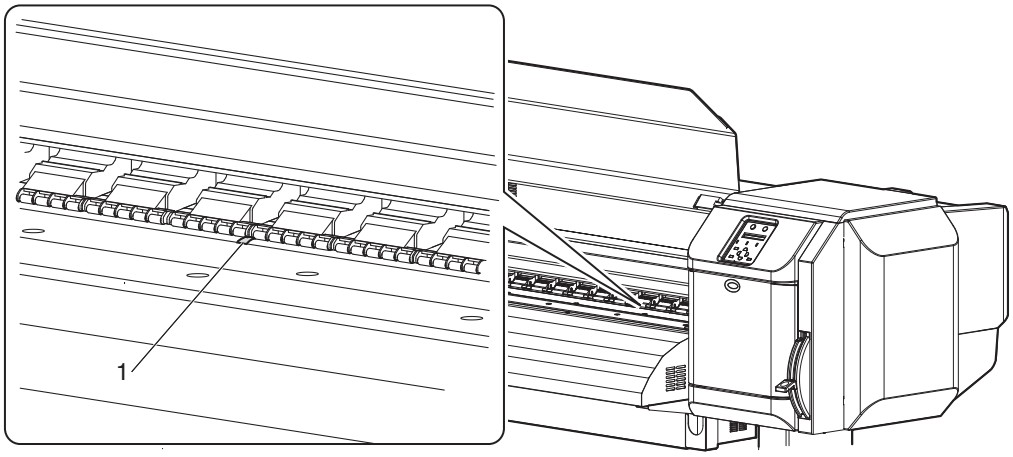

N°	Nom
1	Tambour

6.2.3 Nettoyage de la tête d'impression

Si les données imprimées sont pâles ou s'il manque des points, nettoyez la tête d'impression et les buses en effectuant le Nettoyage de la tête d'impression.

Suivez la procédure ci-dessous pour nettoyer la tête d'impression.

ATTENTION

- **Mettez l'imprimante en marche et effectuez le Nettoyage de la tête d'impression.**

REMARQUE

- Si vous n'utilisez pas l'imprimante pendant une longue période (une semaine ou plus), effectuez le nettoyage une fois par semaine. Si vous n'effectuez pas ce nettoyage, la tête d'impression pourrait se boucher. Cette opération pourrait préserver la qualité d'impression.

1. Assurez-vous que le panneau de commande est à l'état normal.
2. Vérifiez que le levier de charge du support est abaissé.
3. Appuyez sur la touche [>] du panneau de commande pour sélectionner le mode de nettoyage.
   - Appuyez sur la touche [>] pour sélectionner le mode de nettoyage.
   - Les voyants LED sur le panneau de commande indiquent le mode de nettoyage actuellement sélectionné.

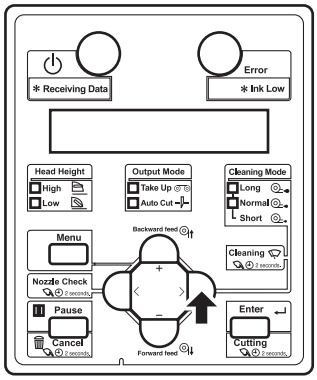

- Les figures suivantes expliquent les voyants LED pour chaque mode de nettoyage.

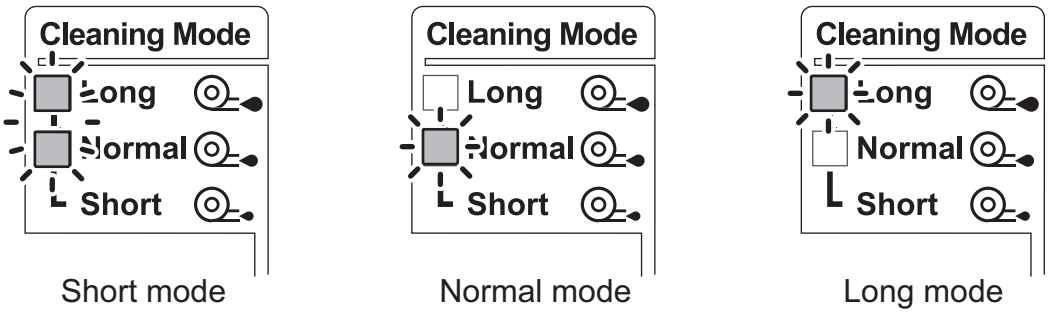

Mode de nettoyage	Description
Short mode	Évacue une plus petite quantité d'encre que le nettoyage « Normal ».
Normal mode	Sélectionnez normalement ce mode.
Long mode	Évacue une plus grande quantité d'encre que le nettoyage normal. Utilisé lorsque la tête d'impression ne s'améliore pas après le nettoyage normal.

REMARQUE

- Le Nettoyage de la tête d'impression peut également être effectué à partir du menu Configuration du panneau.
  ☞ 5.3 Cleaning menu

4. Maintenez la touche [Cleaning] du panneau de commande enfoncée pendant plus de deux secondes.

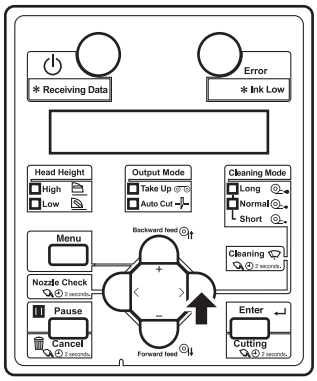

- Le nettoyage de la tête d'impression commence.
- « Cleaning **% » s'affiche sur le panneau de commande.
- Le nettoyage de la tête terminé, le panneau de commande revient à l'affichage normal.

REMARQUE

- Si des taches ou des vides continuent d'apparaître sur les impressions, après un nettoyage ponctuel de la tête d'impression, procédez à un Nettoyage approfondi
- Le Nettoyage de la tête d'impression peut également être effectué à partir du menu Configuration du panneau.
  ☞5.3 Cleaning menu
- Si des taches et des vides continuent d'apparaître après plusieurs nettoyages de la tête, reportez-vous à 7 Dépannage, et prenez des mesures appropriées.

6.2.4 Nettoyage du tampon de nettoyage

Cette section décrit la procédure de nettoyage tampon de nettoyage.

(1) Quand effectuer le nettoyage

Une fois la semaine ou à l'apparition de taches ou de vides après le nettoyage de la tête d'impression.

(2) Procédures de nettoyage

Suivez la procédure ci-dessous pour nettoyer le tampon de nettoyage.

ATTENTION

- **Mettez l'imprimante en marche et nettoyez le tampon de nettoyage.**

REMARQUE

- Utilisez le bâtonnet de nettoyage pour nettoyer le tampon de nettoyage.
  Pour plus de détails sur le bâtonnet de nettoyage, veuillez consulter 8.3 Liste des options/articles.

1. Mettez l'imprimante sous tension et vérifiez les éléments suivants:
   - L'impression ou les autres opérations ne sont pas en cours.
   - Que l'affichage à l'écran du panneau de commande est Normal.

2. Affichez le menu de maintenance CR sur l'écran du panneau de commande.

   a. Appuyez sur le bouton [Menu] du panneau de commande.

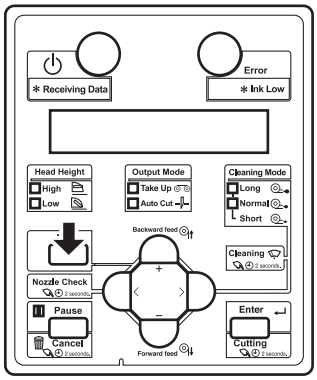

   - « Menu 1 : Setup> » s'affiche sur le panneau de commande.
   - Le panneau de commande de déplace à l'écran du menu de configuration.

   b. Appuyez sur le bouton [>] du panneau de commande.

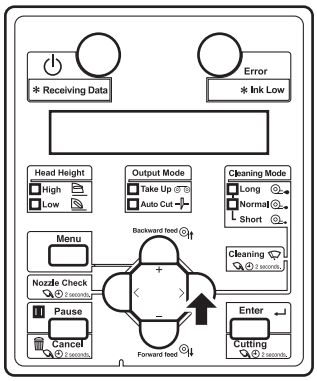

   - « Set1: User Type » s'affiche sur le panneau de commande.

   c. Appuyez sur le bouton [+] ou [-] du panneau de commande pour sélectionner « Set 20 : CR Maintenance ».

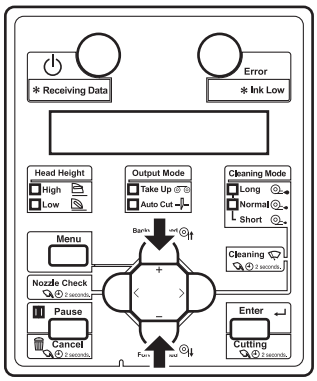

d. Appuyez sur la touche [Enter] du panneau de commande.

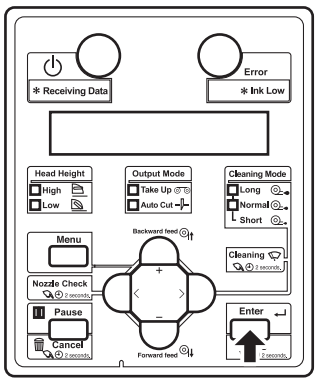

- « CR Mainte.: « Start » s'affiche sur le panneau de commande.
- Le menu Entretien CR s'affiche à l'écran.
  ☞5.1.20 CR Maintenance menu

3. Appuyez sur la touche [Enter] du panneau de commande.

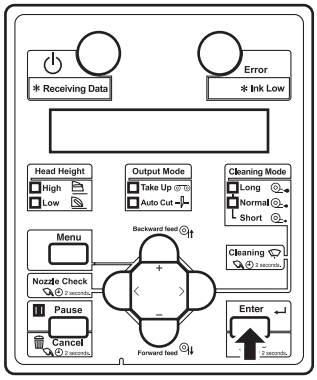

- L'entretien démarre.
- La tête d'impression se déplace vers la gauche.
- Le tampon de nettoyage se soulève.
- « CR Mainte.: End » s'affiche sur le panneau de commande.

4. Ouvrez le couvercle de maintenance sur le côté droit de l'imprimante.

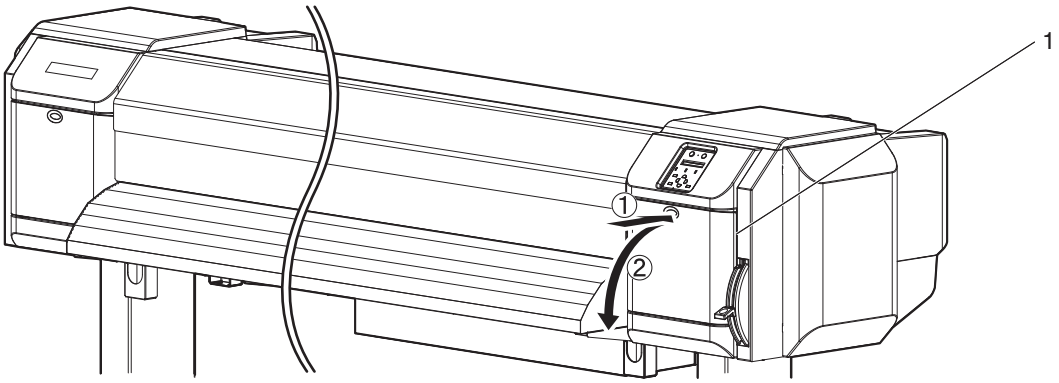

N°	Nom
1	Couvercle de maintenance

ATTENTION

- **Lors du nettoyage du tampon de nettoyage,**
- **Ne touchez ni au tampon de nettoyage, ni au capuchon de la tête d'impression. Le nettoyage de la tête peut ne pas être effectué correctement à cause de l'huile sur vos mains.**
- **Veuillez utiliser un bâtonnet de nettoyage pour essuyer la tête d'impression. L'utilisation d'une baguette de nettoyage humide peut entraîner le bouchage de la tête d'impression.**
- **Ne réutilisez pas la baguette de nettoyage. La poussière s'y trouvant pourrait endommager la tête d'impression.**

5. Utilisez la baguette de nettoyage pour nettoyer la poussière et l'encre qui se sont déposées sur le tampon de nettoyage.

   a. Côté avant du tampon de nettoyage:
   Retirez l'encre et la poussière dans la direction horizontale.

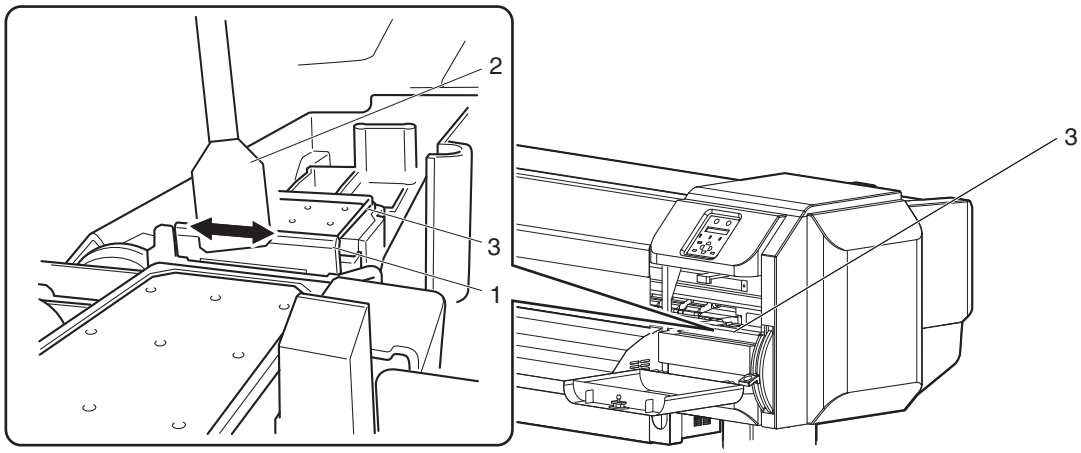

N°	Nom
1	Tampon de nettoyage
2	Baguette de nettoyage
3	Ensemble capuchon de la tête d'impression

   b. Côté arrière du tampon de nettoyage:
   Retirez l'encre et la poussière dans la direction supérieure.

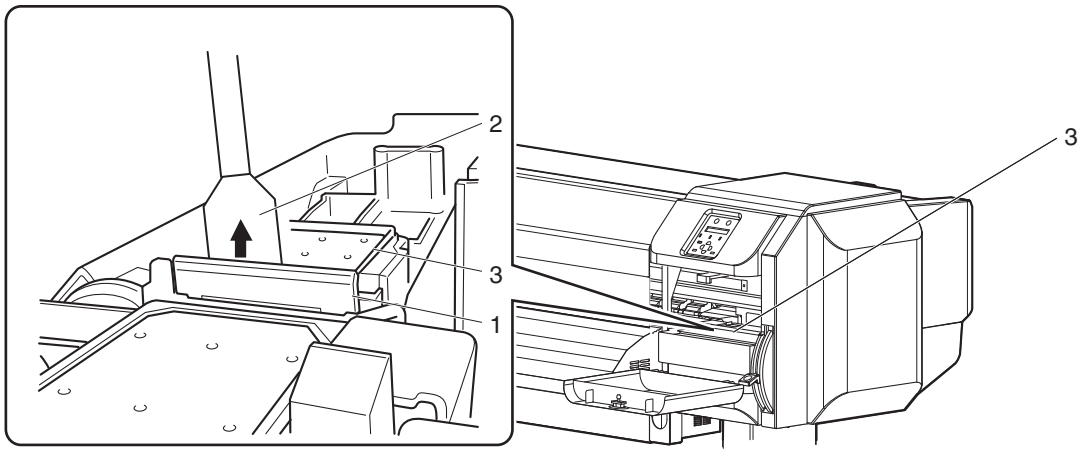

N°	Nom
1	Tampon de nettoyage
2	Baguette de nettoyage
3	Ensemble capuchon de la tête d'impression

6. Veuillez fermer le capot d'entretien droit.
   - Refermez fermement le capot jusqu'à ce qu'il soit verrouillé.

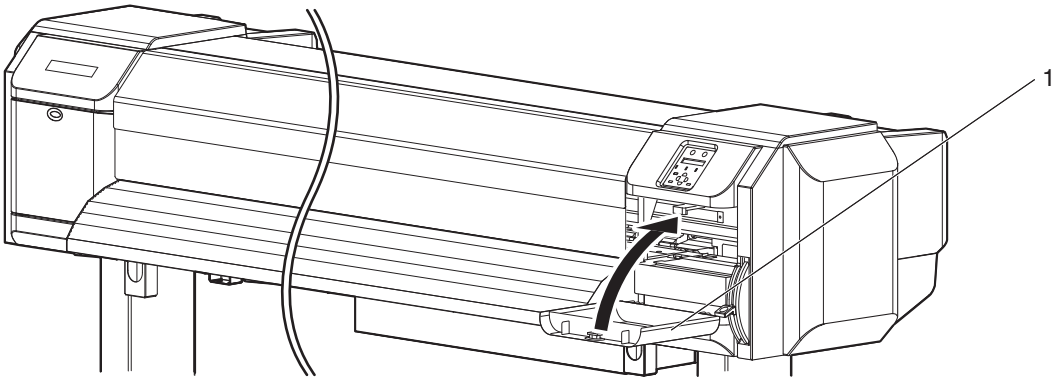

N°	Nom
1	Couvercle de maintenance

7. Appuyez sur la touche [Enter] du panneau de commande.

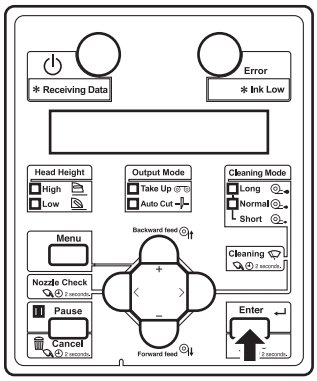

   - Le tampon de nettoyage reprend sa position initiale.
   - La tête d'impression reprend sa position initiale.
   - « CR Mainte.: « Start » s'affiche sur le panneau de commande.

8. Appuyez sur le bouton [Menu] du panneau de commande.

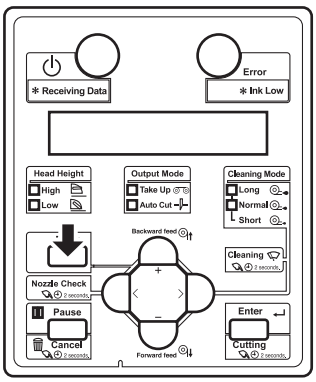

- L'imprimante passe en mode Normal.
- Le nettoyage du tampon de nettoyage est terminé.

6.2.5 Nettoyage de la circonférence de la tête d'impression

Cette section décrit comment nettoyer la circonférence de la tête d'impression.

(1) Quand effectuer le nettoyage

Lorsque des substances étrangères telles que la poussière ou les mottes d'encre, qui pourraient être à l'origine des pertes des points d'impression ou des fuites d'encre, se déposent autour de la tête d'impression.

(2) Procédures de nettoyage

Suivrez la procédure ci-dessus pour nettoyer la circonférence de la tête d'impression.

ATTENTION

- **Mettez l'imprimante en marche et nettoyez les alentours de la tête d'impression.**

REMARQUE

- Avant de nettoyer la circonférence de la tête d'impression, lisez attentivement et assimilez complètement la procédure ci-après, puis procédez correctement au nettoyage et de manière prompte.
- La tête d'impression n'est pas dans la station de coupe pendant le nettoyage autour de la tête d'impression. Le nettoyage doit être terminé avant que la tête d'impression ne sèche.
  Cette opération doit être effectuée en 15 minutes.
  Si l'opération dure plus de 15 minutes, suivez les étapes 8 et 9 et arrêtez l'opération ; effectuez un nettoyage de la tête d'impression, et reprenez le processus de nettoyage.
  ☞6.2.3 Nettoyage de la tête d'impression
- Utilisez la baguette de nettoyage pour nettoyer la circonférence de la tête d'impression.
  Pour plus de détails sur le bâtonnet de nettoyage, veuillez consulter 8.3 Liste des options/articles.

1. Mettez l'imprimante sous tension et vérifiez les éléments suivants:
   - L'impression ou les autres opérations ne sont pas en cours.
   - Que l'affichage à l'écran du panneau de commande est Normal.

2. Affichez le menu de maintenance CR sur l'écran du panneau de commande.

   a. Appuyez sur le bouton [Menu] du panneau de commande.

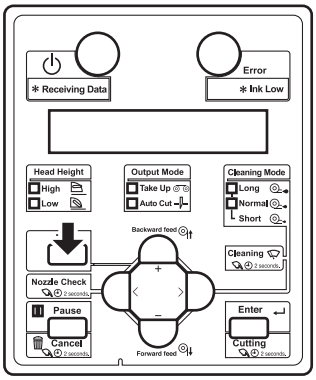

   - « Menu 1 : Setup> » s'affiche sur le panneau de commande.
   - Le panneau de commande de déplace à l'écran du menu de configuration.

   b. Appuyez sur le bouton [>] du panneau de commande.

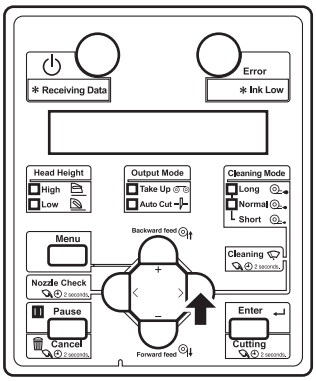

   - « Set1: User Type » s'affiche sur le panneau de commande.

   c. Appuyez sur le bouton [+] ou [-] du panneau de commande pour sélectionner « Set 20 : CR Maintenance ».

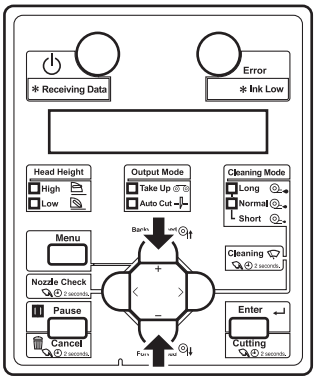

d. Appuyez sur la touche [Enter] du panneau de commande.

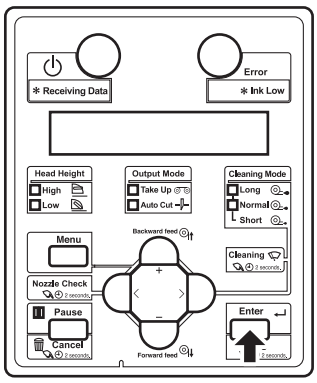

« Entretien CR : « Start » s'affiche sur le panneau de commande.

- Le menu Entretien CR s'affiche à l'écran.
  ☞5.1.20 CR Maintenance menu

3. Appuyez sur la touche [Enter] du panneau de commande.

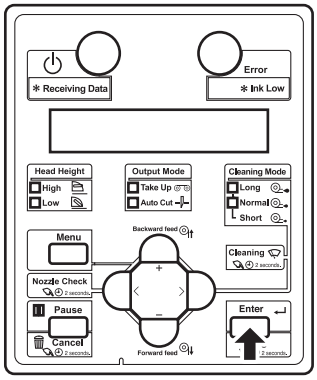

- L'entretien démarre.
- La tête d'impression se déplace vers la gauche.
- « CR Mainte.: End » s'affiche sur le panneau de commande.

4. Ouvrez le couvercle de maintenance sur le côté gauche de l'imprimante.

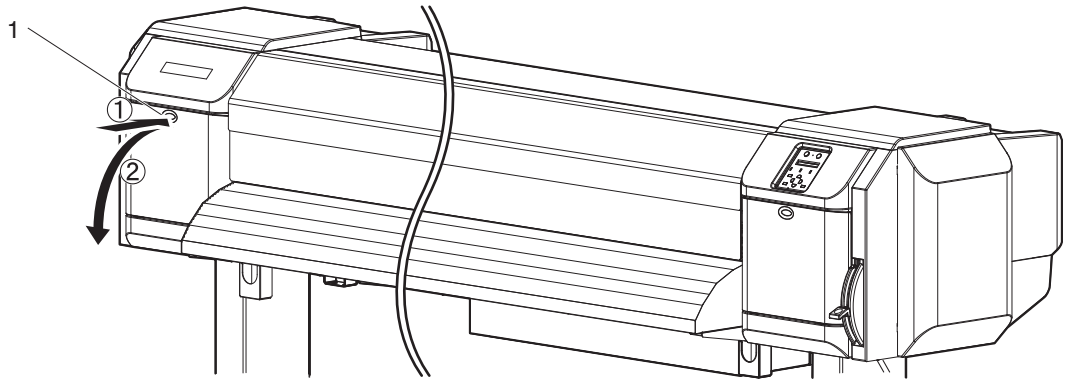

N°	Nom
1	Couvercle de maintenance

5. Déplacez la tête d'impression à la main jusqu'à ce que vous puissiez voir la circonférence de la tête d'impression.

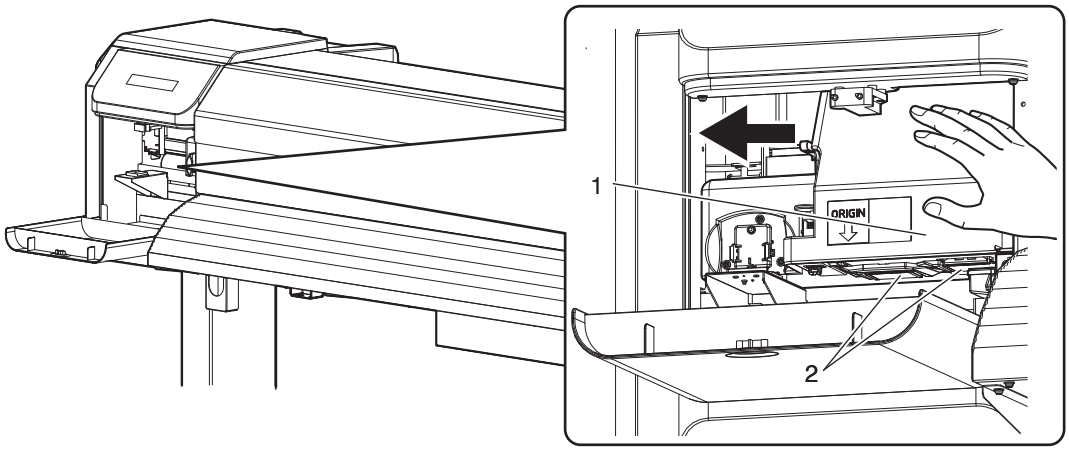

N°	Nom
1	Partie de la tête d'impression
2	Circonférence de la tête d'impression

ATTENTION

- **Ne poussez pas la tête d'impression fortement. Cela pourrait entraîner des dommages et une mauvaise qualité d'image.**

6. Utilisez une lampe-stylo pour vérifier qu'aucune substance étrangère (de la poussière ou des taches d'encre, par exemple) ne se trouve sur aucun des emplacements suivants.
   - Circonférence de la tête d'impression (assemblage en métal de couleur argent)
   - Guidage de la tête d'impression (plastique noir)

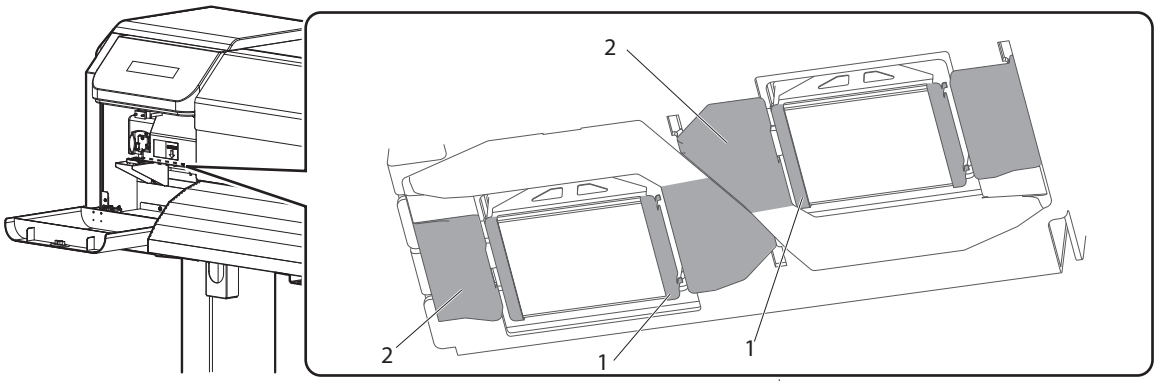

N°	Nom
1	Circonférence de la tête d'impression (assemblage en métal de couleur argent)
2	Guidage de la tête d'impression (plastique noir)

7. Lorsque des substances étrangères telles que la poussière ou les tâches d'encre se sont déposées et ont adhéré à une surface donnée, utilisez la baguette de nettoyage pour les supprimer.

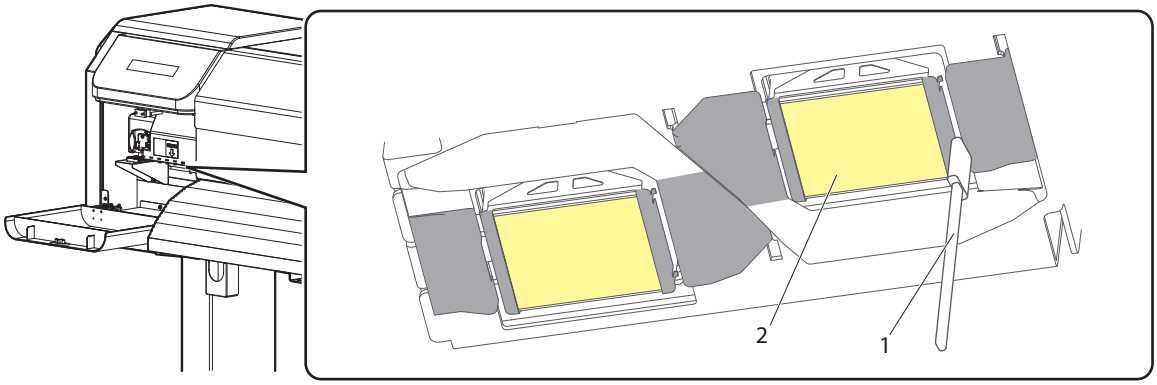

Nettoyage requis

NE PAS toucher la surface d'une tête d'impression (les parties jaunes de l'illustration ci-dessous)

N°	Nom
1	Baguette de nettoyage
2	Buses (Ne jamais toucher les buses)

ATTENTION

- **Lors du nettoyage des alentours de la tête d'impression,**
  - **Ne touchez jamais les buses de la tête d'impression.**
    Au risque d'endommager la tête d'impression.
  - **Ne touchez pas le bout de la baguette de nettoyage.**
    La tête d'impression pourrait subir des dommages à cause de l'huile présente sur vos mains.
  - **Ne versez jamais de l'eau, etc. sur l'embout du bâtonnet de nettoyage.**
    Au risque d'endommager la tête d'impression.
  - **Ne réutilisez pas la baguette de nettoyage.**
    La poussière s'y trouvant pourrait endommager la tête d'impression.

8. Refermez le couvercle d'entretien situé à gauche.
   - Refermez fermement le couvercle jusqu'à ce qu'il soit verrouillé.

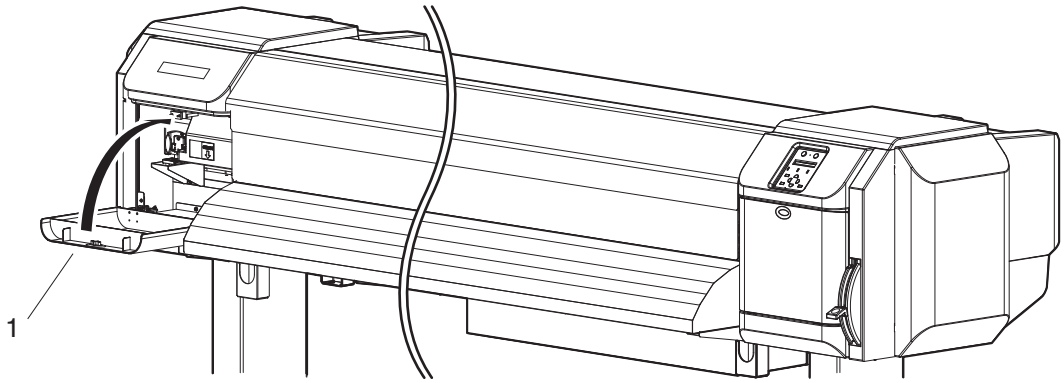

N°	Nom
1	Couvercle de maintenance

9. Appuyez sur la touche [Enter] du panneau de commande.

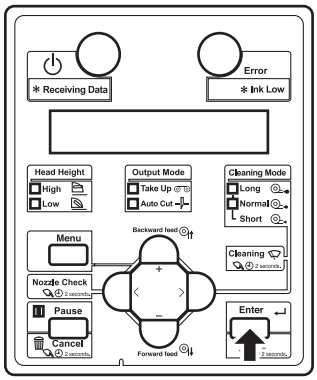

   - La tête d'impression reprend sa position initiale.
   - « CR Mainte.: « Start » s'affiche sur le panneau de commande.

10. Appuyez sur le bouton [Menu] du panneau de commande.

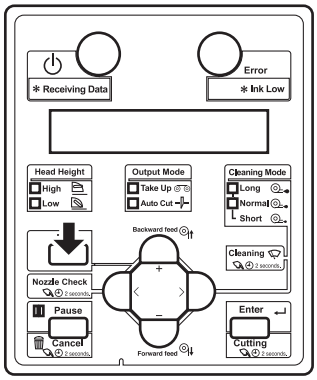

   - L'imprimante passe en mode Normal.
   - Le nettoyage de la circonférence de la tête d'impression est terminé.

6.3 Élimination des liquides résiduels

La période et la procédure d'élimination du liquide résiduel sont présentées ci-dessous.

(1) Quand procéder à l'élimination

Procédez à l'élimination des liquides résiduels:

a. Lorsque le réservoir du liquide résiduel est rempli à plus de sa moitié.

b. Lorsque le message « Full WasteInkTank » s'affiche sur le panneau de commande.

(2) Procédure d'élimination

Suivez la procédure ci-dessous pour éliminer le liquide résiduel.

AVERTISSEMENT

- **Vous êtes dans l'obligation de disposer correctement du liquide résiduel de l'imprimante conformément à la Loi sur l'élimination des déchets et l'assainissement public et les règlementations locales.**
  Veuillez déléguer l'élimination des déchets à une société d'élimination des déchets industriels.

1. Mettez, si nécessaire, des lunettes et une combinaison de protection. Apprêtez un récipient, une bouteille de liquide résiduel vide par exemple, pour recueillir le liquide résiduel.
2. Déployez une protection, tel que le support résiduel, au sol sous le récipient du liquide résiduel.

3. Ouvrez la valve du liquide résiduel et transférez son contenu dans le récipient.

REMARQUE

- Lors du transfert de liquide résiduel dans le réservoir vide, le liquide résiduel peut éclabousser. Assurez-vous de mettre le récipient près de la valve du liquide résiduel.

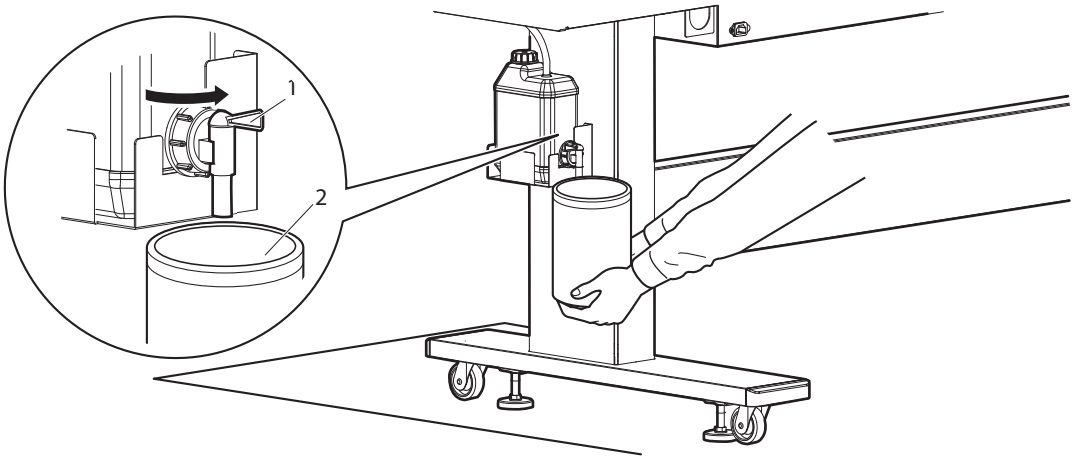

N°	Nom
1	Valve du liquide résiduel
2	Récipient vide

4. Après avoir versé le liquide résiduel dans le réservoir vide, nettoyez en sécurité la valve du liquide résiduel.

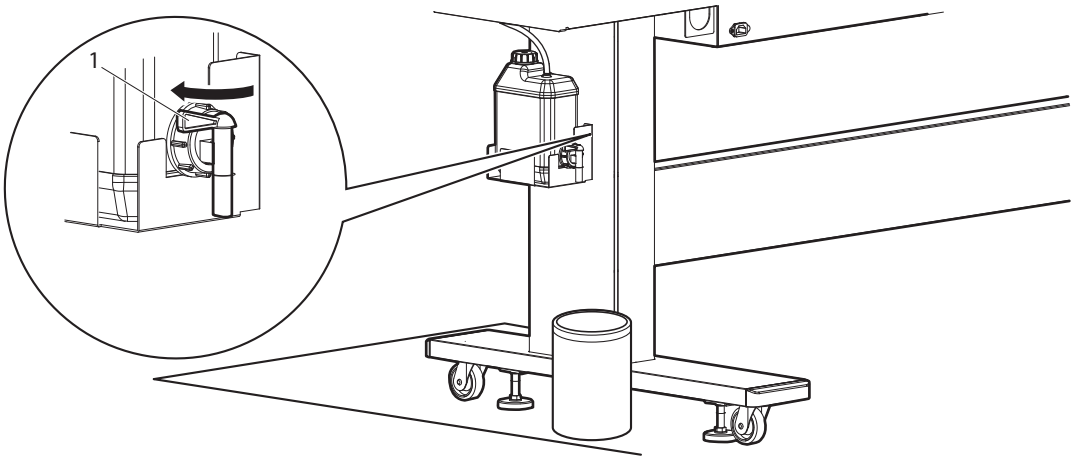

N°	Nom
1	Valve du liquide résiduel

5. Nettoyez l'ouverture de la valve du liquide résiduel à l'aide d'un chiffon, etc.
6. Éliminez le liquide résiduel comme un déchet industriel.
   - L'élimination du liquide résiduel est terminée.

6.4 Déplacement ou transport de l'imprimante

Cette section décrit la procédure de déplacement ou de transport de l'imprimante.

6.4.1 Déplacement de l'imprimante

Cette section décrit la procédure de déplacement de l'imprimante.

ATTENTION

- **Déplacez l'imprimante tout en la maintenant à l'horizontale.**
- **N'inclinez pas l'imprimante, ne l'appuyez pas contre un mur et ne la retournez pas. L'encre à l'intérieur de l'imprimante pourrait couler.**
  En outre, le fonctionnement normal après le déplacement (vers ces positions) ne peut pas être garanti.

(1) Préparation du déplacement

Lors de l'utilisation des supports dédiés, suivez la procédure ci-dessous pour déplacer l'imprimante.

1. Assurez-vous que l'imprimante est en hors tension.
   ☞3.2.2 Arrêt de l'alimentation
2. Mise au rebut du liquide résiduaire.
   ☞6.3 Élimination des liquides résiduels
3. Déconnectez tous les câbles, notamment celui d'alimentation.
4. Desserrez les quatre amortisseurs du support, tel qu'illustré.

5. Déplacez l'imprimante.

REMARQUE

- Les roulettes fournies avec le support spécialisé ont été fabriquées pour de petits mouvements à l'intérieur sur surface plate, elles ne sont pas un équipement de transport.

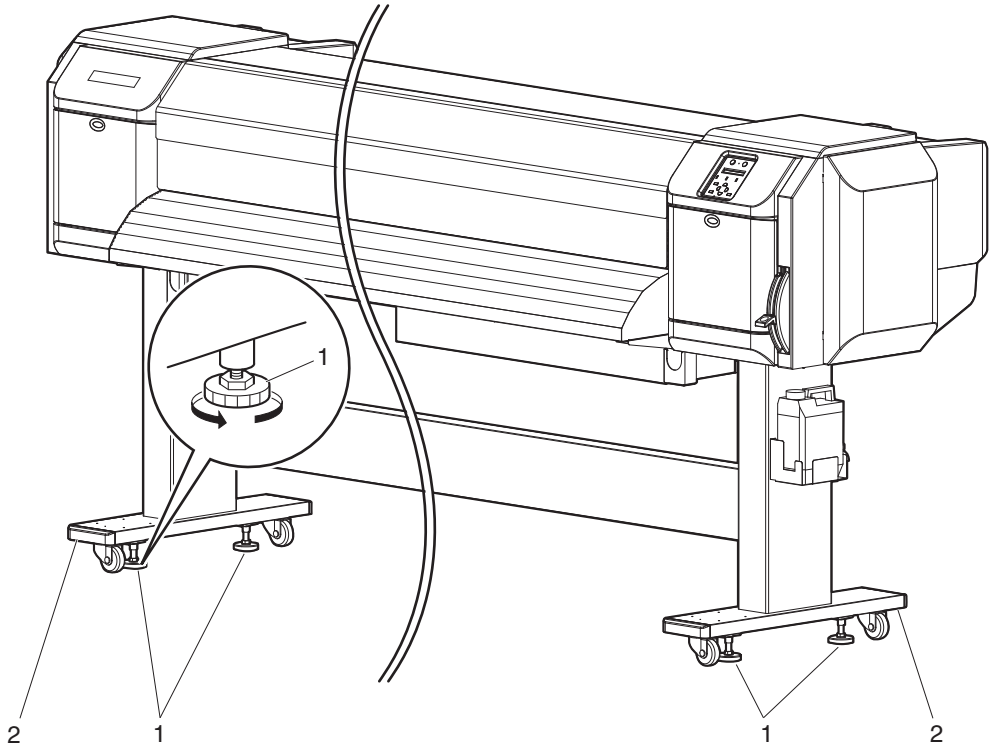

N°	Nom
1	Amortisseurs
2	Supports

(2) Réinstallation

Après avoir déplacé l'imprimante, suivez la procédure ci-dessous pour la rendre prête pour usage.

1. Choisissez un endroit approprié pour l'installation.
   ☞Manuel d'installation
2. Déplacez l'imprimante et installez-la dans le nouvel emplacement.
3. Connectez tous les câbles, notamment celui d'alimentation.
   ☞**3.1 Connexion du cordon d'alimentation**
   ☞**3.7 Connexion de l'imprimante au PC**
4. Contrôlez les buses et vérifiez que la tête d'impression n'est pas bouchée.
   ☞**3.5.1 Vérification de la buse**
5. Faites-le.
   ☞**3.6 Réglage de la qualité d'impression standard**

6.4.2 Transport de l'imprimante

Lors du transport de l'imprimante, assurez-vous de l'emballer comme lors de son achat, en utilisant des protections et des emballages afin de protéger l'imprimante contre les vibrations ou les chocs.

REMARQUE

- Lors du transport de l'imprimante, veuillez consulter votre revendeur d'appareils MUTOH.

7 Dépannage

Ce chapitre décrit les problèmes éventuels rencontrés lors de l'utilisation de ce produit et les contremesures à prendre.

Si vous détecter une erreur non incluse dans une partie de cette section, veuillez contactez votre revendeur MUTOH.

7.1 Dysfonctionnements et défaillances

Cette section décrit les dysfonctionnements non affichés et les défaillances de l'imprimante, leurs causes ainsi que les contre-mesures possibles.

7.1.1 Problèmes d'installation et de fonctionnement

(1) Impossible d'effectuer la charge d'encre initiale

N°	Cause éventuelle	Solutions	Références
1	Le capot avant est-il ouvert ou le levier de chargement du support relevé ?	Fermez le couvercle avant, ou abaissez le levier de chargement du support.	☞3.4 Chargement du support
2	Le couvercle d'entretien est-il ouvert ?	Fermez le couvercle d'entretien.	☞6.2.4 Nettoyage du tampon de nettoyage ☞6.2.5 Nettoyage de la circonférence de la tête d'impression
3	Les 8 cartouches d'encre sont-elles toutes entièrement insérées ?	Insérez entièrement toutes les 8 cartouches d'encre.	☞6.1.1 Remplacement des cartouches d'encre

(2) L'encre ne s'écoule pas après remplissage initial d'encre

N°	Cause éventuelle	Solutions	Références
1	La cartouche d'encre est-elle froide et gelée ?	Exposez la poche d'encre à la température ambiante pendant au moins trois heures, puis effectuez le nettoyage plusieurs fois.	☞6.2.3 Nettoyage de la tête d'impression
2	L'appareil est-il éteint lors du remplissage initial d'encre ?	Rallumez-le et poursuivez le remplissage initial d'encre.	☞3.3 Remplissage d'encre
3	Dans certains cas, il peut arriver que l'impression normale soit impossible après le remplissage initial d'encre.	Effectuez le nettoyage plusieurs fois, et vérifiez à chaque fois.	☞6.2.3 Nettoyage de la tête d'impression

7.1.2 Impossible d'imprimer

(1) L'appareil ne fonctionne pas du tout après la mise sous tension

N°	Cause éventuelle	Solutions	Références
1	Le cordon d'alimentation est-il relié à la prise ?	Branchez le cordon d'alimentation	☞3.1 Connexion du cordon d'alimentation
2	L'alimentation secteur fournit-elle la tension spécifiée ?	Branchez le câble à une autre prise.	☞3.1 Connexion du cordon d'alimentation
3	Le capot avant est-il ouvert ou le levier de chargement du support relevé ?	Fermez le capot avant. Levier inférieur de chargement de papier	☞3.4 Chargement du support
4	Le couvercle d'entretien est-il ouvert ?	Fermez le couvercle d'entretien.	☞6.2.4 Nettoyage du tampon de nettoyage ☞6.2.5 Nettoyage de la circonférence de la tête d'impression

(2) L'appareil ne fonctionne pas après le chargement du support

N°	Cause éventuelle	Solutions	Références
1	Le capot avant est-il ouvert ou le levier de chargement du support relevé ?	Fermez le capot avant. Levier inférieur de chargement de papier	☞3.4 Chargement du support
2	Le couvercle d'entretien est-il ouvert ?	Fermez le couvercle d'entretien.	☞6.2.4 Nettoyage du tampon de nettoyage ☞6.2.5 Nettoyage de la circonférence de la tête d'impression
3	Le support est-il chargé à un angle ?	Chargez-le en ligne droite.	☞3.4 Chargement du support
4	La cartouche d'encre est-elle insérée ?	Insérez une cartouche d'encre.	☞6.1.1 Remplacement des cartouches d'encre
5	L'imprimante est-elle utilisée dans un environnement autre que celui spécifié, comme sous la lumière directe du soleil ?	N'utilisez votre imprimante que dans un environnement adapté à l'emploi.	☞Manuel d'installation

(3) Lors du transfert des données depuis l'ordinateur, une erreur survient au niveau del'imprimante et rien n'est imprimé

N°	Cause éventuelle	Solutions	Références
1	Le type d'imprimante est-il sélectionné correctement à partir de l'ordinateur ?	Vérifiez que les paramètres du type d'imprimante au niveau de l'ordinateur et de l'imprimante sont les mêmes.	☞3.7 Connexion de l'imprimante au PC
2	Les paramètres de l'interface et le mode de commande de l'ordinateur et l'imprimante sont-ils les mêmes ?		

(4) Impossible d'utiliser l'ordinateur en ligne via le réseau local LAN

N°	Cause éventuelle	Solutions	Références
1	Le câble d'interface réseau est-il correctement connecté ?	Vérifiez les types de câbles croisés et droits, puis branchez correctement le câble d'interface réseau.	☞3.7.3 Connexion d'un câble d'interface réseau
2	Les paramètres réseau sont-ils configurés correctement ?	Configurez les paramètres réseau comme il convient.	☞5.1.23 IP Address menu à 5.1.25 Gateway menu
3	Les paramètres réseau de l'imprimante correspondent-ils avec ceux de l'ordinateur ?	Faites correspondre les paramètres réseau de cet appareil avec ceux de l'ordinateur.	☞3.7.1 Exigences du système
4	Le voyant d'alimentation du panneau de commande clignote-t-il après le transfert des données d'impression de l'ordinateur ?	Si le voyant d'alimentation ne clignote pas, contactez le fabricant de l'ordinateur.	—

7.1.3 Dépannage des supports

(1) Le support glisse ou se fissure lors de l'initialisation

REMARQUE

- Si le support est coincé ou fissuré, retirez-le conformément à **7.3 Le support est coincé**.

N°	Cause éventuelle	Solutions	Références
1	La position de chargement du support est-elle correcte ?	Chargez correctement le support.	☞**3.4.2 Chargement du support en rouleau en l'imprimante**
2	Le support du rouleau est-il chargé correctement ?	Chargez correctement le support de rouleau.	☞**3.4.1 Chargement du support en rouleau sur les porte-matériaux**
3	Le rouleau de pressurisation contient-il des corps étrangers tels que du papier déchiré ?	Nettoyez le rouleau de pressurisation.	☞**6.2.2 Nettoyage de l'intérieur de l'imprimante**
4	L'imprimante est-elle utilisée dans un environnement autre que celui spécifié, comme sous la lumière directe du soleil ?	N'utilisez votre imprimante que dans un environnement adapté à l'emploi.	☞Manuel d'installation
5	Utilisez-vous un support froissé, abîmé, déchiré ou plié ?	Veuillez le remplacer.	☞**4.2.1 Précautions relatives à la manipulation des supports**
6	Le support est-il tordu ?	Veuillez définir le menu du Vacuum Fan.	☞**5.1.1.1.7 Vacuum Fan menu**

(2) Le support est froissé lors de l'initialisation

REMARQUE

- Si le support est coincé ou fissuré, retirez-le conformément à **7.3 Le support est coincé**.

N°	Cause éventuelle	Solutions	Références
1	La position de chargement du support est-elle correcte ?	Chargez correctement le support.	☞ **3.4.2 Chargement du support en rouleau en l'imprimante**
2	Le support est-il chargé à un angle ?	Positionnez le support en ligne droite.	☞ **3.4.2 Chargement du support en rouleau en l'imprimante**
3	Le rouleau de pressurisation contient-il des corps étrangers tels que du papier déchiré ?	Nettoyez le rouleau de pressurisation.	☞ **6.2.2 Nettoyage de l'intérieur de l'imprimante**
4	L'imprimante est-elle utilisée dans un environnement autre que celui spécifié, comme près d'un climatiseur ?	N'utilisez votre imprimante que dans un environnement adapté à l'emploi.	☞ Manuel d'installation
5	Utilisez-vous un support froissé, abîmé, déchiré ou plié ?	Veuillez le remplacer.	☞ **4.2.1 Précautions relatives à la manipulation des supports**

(3) La taille de support incorrecte est définie lors de l'initialisation

N°	Cause éventuelle	Solutions	Références
1	Le support est-il chargé à un angle ?	Positionnez le support en ligne droite.	☞3.4.2 Chargement du support en rouleau en l'imprimante
2	Lorsque le support est fixé, s'enroule-t-il vers le haut ?	Redressez-le ou utilisez un nouveau support.	☞3.4.2 Chargement du support en rouleau en l'imprimante
3	L'imprimante est-elle utilisée dans un environnement autre que celui spécifié, comme près d'un climatiseur ?	N'utilisez votre imprimante que dans un environnement adapté à l'emploi.	☞3.4.1 Chargement du support en rouleau sur les porte-matériaux
4	Utilisez-vous un support sur lequel des impressions ont déjà été effectuées ?	Utilisez un nouveau support.	☞6.1.2 Remplacement du support en rouleau

(4) Des bourrages papier se produisent fréquemment

N°	Cause éventuelle	Solutions	Références
1	Le support est-il utilisé dans un environnement autre que celui spécifié ?	Utilisez le support dans un environnement approprié.	☞4.2.1 Précautions relatives à la manipulation des supports
2	Utilisez-vous un support désuet ?	Remplacez-le par un nouveau.	☞6.1.2 Remplacement du support en rouleau
3	Utilisez-vous un support plié ou froissé ?		
4	Le support est-il tordu ?	Veuillez définir le menu du Vacuum Fan.	☞5.1.1.1.7 Vacuum Fan menu

(5) Le papier vire lors de l'impression

N°	Cause éventuelle	Solutions	Références
1	La position de chargement du support est-elle correcte ?	Chargez correctement le support.	☞3.4.2 Chargement du support en rouleau en l'imprimante
2	Le support du rouleau est-il chargé correctement ?	Chargez correctement le support de rouleau.	☞3.4.1 Chargement du support en rouleau sur les porte-matériaux

7.1.4 Résolution des problèmes liés à l'impression

(1) L'impression est partiellement tachée ou incomplète

N°	Cause éventuelle	Solutions	Références
1	Le support est-il exposé à l'humidité ?	Remplacez-le par un nouveau.	☞6.1.2 Remplacement du support en rouleau
2	Utilisez-vous un support plié ou froissé ?		
3	Le support est-il tordu ?	Veuillez définir le menu du Vacuum Fan.	☞5.1.1.1.7 Vacuum Fan menu

(2) La position d'impression est incorrecte (il est impossible d'imprimer sur certaines parties du support)

N°	Cause éventuelle	Solutions	Références
1	La position de chargement du support est-elle correcte ?	Chargez correctement le support.	☞3.4.2 Chargement du support en rouleau en l'imprimante
2	Avez-vous défini la position d'origine et d'impression ?	Annulez ou redéfinissez les paramètres de la position d'origine et d'impression.	☞5.1.8 Origin menu

(3) L'impression est floue

N°	Cause éventuelle	Solutions	Références
1	Le support est-il imprimé sur la surface d'impression ?	Identifiez la surface d'impression du papier et positionnez-la correctement.	☞3.4 Chargement du support
2	Avez-vous lancé l'impression avec Micro-ajustement ?	Procédez à l'impression avec ajustement.	☞3.6 Réglage de la qualité d'impression standard
3	Avez-vous ajouté du papier ?	Faites-le.	☞4.2.5 Compensation de l'alimentation du support
4	Le réglage de la température de chaque dispositif de chauffage est-il approprié ? (VJ-2638X/1938X/1638X)	Réglez la température convenablement.	☞5.1.1.1.4 Pre-heater menu (VJ-2638X/1938X/1638X) à 5.1.1.1.6 Dryer menu (VJ-2638X/1938X/1638X)
5	La hauteur de la tête est-elle réglée sur « High » ou « Mid » ?	Retournez le réglage de la tête d'impression sur « Low ».	☞4.2.4 Ajustement de la hauteur de la tête

(4) Des traits blancs ou noirs apparaissent sur les supports imprimés

N°	Cause éventuelle	Solutions	Références
1	Le support du rouleau est-il chargé correctement ?	Chargez correctement le support de rouleau.	☞3.4.1 Chargement du support en rouleau sur les porte-matériaux
2	Les buses sont-elles en bon état ?	Nettoyez la tête d'impression.	☞6.2.3 Nettoyage de la tête d'impression
3	Avez-vous lancé l'impression avec Micro-ajustement ?	Procédez à l'impression avec ajustement.	☞3.6 Réglage de la qualité d'impression standard
4	Avez-vous ajouté du papier ?	Faites-le.	☞4.2.5 Compensation de l'alimentation du support
5	Le réglage de la température de chaque dispositif de chauffage est-il approprié ? (VJ-2638X/1938X/1638X)	Réglez la température convenablement.	☞5.1.1.1.4 Pre-heater menu (VJ-2638X/1938X/1638X) à 5.1.1.1.6 Dryer menu (VJ-2638X/1938X/1638X)
6	La hauteur de la tête est-elle réglée sur « High » ou « Mid » ?	Retournez le réglage de la tête d'impression sur « Low ».	☞4.2.4 Ajustement de la hauteur de la tête

(5) Les lignes d'impression ne sont pas droites

N°	Cause éventuelle	Solutions	Références
1	La cartouche d'encre est-elle encore valide ?	Utilisez une nouvelle cartouche d'encre.	☞6.1.1 Remplacement des cartouches d'encre
2	Avez-vous lancé l'impression avec Micro-ajustement ?	Procédez à l'impression avec ajustement.	☞3.6 Réglage de la qualité d'impression standard
3	Avez-vous ajouté du papier ?	Faites-le.	☞4.2.5 Compensation de l'alimentation du support

(6) Les lignes d'impression sont doublées ou inégales

N°	Cause éventuelle	Solutions	Références
1	Les buses sont-elles en bon état ?	Nettoyez la tête d'impression.	☞6.2.3 Nettoyage de la tête d'impression
2	La hauteur de la tête est-elle réglée sur « High » ou « Mid » ?	Retournez le réglage de la tête d'impression sur « Low ».	☞4.2.4 Ajustement de la hauteur de la tête

(7) La couleur imprimée n'est pas exacte

N°	Cause éventuelle	Solutions	Références
1	Les buses sont-elles en bon état ?	Effectuez vérification de la buse. Si la buse est bouchée, effectuez-en le nettoyage.	☞5.2 Test Print Menu ☞6.2.3 Nettoyage de la tête d'impression
2	Avez-vous installé un sachet d'encre sur chaque adaptateur de pack d'encre haute capacité avec une couleur d'encre correcte de la carte S/C?	Assurez-vous que la couleur d'encre écrite sur la carte S/C correspond à la couleur d'encre du sachet d'encre installé sur chaque adaptateur. Si elle ne correspond pas, effectuez «Longstore» pour nettoyer la tête d'impression, puis effectuez le chargement initial de l'encre.	☞5.1.19 Longstore menu ☞5.3 Cleaning menu

(8) Des loupés de buse demeurent après le nettoyage de têtes

N°	Cause éventuelle	Solutions	Références
1	Y a-t-il des taches d'encre ou des dépôts sur le tampon de nettoyage ou sur la circonférence de la tête d'impression ?	Nettoyez le tampon de nettoyage et la circonférence de la tête d'impression.	☞6.2.4 Nettoyage du tampon de nettoyage ☞6.2.5 Nettoyage de la circonférence de la tête d'impression
2	Avez-vous choisi un réglage de nettoyage approprié ?	Si le loupé de buse persiste encore après avoir tenté deux ou trois fois Nettoyage Normal ou Nettoyage Long, effectuez «Little Charge».	☞5.3 Cleaning menu

7.2 Messages d'erreur

Cette section décrit les messages qui s'affichent pendant le fonctionnement normal de l'imprimante ou lorsque des erreurs se produisent, ainsi que des solutions y afférentes.

7.2.1 Messages d'état

Cette section décrit les messages qui s'affichent pendant le fonctionnement normal de l'imprimante. Lorsque l'imprimante fonctionne correctement, chaque état de fonctionnement s'affiche sur le panneau de commande, comme suit.

N°	Écran	Description	Références
1	Ready to Print	Veille (le papier est chargé).	—
2	Media End	Veille (le papier n'est pas chargé).	☞3.4 Chargement du support
3	Receiving	Réception de données.	—
4	Analyzing data	Analyse des données.	—
5	Printing	Impression en cours.	—
6	PrintRestart --> ENTER	Arrêter l'impression. Appuyez sur la touche [Enter].	☞4.4.6 Arrêter l'impression
7	Warming Up	Chauffage de l'élément chauffant. (VJ-2638X/1938X/1638X)	—
8	Warming Up Skip -> Enter	Les données d'impression ont été reçues lors du chauffage de l'élément chauffant. Appuyez sur le bouton [Enter] pour lancer l'impression avant que l'élément chauffant ne chauffe. (VJ-2638X/1938X/1638X)	☞4.4.7 Lancer l'impression au cours du chauffage (VJ-2638X/1938X/1638X)
9	Cleaning ** %	Nettoyage de la tête d'impression. Veuillez patienter un moment.	☞6.2.3 Nettoyage de la tête d'impression
10	Ink Refill ** %	Chargement de l'encre. Veuillez patienter un moment.	☞3.3 Remplissage d'encre
11	SubTank Refill	Chargement du sous-réservoir Veuillez patienter un moment.	☞3.3 Remplissage d'encre
12	Moving Origin Pos.	La tête d'impression se déplace vers la position d'impression d'origine dans le menu Origin. Veuillez patienter un moment.	☞5.1.8 Origin menu
13	Confirm Position -> Enter	La tête d'impression se déplace vers la position d'impression d'origine dans le menu Origin. Appuyez sur la touche [Enter].	☞5.1.8 Origin menu

N°	Écran	Description	Références
14	During Washing	Nettoyage de la tête. Veuillez patienter un moment.	☞5.1.19 Long store menu
15	Remove Cartridges	Nettoyez la tête d'impression. Retirez la cartouche.	☞5.1.19 Long store menu
16	**Initializing **	Initialisation du réglage dans le menu d'Initialization. Veuillez patienter un moment.	☞5.1.21 Initialization menu
17	Power Off	Mise en Arrêt de l'imprimante Veuillez patienter un moment. Ne débranchez pas le cordon d'alimentation lorsque le panneau de commande est éteint.	☞3.2.2 Arrêt de l'alimentation
18	Insert CleaningCart.	Lavage de la tête d'impression. Installez la cartouche de nettoyage.	☞3.3 Remplissage d'encre
19	Insert InkCartridges	Chargement de l'encre. Insérez une cartouche d'encre.	☞3.3 Remplissage d'encre
20	User: Type ** OK ?	Initialisation du support. Veuillez patienter un moment. (** représente le type d'utilisateur défini.)	☞3.4.3 Configuration des paramètres du type d'utilisateur
21	Media Initial		
22	Life Times [Head*]	La durée de vie de la tête d'impression est presque écoulée. (Continue à fonctionner)	Contactez votre revendeur local MUTOH.
23	Life Times [Pump]	La durée de vie du moteur de la pompe est presque écoulée. (Continue à fonctionner)	Contactez votre revendeur local MUTOH.
24	Life Times [CR Motor]	La durée de vie du moteur CR est presque écoulée. (Continue à fonctionner)	Contactez votre revendeur local MUTOH.
25	Life Times [PF Motor]	La durée de vie du moteur PF est presque écoulée. (Continue à fonctionner)	Contactez votre revendeur local MUTOH.
26	[********] Change Plug	Remplacez le connecteur en caoutchouc de l'adaptateur de bloc d'encre haute capacité. (VJ-2638X/1938X/1638X)	☞Operation manual for the high capacity ink pack adapter "3.3 Replacing Connector Rubber" (Manuel d'instruction de l'adaptateur de bloc d'encre haute capacité « 3.3 Remplacement du connecteur en caoutchouc »)

N°	Écran	Description	Références
27	Remain: ***.*m	Affiche la longueur restante des données en cours d'impression.	☞4.4.8 Affichage Normal au cours de l'impression
28	Remain Time: *min	Affiche le temps d'impression restant en minutes pour les données présentement imprimées.	☞4.4.8 Affichage Normal au cours de l'impression
29	Roll Remain: ***m	Affiche la longueur restante du support en rouleau.	☞4.4.8 Affichage Normal au cours de l'impression
30	Roll Remain Error	Le décompte de rouleau de papier restant atteint 0. L'impression s'arrête.	☞5.1.17.2 Print Stop menu
31	Roll Near End: *m	Le décompte de rouleau de papier restant est presque à 0. Le décompte de rouleau de papier restant est *m.	☞5.1.17.3 Near End menu

REMARQUE

- « [*******] » le message d'erreur indique la fente de cartouche d'encre cible.
- [*] à l'écran rouleau sur le point de finir indique la longueur restante du rouleau de papier.

7.2.2 Affichage de messages d'erreur et solutions

Cette section décrit les messages d'erreur et les éventuelles solutions.
Les messages d'erreur s'affichent lorsque certaines défaillances se produisent pendant le fonctionnement de l'imprimante.
Pour tout message d'erreur affiché à l'écran, l'imprimante peut afficher les messages d'erreur suivants sur le panneau de commande et cesser de fonctionner.
Si l'imprimante cesse de fonctionner, résolvez l'erreur afin de pouvoir redémarrer l'imprimante.

N°	Écran	Description	Solutions	Références
1	Cover Open	Le capot avant est ouvert.	Fermez le capot avant.	☞3.4 Chargement du support
2	Mainte.CoverL Open	Le capot d'entretien gauche est ouvert.	Fermez le couvercle d'entretien.	☞2.2 Noms et fonctions des parties
3	Mainte.CoverR Open	Le capot d'entretien droit est ouvert.	Fermez le couvercle d'entretien.	☞2.2 Noms et fonctions des parties
4	Lower the lever	Le levier de charge du support est soulevé.	Levier inférieur de chargement de papier	☞2.2 Noms et fonctions des parties
5	Lever Up	Le support n'est pas chargé.	Chargez le support	☞3.4 Chargement du support
6	Undefined Media	Le support n'a pas pu être détecté (Arrêt de fonctionnement)	Rechargez le papier.	☞3.4 Chargement du support
7	Media Slant	Le support est alimenté obliquement. (Arrêt de fonctionnement)	Rechargez le papier.	☞3.4 Chargement du support
8	Media Cut Error	Le support n'a pas été coupé. (Arrêt de fonctionnement)	Rechargez le papier.	☞3.4 Chargement du support
9	End Of Roll	Le support de rouleau est épuisé. (Arrêt de fonctionnement)	Chargez un nouveau support de rouleau.	☞6.1.2 Remplacement du support en rouleau
10	[*******] Ink Low	Il reste très peu d'encre. (Continue à fonctionner)	Remplacez par une nouvelle carte S/C et une cartouche d'encre.	☞6.1.1 Remplacement des cartouches d'encre
11	[*******] Ink End	Il n'y a plus d'encre. (Arrêt de fonctionnement)	Remplacez par une nouvelle carte S/C et une cartouche d'encre.	☞6.1.1 Remplacement des cartouches d'encre
12	[********] Check Ink	Les cartouches d'encre/blocs d'encre ne peuvent être bien reconnues.	• Insérez de nouveau la cartouche d'encre/bloc d'encre. • Contactez votre revendeur local MUTOH.	☞6.1.1 Remplacement des cartouches d'encre

N°	Écran	Description	Solutions	Références
13	[********] S/C ReadErr	La puce à circuit intégrée ne peut être lue.	Insérez la cartouche d'encre de nouveau. En cas d'échec de lecture de la puce à circuit intégré, insérez une nouvelle cartouche d'encre.	☞6.1.1 Remplacement des cartouches d'encre
14	[********] S/C Recog. Err.	Une cartouche d'encre nécessitant une récupération de puce intelligente peut avoir été installée.	Retirez la cartouche d'encre et insérez-la de nouveau. Si l'imprimante ne peut toujours pas la lire, installez une nouvelle cartouche d'encre.	☞7.4.1 Lorsque le message «[********] S/C Recog. Err.» apparaît
15	[****] Check Color ->E	Une cartouche d'encre nécessitant une récupération de puce intelligente peut avoir été installée.	Vérifiez que la couleur d'encre de la cartouche insérée est correcte. • Dans le cas où la mauvaise couleur est insérée, chargez une cartouche de la couleur correcte. • Si la couleur est correcte, appuyez sur la touche [Enter]. L'imprimante effectuera la récupération de puce intelligente et continuera l'impression.	☞7.4.2 Lorsque le message «[****] Check Color ->E» apparaît
16	[********] S/C Col.Err	La cartouche d'encre n'est insérée dans le réceptacle de cartouche d'encre approprié.	Insérez-la dans le réceptacle de cartouche d'encre approprié.	☞6.1.1 Remplacement des cartouches d'encre
17	[*] S/C Ink Err	Ce type d'encre ne peut pas être utilisé pour cette imprimante.	Contactez votre revendeur local MUTOH.	☞6.1.1 Remplacement des cartouches d'encre
18	[*] S/C CodeErr	Une cartouche d'encre inappropriée est insérée.	Contactez votre revendeur local MUTOH.	—
19	[*] Broken Chip	La puce à circuit intégré est brisée.	Remplacez par une nouvelle cartouche d'encre.	☞6.1.1 Remplacement des cartouches d'encre
20	Full WasteInkTank	Le réservoir de fluide résiduaire est plein. (Arrêt de fonctionnement)	Mise au rebut du liquide résiduaire.	☞6.3 Élimination des liquides résiduels

REMARQUE

- [********] du message d'erreur montre que la couleur de l'encre fait l'objet d'un avertissement.

7.2.3 Erreur nécessitant le redémarrage

Cette section décrit les erreurs nécessitant le redémarrage et les éventuelles solutions.
Une erreur nécessitant le redémarrage s'affiche quand survient une défaillance opérationnelle irréparable comme celles présentées ci-après.

- En cas d'impossibilité d'impression
- Lorsque le circuit électrique (PCB, moteurs, capteur, etc.) de l'imprimante rencontre un problème
- En cas de défaillance du programme de commande de l'imprimante

Si une erreur nécessitant un redémarrage se produit, l'imprimante cesse de fonctionner après avoir effectué les opérations suivantes.

1. La puissance d'entraînement s'arrête automatiquement.
2. Tous les voyants clignotent sur le panneau de commande et la buse émet un signal en continu.
3. Le message d'erreur s'affiche sur le panneau de commande.

Appuyez sur n'importe quelle touche du panneau de commande pour arrêter le signal acoustique.
Pour une erreur nécessitant le redémarrage, l'appareil revient au réglage normal après l'élimination de la cause de l'erreur et le redémarrage de l'imprimante.
Si la même erreur continue de s'afficher, contactez votre revendeur MUTOH.
Assurez-vous de nous communiquer le numéro de code du message d'erreur lorsque vous nous contactez.

N°	Écran	Description	Solutions	Références
1	E*** Error [ ]	En cas de problème irréparable	1. Supprimez les obstacles tels que les déchets de papier dans le système d'entraînement. 2. Vérifiez que les éléments remplacés sont correctement fixés. 3. Coupez l'alimentation de l'imprimante et rallumez-la après 10 secondes ou plus.	☞7.3 Le support est coincé ☞6.1 Remplacement des consommables

REMARQUE

- « *** » dans le message d'erreur est le numéro de code qui indique quel type d'erreur s'est produit.
- Le code de commande représentant l'erreur survenue peut être indiqué dans [ ].
- Pour les paramètres de votre ordinateur, consultez le manuel d'utilisation de votre PC.

7.3 Le support est coincé

Lorsque le support défini est coincé, suivez la procédure ci-dessous pour l'enlever.

1. Coupez l'alimentation de l'imprimante.
   ☞3.2.2 Arrêt de l'alimentation

2. Ouvrez le capot avant.

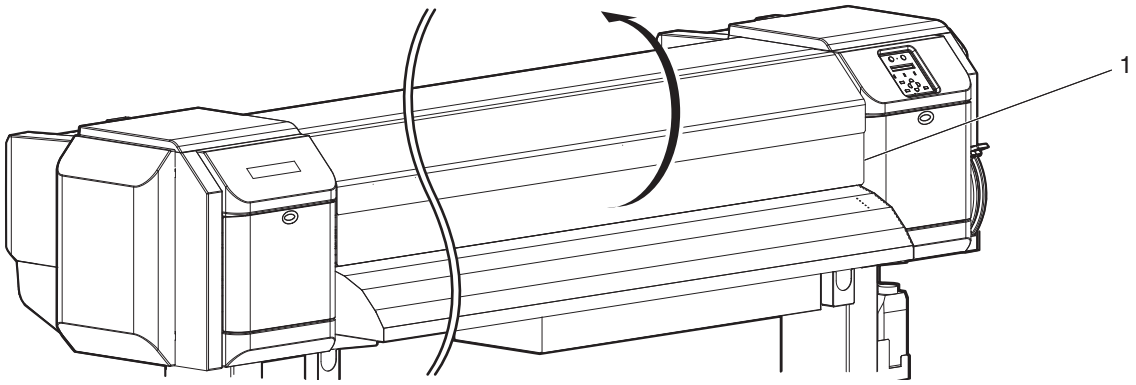

N°	Nom
1	Capot avant

3. Déplacez la section de la tête d'impression s'étalant du haut du support à sa droite.

REMARQUE

- Lorsque la hauteur de la tête est réglée sur « Low », placez-la sur « High » puis basculez la tête. Après avoir basculé la tête, remettez le réglage de sur « Low ».
  ☞4.2.4.2 Lors du paramétrage de la tête d'impression sur High
  ☞4.2.4.3 Lors du paramétrage de la tête d'impression sur Low

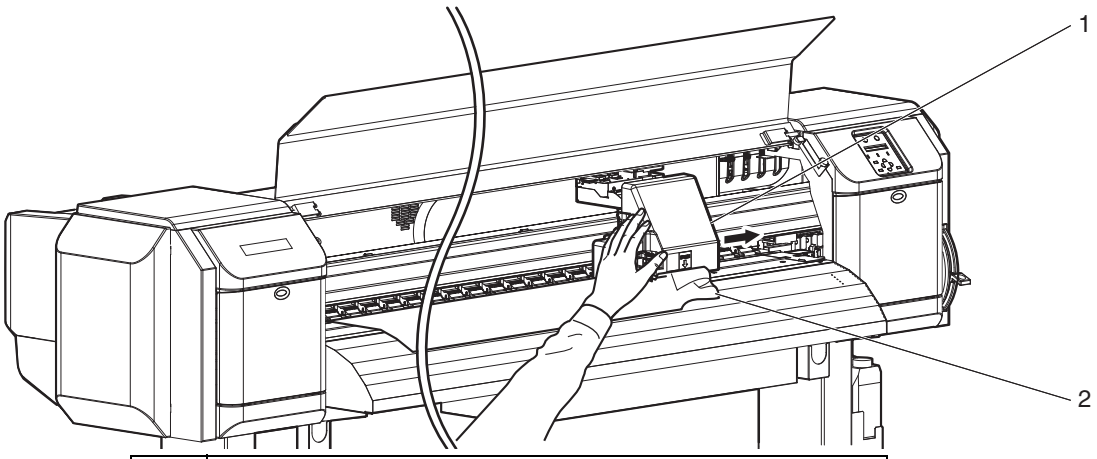

N°	Nom
1	Partie de la tête d'impression
2	Support en rouleau

4. Soulevez le levier de chargement du support.

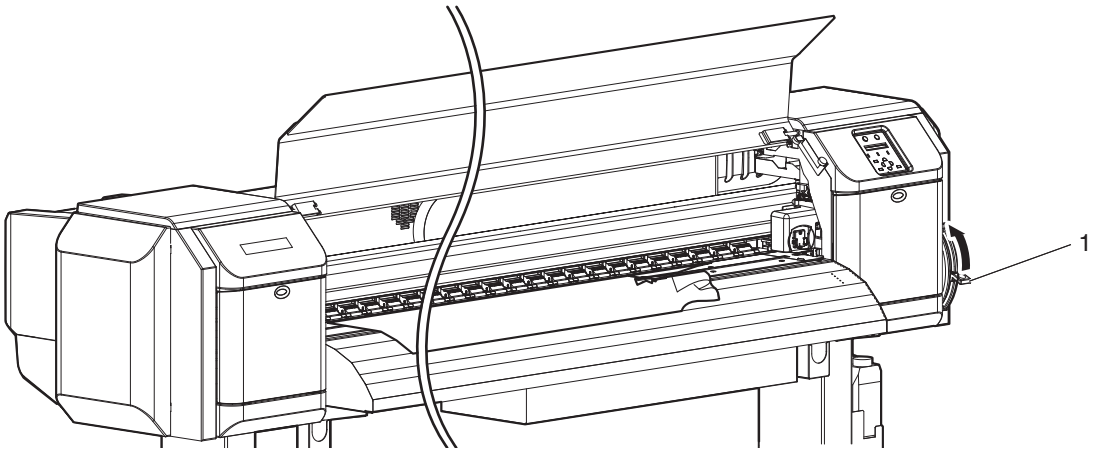

N°	Nom
1	Levier de chargement du support

5. Tirez le support vers vous, puis coupez la partie fissurée à l'aide d'outils de coupe comme une lame de rasoir.

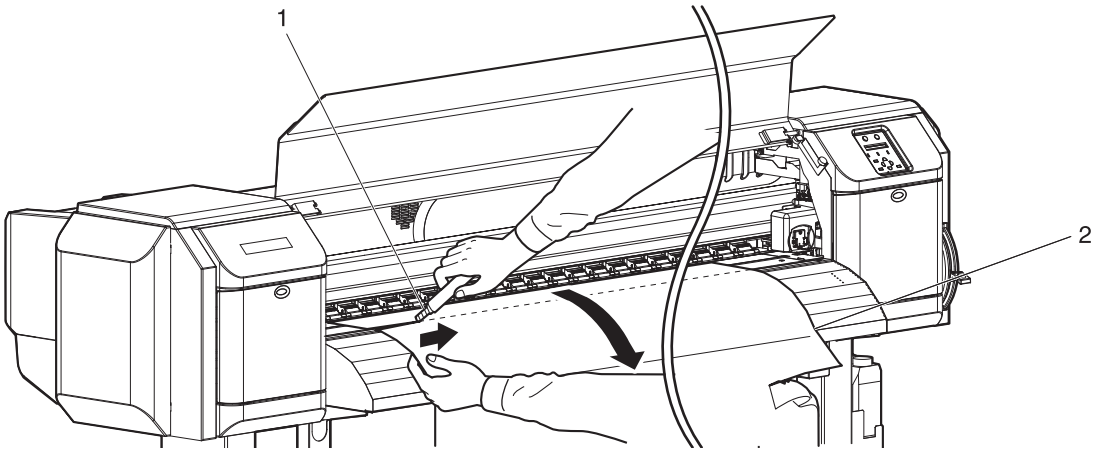

N°	Nom
1	Lame de rasoir
2	Support en rouleau

6. Tournez les brides du support de rouleau et retirez le support de rouleau.

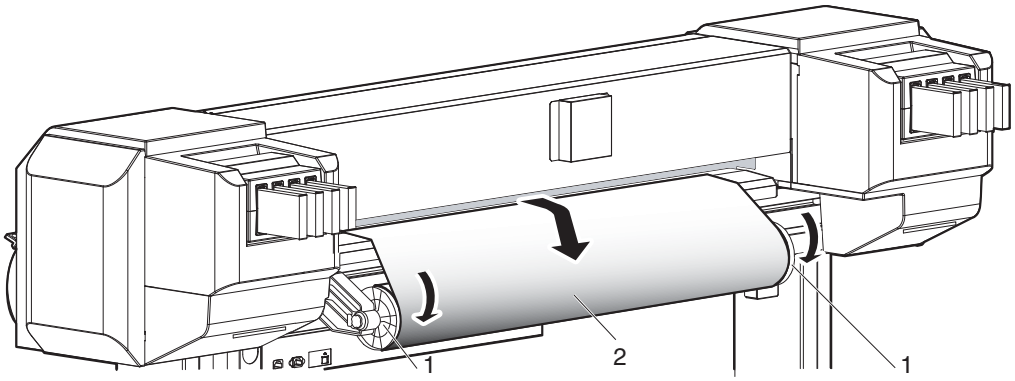

N°	Nom
1	Brides
2	Support en rouleau

7. Si des morceaux ou de la poussière de papier restent à l'intérieur de l'imprimante, retirez-les.

7.4 Récupération de puce intelligente

Lorsque le message suivant apparaît sur le panneau de fonctionnement, une erreur de puce intelligente telle que la rupture d'une puce peut s'être produite dans la cartouche d'encre.

- [********] S/C Recog. Err.
- [****] Check Color ->E

Vérifiez que la couleur correcte est insérée dans la fente de la cartouche et effectuez une récupération de puce intelligente. De cette manière, vous pouvez continuer à imprimer.

Pour effectuer une récupération de puce intelligente, procédez à l'une des actions suivantes selon le message affiché.

7.4.1 Lorsque le message «[********] S/C Recog. Err.» apparaît

Retirez la cartouche d'encre et insérez-la de nouveau. Si l'imprimante ne peut toujours pas la lire, installez une nouvelle cartouche d'encre.

- Si le message «[****] Check Color ->E» apparaît lorsque la cartouche d'encre est rechargée, suivez la section « **7.4.2 Lorsque le message «[****] Check Color ->E» apparaît** » pour poursuivre le fonctionnement.

7.4.2 Lorsque le message «[****] Check Color ->E» apparaît

Vérifiez que la couleur d'encre de la cartouche insérée est correcte.

- Dans le cas où la mauvaise couleur est insérée, chargez une cartouche de la couleur correcte.
- Si la couleur est correcte, appuyez sur la touche [Enter]. L'imprimante effectuera la récupération de puce intelligente et continuera l'impression.

REMARQUE

- Durant l'exécution de la récupération de puce intelligente, la cartouche d'encre récupérée clignote sur le voyant de niveau d'encre et dans le menu d'état de l'encre.
  ☞**2.2.4.1 Graphique de niveau d'encre estimé**, **5.1.16 Ink Status menu**

8 Annexe

Le présent chapitre décrit les caractéristiques et les composants de l'imprimante.

8.1 Caractéristiques du produit

8.1.1 Caractéristiques de l'imprimante

Articles	Caractéristiques
Nom du modèle	VJ-2638X VJ-1938X VJ-1638X VJ-1938WX VJ-1638WX
Méthode d'impression	Système d'entraînement piezo sur demande
Système d'entraînement	Firmware servo/Système d'entraînement d'un moteur c.c
Système d'alimentation des supports	Système de rouleau à grille multipoints sous pression
Système de fixation des supports	Rouleau de pressurisation abaissé du système par un levier manuel
Alimentation/éjection des supports	Alimentation arrière/éjection avant
Diamètre externe du support en rouleau	<VJ-2638X> Inférieur ou égal à 250 mm <VJ-1938X/1638X/1938WX/1638WX> Inférieur ou égal à 150 mm
Poids du support en rouleau	<VJ-2638X> Inférieur ou égal à 100 kg <VJ-1938X/1638X/1938WX/1638WX> Inférieur ou égal à 30 kg
Largeur maximale du support	<VJ-2638X> 2.642 mm <VJ-1938X/1938WX> 1.910 mm <VJ-1638X/1938WX/1638WX> 1.625 mm
Largeur minimale du support	900 mm
Largeur maximale du support	0,3 mm (lorsque la hauteur de la tête est réglée sur « Low ») 1,3 mm (lorsque la hauteur de la tête est réglée sur « Mid ») 2,8 mm (lorsque la hauteur de la tête est réglée sur « High »)
Maximum printable media width	<VJ-2638X> 2.632 mm <VJ-1938X/1938WX> 1.900 mm <VJ-1638X/1638WX> 1.615 mm
Marge d'impression	5 mm (15 mm après l'initialisation du support ou après l'enroulement manuel du support, 40 mm lorsque la détection des bords avant de l'initialisation est en marche ou après la découpe du support), Inférieur :5 mm (102 mm à l'extrémité du support en rouleau), Gauche:5 à 25 mm, Droit:5 à 25 mm
Système de coupe des supports	Système de coupe automatique horizontal/système de coupe manuelle
Ajustement de la hauteur de la tête	Trois niveaux de réglage, Low, Mid, High
Unité Centrale	Processeur 64 bits RISC

Articles		Caractéristiques
Mémoire		384 Mo
Commande		MH-RTL (RTL-PASS)
Interface		Ethernet (10BASE-T/100BASE-TX/1000BASE-T)
Encre	Réseau d'alimentation	Alimenté par des tubes de cartouches couleur indépendantes
	Cartouche	<VJ-2638X/1938X/1638X> Noir, Cyan, Magenta, Jaune, Noir clair, Cyan clair, Magenta clair: 220 ml ± 5 ml ou 440 ml ± 5 ml chacune <VJ-1938WX/1638WX> Noir, Cyan, Magenta, Jaune: 220 ml ± 5 ml chacun
	Bloc	<VJ-2638X/1938X/1638X> Noir, Cyan, Magenta, Jaune: 1.000 ml ± 5 ml chacun
Conditions environnementales	Conditions de fonctionnement	Température: 20 ºC à 32 ºC Humidité: 40% à 60%, pas de condensation
	Couverture de précision d'impression	Température: 22 ºC à 30 ºC Humidité: 40% à 60%, pas de condensation
	Taux de renouvellement	Température: environ 2 ºC per heure Humidité: environ 5% per heure
	Archivage (cartouche vide)	Température: –20 ºC à 60 ºC Humidité: 20% à 80%, pas de condensation Durée de conservation: six mois
	Archivage (cartouche pleine)	Température: –10 ºC à 40 ºC Humidité: 20% à 80%, pas de condensation Durée de conservation: quatre jours (32 °C ou plus)
Énergie	Tension d'alimentation	AC 100 V à 120 V ± 10% ou AC 200 V à 240 V ± 10%
	Fréquence	50 Hz/60 Hz ± 1 Hz

Articles		Caractéristiques
Consommation d'énergie	Impression	<VJ-2638X> PRINCIPAL: 1.300 W DISPOSITIF DE CHAUFFAGE1: 1.300 W DISPOSITIF DE CHAUFFAGE2: 1.300 W <VJ-1938X> PRINCIPAL: 1.630 W DISPOSITIF DE CHAUFFAGE1: 1.200 W DISPOSITIF DE CHAUFFAGE2: 1.200 W <VJ-1638X> PRINCIPAL: 1.100 W DISPOSITIF DE CHAUFFAGE: 1.250 W <VJ-1938WX/1638WX> 200 W
	Standby	<VJ-2638X> 160 W <VJ-1938X> 120 W <VJ-1638X> 45 W <VJ-1938WX> 40 W <1638WX> 38 W
	Mode veille	<VJ-2638X> 40 W <VJ-1938X> 36 W <VJ-1638X> 30 W <VJ-1938WX/1638WX> 24 W
Diamètre extérieur	Hauteur	1.261 mm (supports y compris)
	Largeur	<VJ-2638X> 3.708 mm <VJ-1938X/1938WX> 2.983 mm <VJ-1638X/1638WX> 2.698 mm
	Profondeur	885 mm
Poids		<VJ-2638X> Imprimante: 242 kg Support: 41 kg <VJ-1938X> Imprimante: 162 kg Support: 37 kg <VJ-1938WX> Imprimante: 157 kg Support: 37 kg <VJ-1638X/1638WX> Imprimante: 187 kg Support: 34 kg

8.2 Caractéristique de l'interface

Cette section décrit chaque type de caractéristiques d'interface prises en charge par l'imprimante.

8.2.1 Caractéristiques d'interface réseau

Articles	Caractéristiques
Type de réseau	Ethernet IEEE802.3
Interface réseau	Type de transfert automatique 10BASE-T/100BASE-TX/1000BASE-T (Connecteur de câble à paires torsadées RJ 45) Transfert automatique MDI et MDI X
Protocole correspondant	TCP/IP

8.3 Liste des options/articles

Pour plus d'informations sur les options et les articles, contactez votre revendeur local MUTOH

9 Schéma du Setup menu

Pour plus de détails sur le schéma du menu de configuration, reportez-vous à ce qui suit:

REMARQUE

- Pour plus de détails sur chaque élément du menu, reportez-vous à ce qui suit:
  - Schéma du menu de configuration (prêt pour l'impression:
    ☞5 Menu Configuration du panneau
  - Schéma du menu de configuration (Réception/Conversion/Impression):
    ☞4.4.5 Modification et confirmation des réglages au cours de l'impression
- Les < > éléments de chaque liste sont réglés par défaut (valeur initiale).

Schéma du Setup menu (prêt pour l'impression) (1/4)

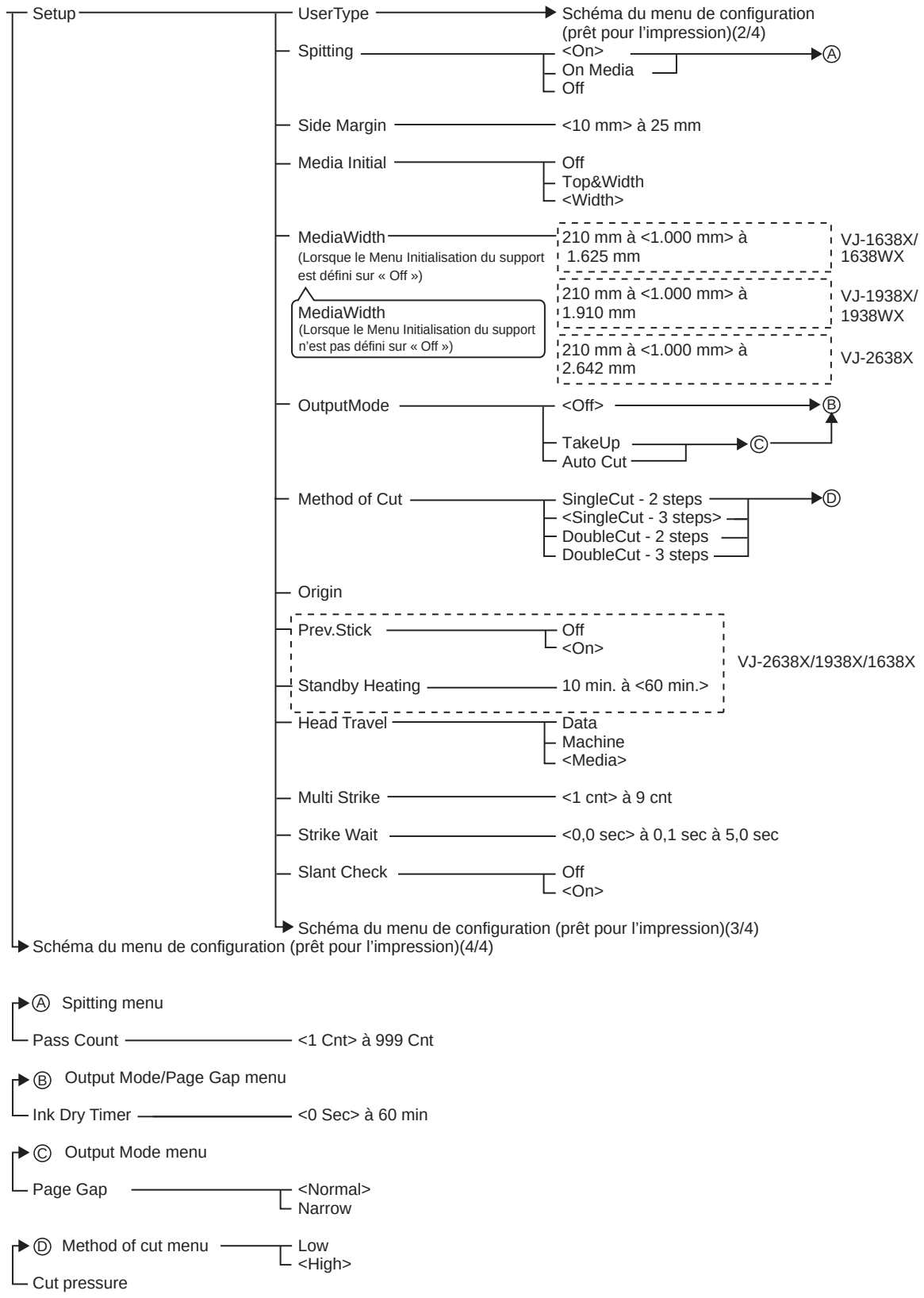

Schéma du Setup menu (prêt pour l'impression) (2/4)

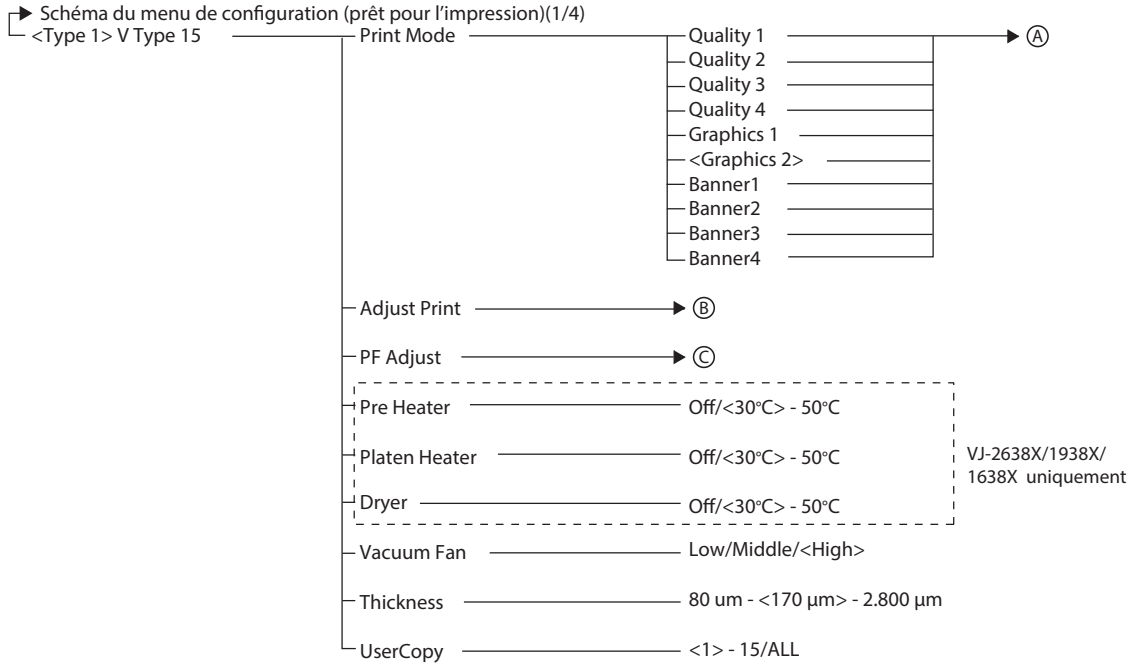

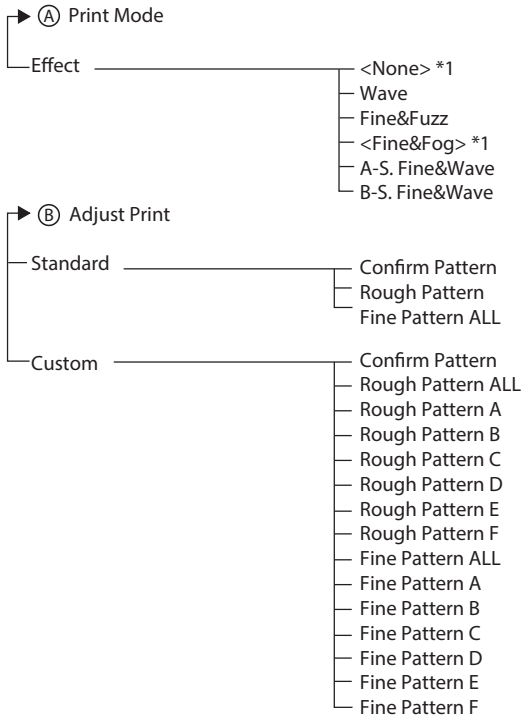

*1:La valeur par défaut en fonction du mode d'impression.

Mode d'impression	Valeur par défaut de l'effet
Quality 1-4	Fine & Fog
Graphics 1-2	
Banner 1-2	
Banner 3-4	None

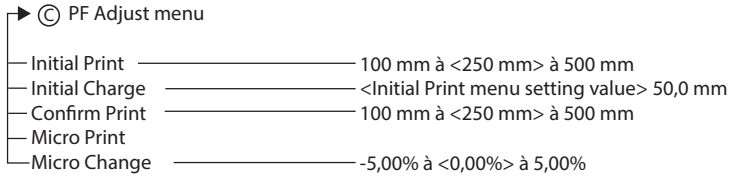

Schéma du Setup menu (prêt pour l'impression) (3/4)

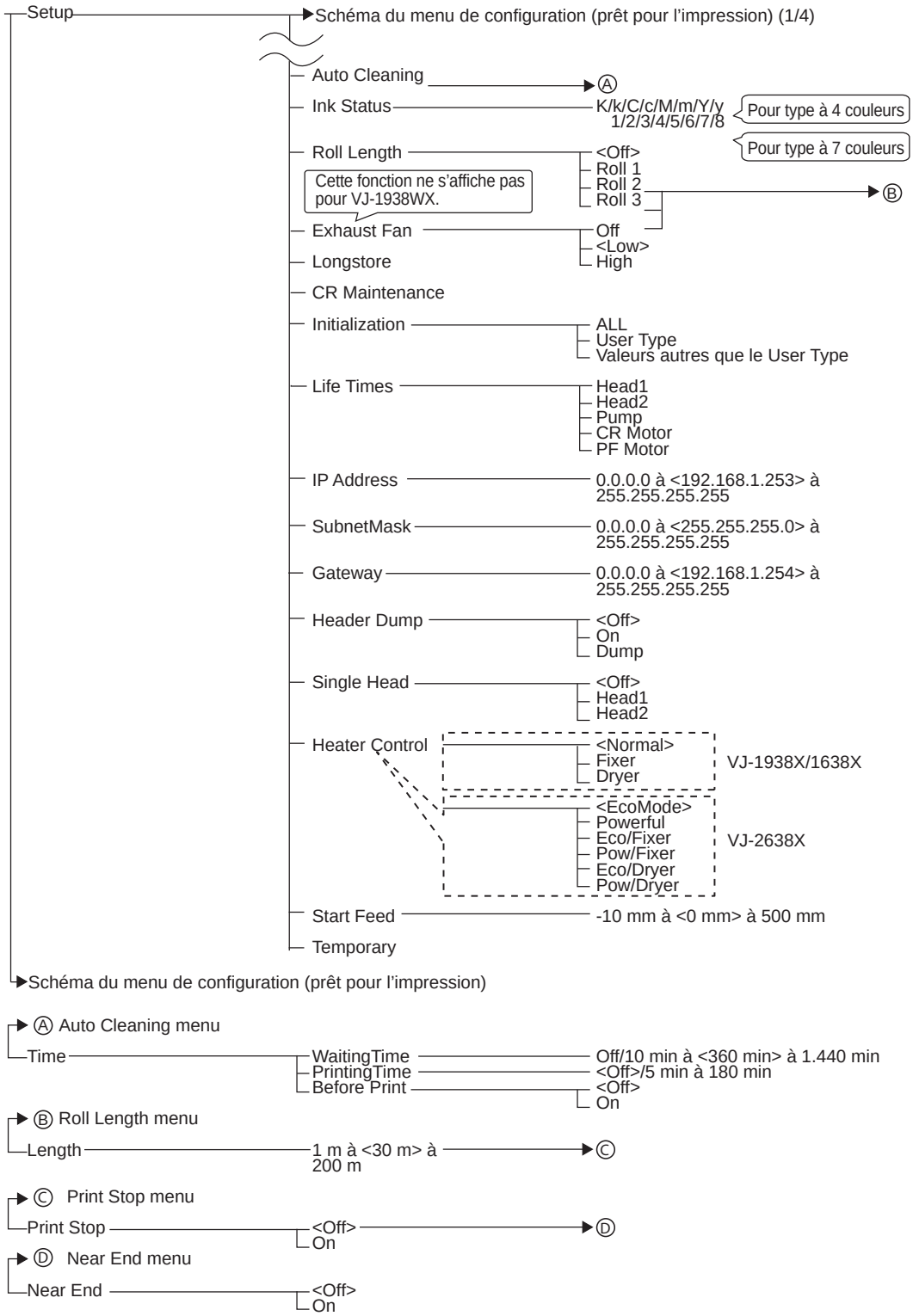

Schéma du Setup menu (prêt pour l'impression) (4/4)

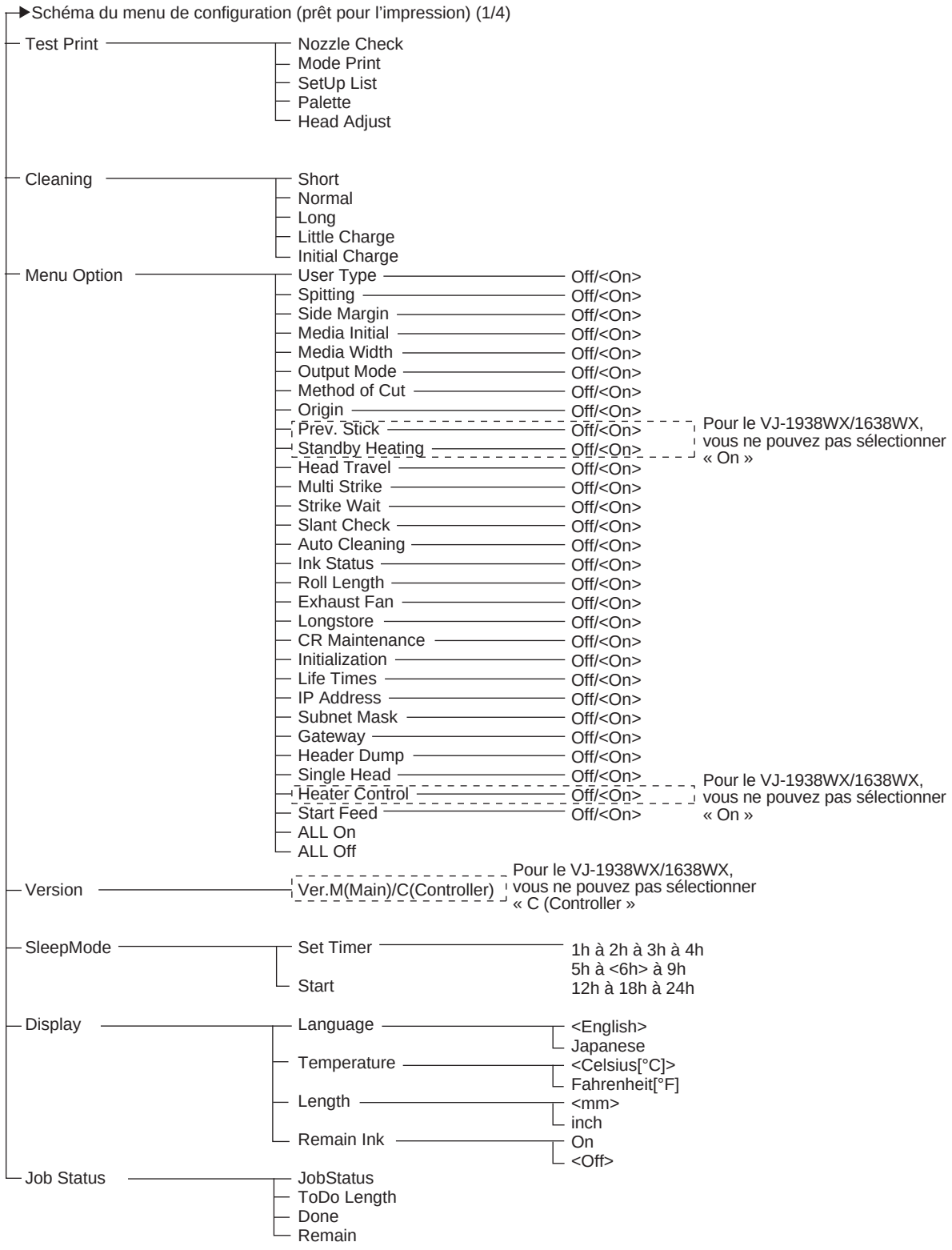

Schéma du Setup menu (Réception/Conversion/ Impression)

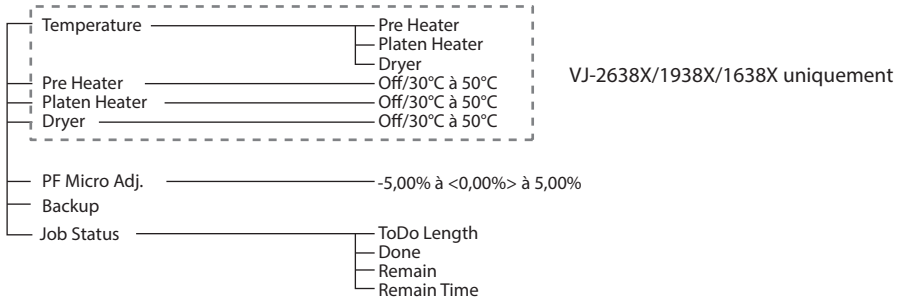

Historique des révisions

Date	Version	Code du manuel	Firmware pris en charge
2013.10	00	VJx638xF-A-00	V.1.00
2013.12	01	VJx638xF-A-01	V.3.02
2014.5	02	VJx638xF-A-02	V.3.03
2014.8	03	VJx638xF-A-03	V.3.04
2015.1	04	VJx638xF-A-04	V.3.05
2015.5	05	VJx638xF-A-05	V.3.06
2015.7	06	VJx638xF-A-06	V.3.06
2016.6	07	VJx638xF-A-07	V.3.09
2016.7	08	VJx638xF-A-08	V.3.09
2017.4	09	VJx638xF-A-09	V.3.09
2017.12	10	VJx638xF-A-10	V.3.10
2020.7	11	VJx638xF-A-11	V.3.17
2021.3	12	VJx638xF-A-12	V.3.17
2024.12	13	VJx638xF-A-13	V.3.17 ou plus tard

MUTOH